Утвержден
УРИВ.301329.018 ПС-ЛУ

ОПОРА АНТЕННАЯ
«БАШНЯ Н=70,2 м»

ПАСПОРТ

УРИВ.301329.018 ПС

Инв. № подл.	Подп и дата	Взам. инв. №	Инв. № дубл.	Подп. и дата
4 Ч6253	22.04.11			

СОДЕРЖАНИЕ

Лист

1. Общие указания 3
2. Основные сведения об изделии 3
3. Назначение изделия 3
4. Основные технические данные и характеристики 4
5. Комплектность, маркировка и упаковка отправочных элементов 4
6. Гарантийные обязательства 5
7. Свидетельство об окраске 6
8. Консервация 7
9. Свидетельство об упаковывании 8
10. Свидетельство о приемке 9
11. Заметки по эксплуатации 10
12. Транспортирование и хранение 13
13. Сведения о рекламациях 14
14. Сведения по утилизации 15

Приложение А. Монтажный чертеж 16

Настоящий паспорт распространяется на опору антенную (далее - ОА) башенного типа высотой 70,2 м квадратного сечения УРИВ.301329.018.

1 Общие указания

1.1 Перед эксплуатацией изделия необходимо ознакомиться с настоящим паспортом.

1.2 Паспорт является основным документом, отражающим техническое состояние ОА и содержащим сведения о её эксплуатации.

1.3 Паспорт является неотъемлемой принадлежностью изделия и поставляется с ним.

1.4 Все записи в паспорте должны производиться отчетливо и аккуратно. Подчистка, помарки и незаверенные исправления не допускаются.

1.5 Неправильная запись должна быть аккуратно зачеркнута и рядом записана новая.

Новые записи должны быть заверены ответственным лицом.

2 Основные сведения об изделии

Опора антенная УРИВ.301329.018 заводской номер _____

Дата изготовления "_____" _____

Предприятие изготовитель: ОАО "Владимирский завод "Электроприбор".
Почтовый адрес: Россия, 600017, г. Владимир, ул. Батурина, д. 28.
Телефон/факс: (4922)33-18-00, 53-19-15.
e-mail: contact@electropribor.ru

3 Назначение изделия

ОА предназначена для установки на неё антенн и аппаратуры, подлежащих периодическому обслуживанию и являющихся составными частями радиорелейных линий связи.

ОА устанавливается на производственных объектах с ограниченными площадями.

ОА предназначена для использования в I-II ветровых районах по СНиП 2.01.07-85* и ГОСТ 16350-80 при следующих условиях:

– температура окружающей среды от 233К до 323К (от минус 40°С до плюс 50°С);

– относительная влажность воздуха до 100 % при температуре плюс 25°С;

– воздействие атмосферных выпадающих и конденсирующих осадков (дождь, снег, иней, роса), солнечного излучения и песка.

4 Основные технические данные и характеристики:

- высота – 70,2 м;
- диаметр анкерных болтов ОА - М30;
- допустимая масса груза, размещаемого на верхней площадке ОА – не более 580 кг;
- парусность антенн, устанавливаемых на верхней площадке ОА не должна превышать: – в I в. р. – 10 $м^2$
  – во II в. р. – 3 $м^2$;
- масса укомплектованных секций и башни в целом (см. таблицу 1).

Таблица 1

Обозначение	Наименование	Масса*,кг не более	Примечание
УРИВ.301363.122	Секция №1	4238	Опорная секция
УРИВ.301363.123	Секция №2	3274	
УРИВ.301363.124	Секция №3	2808	
УРИВ.301363.125	Секция №4	2177	
УРИВ.301363.126	Секция №5	1887	
УРИВ.301363127	Секция №6	1404	
УРИВ.301363.128	Секция №7	1569	
УРИВ.301363.129	Секция №8	1029	
УРИВ.301363.130	Секция №9	1174	
УРИВ.301363.131	Секция №10	1258	
УРИВ.301363.132	Секция №11	882	
УРИВ.301363.133	Секция №12	830	
УРИВ.301363.134	Секция №13	612	
УРИВ.301329.018	Башня Н=70,2 м	23142**	Без антенного оборудования

* Предельные отклонения массы ± 5 %. Пределы допускаемой погрешности измерений ± 2 %.

** Кроме массы секции, входит масса комплекта монтажных частей и опорных башмаков.

Масса груза, размещаемого на площадке обслуживания, зависит от состава антенного технологического оборудования и учитывается при расчете ОА на надежность (прочность и деформативность).

5 Комплектность, маркировка и упаковка отправочных элементов ОА.

5.1 Металлоконструкция ОА состоит из 13 укрупненных сборок – секций С1…С13.

Комплектность ОА складывается из комплектностей отдельных секций, которая приведена в спецификации монтажного чертежа на опору (приложение А).

5.2 На каждый отправочный элемент ОА (деталь, сборочная единица) в спецификациях монтажных чертежей указано обозначение упаковки, в которой он находится при транспортировании и хранении.

5.3.Все отправочные элементы распределяются по упаковкам в соответствии с упаковочными листами, составляемыми на каждую транспортную упаковку (тару).

5.4 В качестве транспортной тары используются упаковки двух типов: открытые и ящики. Открытая упаковка используется для транспортирования длинномерных и объемных частей ОА. В ящики укладываются малоразмерные детали (пластины, короткие стержни, и т.д.).

5.5 Эксплуатационная документация должна быть упакована в ящик с надписью: «Документы здесь».

5.6 Маркировка отправочных элементов указана в упаковочном листе в соответствии с рабочей конструкторской и упаковочной документации.

5.7 В приложении А каждого паспорта вклеиваются монтажные чертежи ОА, ее секций, площадок и лестниц.

6 Гарантийные обязательства

6.1 Предприятие-изготовитель гарантирует соответствие качества ОА требованиям УРИВ.301329.018 ТУ при соблюдении потребителем условий и правил хранения, транспортирования, монтажа и эксплуатации, установленных настоящим паспортом.

Срок службы ОА – 20 лет.

Гарантийный срок хранения – 2 года с даты изготовления ОА.

Гарантийный срок эксплуатации – 12 месяцев с даты ввода в эксплуатацию.

Представитель предприятия-изготовителя проводит или организует ремонт на месте.

7 Свидетельство об окраске

Опора антенная УРИВ.301329.018 заводской номер _____

Покрытие _____
марка эмали

Окрашена на _____
(наименование и шифр завода, производившего окраску)
согласно требованиям, предусмотренным конструкторской документацией.

Дата окраски _____

МП

Окраску произвел _____
подпись

Изделие после окраски принял _____
подпись

8 Консервация

Опора антенная УРИВ.301329.018 заводской номер _____

Дата	Наименование работы	Срок действия, годы	Должность, фамилия и подпись

В графе "Наименование работы" делается запись о консервации, расконсервации и переконсервации изделия. Первая запись о консервации, сделанная изготовителем изделия, является свидетельством о консервации изделия.

Наименование и марка консерванта – ЦИАТИМ-201 ГОСТ 6267-74.
Срок защиты: один год.

Консервацию произвел _____
подпись

Изделие после консервации принял _____
подпись

9 Свидетельство об упаковывании

Опора антенная УРИВ.301329.018 заводской номер _____ упаковано согласно требованиям, предусмотренным конструкторской документацией.

_____	_____	_____
должность	личная подпись	расшифровка подписи

_____
год, месяц, число

Упаковывание произвел _____
подпись

Изделие после упаковывания принял _____
подпись

10 Свидетельство о приемке

Опора антенная УРИВ.301329.018 заводской номер _____ изготовлена и принята в соответствии с обязательными требованиями ГОСТ, действующей технической документацией и признана годной для эксплуатации.

Главный контролер –
начальник ОТК

МП _____ _____
личная подпись расшифровка подписи

_____
год, месяц, число

линия отреза при поставке на зкспорт

Руководитель предприятия _____
обозначение документа, по которому производится поставка

МП _____ _____
личная подпись расшифровка подписи

_____
год, месяц, число

11 Заметки по эксплуатации

11.1 Указание мер безопасности

11.1.1 К техническому обслуживанию ОА допускаются лица, изучившие данный паспорт, имеющие удостоверение о проверке знаний правил техники безопасности, усвоившие безопасные приемы, методы работы и имеющие твердые практические навыки.

11.1.2 При монтаже и демонтаже башни должны выполняться следующие требования:

а) при работе на высоте обязательно надевать монтажный пояс с карабином;

б) все монтажные закрепления тросов перед началом подъема должны быть опробованы предварительным натяжением;

в) при ремонтных и регламентных работах разрешается пользоваться только исправленным и соответствующим роду работ инструментом.

ЗАПРЕЩАЕТСЯ:

– НАХОДИТЬСЯ В МЕСТЕ ВОЗМОЖНОГО ПАДЕНИЯ ОА В РАДИУСЕ, РАВНЫМ ВЫСОТЕ ОА ОТ ЦЕНТРА ОПОРЫ, ЧЛЕНАМ КОМАНДЫ, НЕ ЗАНЯТЫМ ПРИ РАЗВЕРТЫВАНИИ;

– НАХОДИТЬСЯ ПОД РАБОТАЮЩИМ НАВЕРХУ ЧЕЛОВЕКОМ;

– НАХОДИТЬСЯ ОКОЛО НАПРЯЖЕННОГО ТРОСА;

– ПРОИЗВОДИТЬ РАБОТУ ПО МОНТАЖУ И ДЕМОНТАЖУ ВО ВРЕМЯ ГРОЗЫ ИЛИ ЕЕ ПРИБЛИЖЕНИИ, ПРИ ВЕТРЕ БОЛЕЕ 15 М/С, СИЛЬНОМ ДОЖДЕ, СНЕГОПАДЕ И ОБЛЕДЕНЕНИИ КОНСТРУКЦИЙ.

11.2 Конструкция ОА

ОА (см. приложение А) представляет собой стальную пространственно-решетчатую конструкцию квадратного сечения, состоящую из 13 секций, 10 из которых С1…С10 (нижние), каждая высотой 5,4 м, образуют усеченную пирамиду (общей высотой 54 м) со сторонами квадратного основания (базы): нижнее – 6650 мм, верхнее – 1350 мм. Секции С11, С12, С13 (верхние), каждая высотой 5,4 м, представляют собой 4-гранную призму (общей высотой 16,2 м) со сторонами основания, равными 1350 мм.

Верхняя секция С13 оборудована оголовком в виде пространственной стержневой конструкции.

Пояса смежных секций соединены между собой при помощи фланцев на высокопрочных болтах. Во фланцевых соединениях на каждый болт устанавливаются две гайки, а под головку болта и под гайку устанавливаются шайбы.

ОА опирается на фундамент фланцами поясов нижней секции С1 и крепится к нему анкерными болтами, заармированными в бетонную подушку.

Внутри ОА проходит лестница – стремянка с корзиной ограждения и 8-ю площадками для отдыха, расположенных в секциях С1, С2, С3, С5, С7, С9, С10 и С12. На отм. 70.200 м предусмотрена технологическая площадка для размещения и обслуживания антенного оборудования.

На поясах ОА (по требованию заказчика) предусмотрена возможность установки трубостоек для крепления антенн РРЛ.

Для прокладки и крепления кабелей (по требованию заказчика) может быть предусмотрено устройство кабельгона.

Светоограждение ОА может быть осуществлено установкой на промежуточной (отм. 36.000 м) и верхней площадках (отм. 70.200 м) заградительных светомаскировочных огней «ЗОМ». Установка и эксплуатация заградительных огней осуществляется в соответствии с проектом ЭМ.

Для защиты антенного оборудования может быть осуществлена установка на верхней площадке молниеприёмников из круглой стали ø 25 мм.

Заземление башни осуществляется в соответствии с СО-153-34.21.122-2003 (см. проект ЭМ).

11.3 Устройство составных частей

11.3.1 Секции.

Секции представляют собой стальную четырехгранную разборную конструкцию элементы которой соединяются между собой болтами.

Размеры сечений каждой секции ОА обозначены на монтажных чертежах (см. приложение А).

Пояса секций, а также элементы ее решетки (раскосы, распорки, диафрагмы, шпренгели) выполнены из стального равнополочного уголкового проката и крепятся между собой болтами с контргайками (см. приложение А).

11.3.2 Площадки

В конструкциях площадок, наряду с уголковым прокатом, использованы швеллеры №12. В качестве настила применена рифлёная сталь толщиной 4 мм.

Обрамление площадок обслуживания выполнено из стальных прутков ø14 и ø20.

Переходные площадки секций С1, С2,С3 и верхняя (технологическая) оборудованы люками с откидными крышками. На верхней площадке люк имеет пластину для установки запорного устройства.

Элементы каждой площадки, включая ограждение, входят в комплект секции, в которой они собираются и крепятся между собой болтами с контргайками.

11.4 Сборка и монтаж изделия

11.4.1 Сборку и монтаж ОА производить в соответствии с монтажными чертежами настоящего паспорта (приложение А).

Для установки ОА на местности должна быть подготовлена фундаментная бетонированная подушка с установленными в ней анкерными болтами.

Расчет, проектирование и изготовление фундамента ОА производит специализированная организация.

Для сборки и монтажа ОА требуется ровная площадка шириной 14 м и длиной, равной высоте опоры.

Сборка секций и ствола ОА производится на земле в горизонтальном положении.

11.4.2 Порядок сборки и монтажа.

- вынуть сборочные элементы секции С1 из упаковок. Очистить неокрашенные поверхности элементов секции от смазки. Разложить элементы секции в соответствии с их маркировкой, руководствуясь приложением А. Собрать секцию в соответствии с технической документацией на нее.
- в той же последовательности собрать каждую секцию башни от С2 до С13.
- состыковать и закрепить болтами все или часть секций башни в соответствии с приложением А.

- поднять башню, собранную полностью или частями с последующим креплением их между собой, в проектное положение одним из существующих методов (краном, вертолетом, с помощью падающей стрелы и т. п.).

- закрепить нижнюю секцию С1 к бетонной подушке фундамента анкерными болтами.

Примечания.

1. Метод установки ОА в проектное положение разрабатывает специализированное предприятие.

2. Сборку ОА допускается производить в вертикальном положении.

11.4.3 При нарушении покрытия во время транспортирования и монтажа ОА провести восстановление поверхности изделия соответствующей эмалью согласно свидетельству об окраске (п.7 УРИВ.301329.018 ПС), используя лакокрасочные материалы в соответствии с табл.2.

Таблица 2 Перечень и норма расхода лакокрасочных покрытий

Обозначение ОА	Место укладки	Марка эмали	Кол., кг	Примечание
УРИВ.301329.018	Упаковка №_____	Эмаль _____ Белая Красная Грунтовка _____		Количество и марка определяется предприятием-изготовителем

12 Транспортирование и хранение

12.1 ОА транспортируется автомобильным и железнодорожным видами транспорта. Составные части ОА при транспортировании должны быть надежно закреплены.

ЗАПРЕЩАЕТСЯ УСТАНАВЛИВАТЬ УПАКОВКИ, НЕ СОБЛЮДАЯ ПРЕДУПРЕДИТЕЛЬНЫХ ЗНАКОВ.

12.2 Транспортирование и хранение ОА следует производить, соблюдая меры, исключающие возможность ее повреждения, а также обеспечивающие сохранность защитного покрытия металлоконструкций.

12.3 ОА должна храниться в специально оборудованных складах или на открытом воздухе под навесом в транспортных упаковках. При хранении должно быть обеспечено устойчивое положение упаковок, а также исключено соприкосновение металлоконструкций ОА с грунтом.

12.4 При хранении ОА необходимо обеспечить защиту от воздействия атмосферных осадков, паров кислот, щелочей и других агрессивных примесей.

Условия хранения ОА в зависимости от воздействия климатических факторов внешней среды - ОЖ 4 ГОСТ 15150-69.

12.5 При хранении ОА в условиях повышенной влажности должно быть обеспечено постоянное или периодическое проветривание складского помещения.

12.6 Неокрашенные металлические части ОА должны быть покрыты тонким слоем смазки ЦИАТИМ-201 ГОСТ 6267-74, толщиной 0,1 мм.

При хранении ОА свыше гарантийного срока данные поверхности должны быть подвергнуты повторной консервации потребителем.

Остальные требования транспортирования и хранения по ГОСТ 23118-99, раздел 7.

13 Сведения о рекламациях

13.1 Порядок проведения рекламаций.

Рекламированию подлежат изделия, в которых как при первом осмотре, так и в процессе хранения или эксплуатации в пределах гарантийного срока обнаруживаются:

- несоответствие тары, упаковки, маркировки;
- преждевременный износ узлов или деталей, вызывающий ненормальную работу и препятствующий эксплуатации изделия в целом;
- поломка и нарушение работоспособности по причинам производственного и конструктивного характера;
- изделия, в которых при первичной приемке по качеству обнаружена ее некомплектность.

13.2 Приемка продукции по количеству и качеству, рекламирование и восстановление изделия должны проводиться в установленном порядке.

13.3 Учет рекламаций

Предъявленные рекламации		Подпись ответственного лица	Примечание
Дата и номер рекламационного акта	Краткое содержание		

14 Сведения об утилизации

При подготовке к утилизации, в процессе утилизации специальных мер безопасности не требуется, если руководствоваться мерами безопасности, указанными в разделе 11.1 настоящего паспорта.

Специальной тары для отправки на утилизацию не требуется.

Основной метод утилизации – демонтаж на составные части, которые используются в качестве лома.

Приложение А
А1 Монтажный чертеж

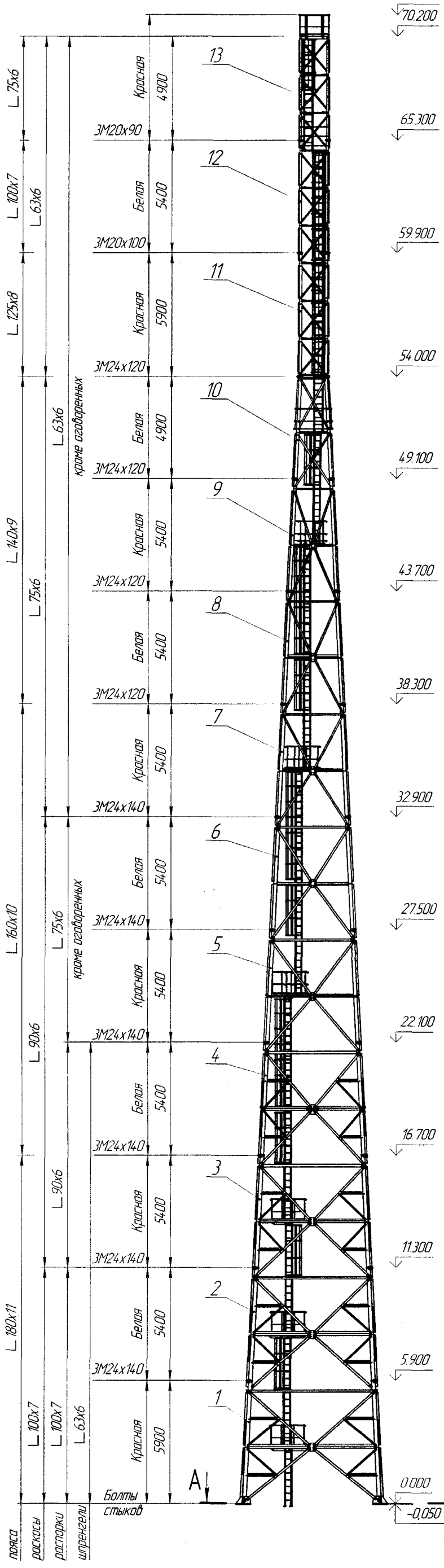

Схема расположения лестниц

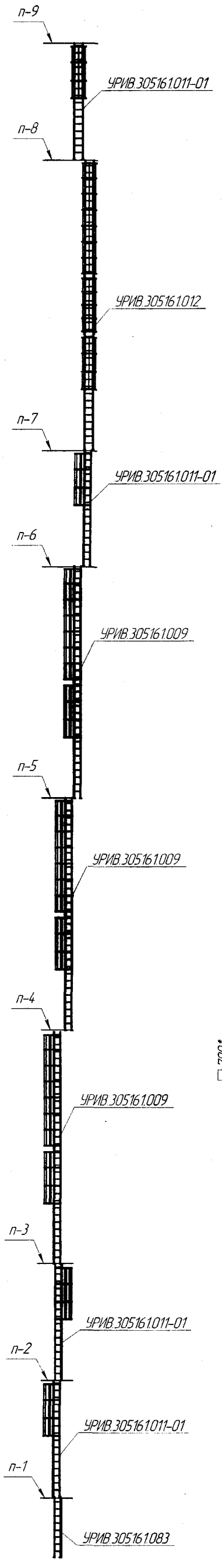

Поз.	Обозначение	Наименование	Кол.	Масса,кг	Примечание
1	УРИВ.301363.122СБ	Секция №1	1	4238	
2	УРИВ.301363.123СБ	Секция №2	1	3274	
3	УРИВ.301363.124СБ	Секция №3	1	2808	
4	УРИВ.301363.125СБ	Секция №4	1	2177	
5	УРИВ.301363.126СБ	Секция №5	1	1887	
6	УРИВ.301363.127СБ	Секция №6	1	1404	
7	УРИВ.301363.128СБ	Секция №7	1	1569	
8	УРИВ.301363.129СБ	Секция №8	1	1029	
9	УРИВ.301363.130СБ	Секция №9	1	1174	
10	УРИВ.301363.131СБ	Секция №10	1	1258	
11	УРИВ.301363.132СБ	Секция №11	1	882	
12	УРИВ.301363.133СБ	Секция №12	1	830	
13	УРИВ.301363.134СБ	Секция №13	1	612	
Всего по чертежу				23142	

УРИВ.301329.018ПС

Перечень упаковок

№ п/п	Обозначение	Наименование	Кол.	Маркировка
1	УРИВ.305631.196	Упаковка Б	4	196
2	УРИВ.305631.199	Упаковка С3,С5	1	199
3	УРИВ.305631.200	Упаковка С6,С8,С10,С12	1	200
4	УРИВ.305631.201	Упаковка С7,С9,С11,С13	1	201
5	УРИВ.305631.202	Упаковка С1	1	202
6	УРИВ.305631.203	Упаковка Пл	1	203
7	УРИВ.305631.204	Упаковка С2	1	204
8	УРИВ.305631.205	Упаковка С4	1	205
9	УРИВ.305631.206	Упаковка Л1	1	206
10	УРИВ.305631.207	Упаковка Л2	1	207
11	УРИВ.305631.208	Упаковка Л3	1	208
12	УРИВ.305632.048	Упаковка Ящ1	1	048
13	УРИВ.305632.049	Упаковка Ящ2	1	049
14	УРИВ.305636.218*	Упаковка К1-1	1	К1-1
15	УРИВ.305636.219*	Упаковка К1-2	1	К1-2
16	УРИВ.305636.220*	Упаковка К1-3	1	К1-3
17	УРИВ.305636.222*	Упаковка К2-1	1	К2-1
18	УРИВ.305636.223*	Упаковка К2-2	1	К2-2
19	УРИВ.305636.224*	Упаковка К2-3	1	К2-3
20	УРИВ.305636.225*	Упаковка К3-1	1	К3-1
21	УРИВ.305636.226*	Упаковка К3-2	1	К3-2
22	УРИВ.305636.227*	Упаковка К3-3	1	К3-3
23	УРИВ.305636.228*	Упаковка К4-1	1	К4-1
24	УРИВ.305636.229*	Упаковка К4-2	1	К4-2
25	УРИВ.305636.230*	Упаковка К4-3	1	К4-3
26	УРИВ.305636.231*	Упаковка К5-1	1	К5-1
27	УРИВ.305636.232*	Упаковка К5-2	1	К5-2
28	УРИВ.305636.233*	Упаковка К6-1	1	К6-1
29	УРИВ.305636.234*	Упаковка К6-2	1	К6-2
30	УРИВ.305636.235*	Упаковка К7-1	1	К7-1
31	УРИВ.305636.236*	Упаковка К7-2	1	К7-2
32	УРИВ.305636.237*	Упаковка К8-1	1	К8-1
33	УРИВ.305636.238*	Упаковка К8-2	1	К8-2
34	УРИВ.305636.239*	Упаковка К9-1	1	К9-1
35	УРИВ.305636.240*	Упаковка К9-2	1	К9-2
36	УРИВ.305636.241*	Упаковка К10	1	К10
37	УРИВ.305636.242*	Упаковка К11	1	К11
38	УРИВ.305636.243*	Упаковка К12	1	К12
39	УРИВ.305636.244*	Упаковка К13	1	К13

* Укладывается в УРИВ.305632.048 Упаковка Ящ1

А-А (1:10)

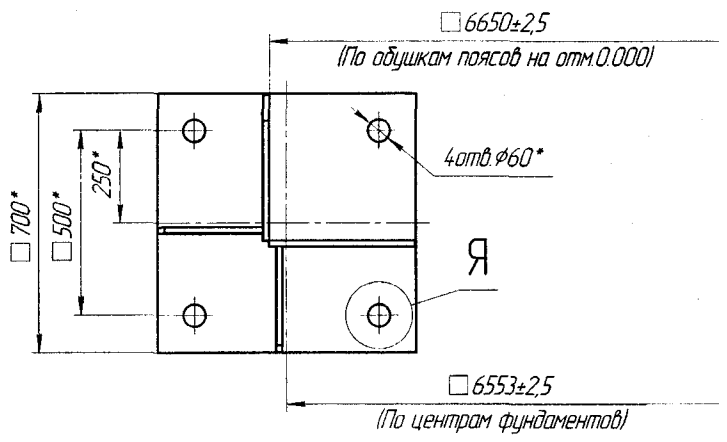

Я (1:5)

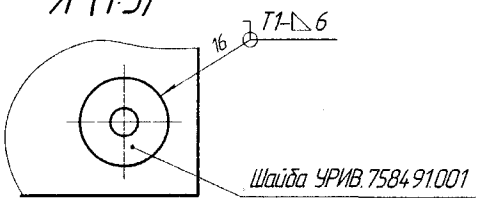

1. * Размеры для справок.
2. Сварные швы по ГОСТ 5264-80. Применять электроды типа Э42А ГОСТ 9467-75.
3. Швы II категории по ГОСТ 23118-99.
4. Допускается сварка по ГОСТ 14771-76. Применять проволоку Св-08Г2С ГОСТ2246-70.
5. После сварки на все монтажные швы, неокрашенные поверхности и поверхности имеющие дефекты окраски, нанести покрытие : эмаль Темалак ФД-50 красная (белая), VI, УХЛ 1. Общая толщина покрытия не менее 100мкм
6. Сборку элементов башни производить в соответствии с указаниями СНиП 3.03.01-87 "Несущие и ограждающие конструкции."
7. Остальные ТТ по ОСТ4 ГО.070.015.

Изм.	Лист	№ докум.	Подп.	Дата	УРИВ.301329.018ПС	Лист 16

Инв. № подл. | Подп. и дата | Взам. инв. № | Инв. № дубл. | Подп. и дата

Продолжение приложения А
(обязательное)

А1.1 УРИВ.301363.122 (1:50)
Секция №1

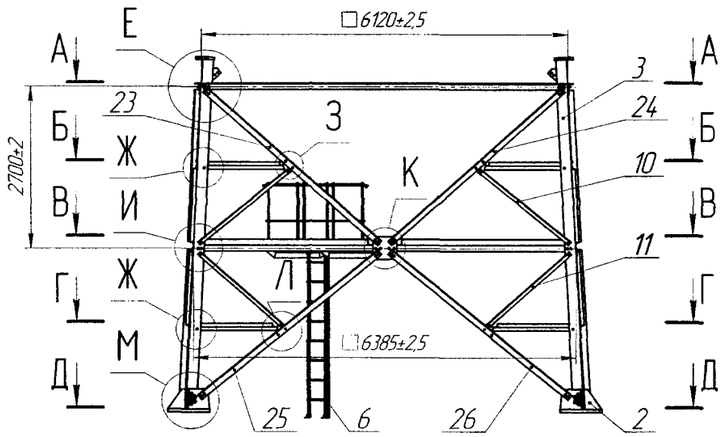

А–А(1:100)

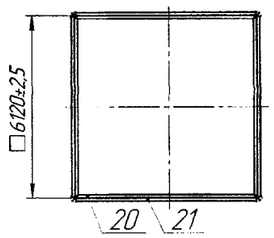

В–В

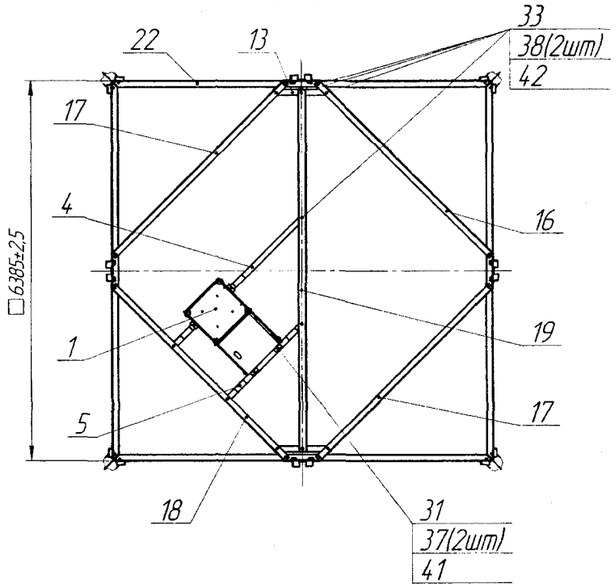

Б–Б(1:100)

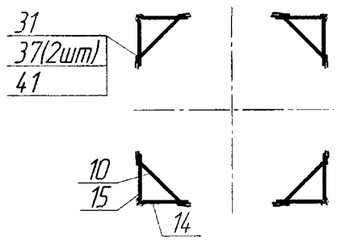

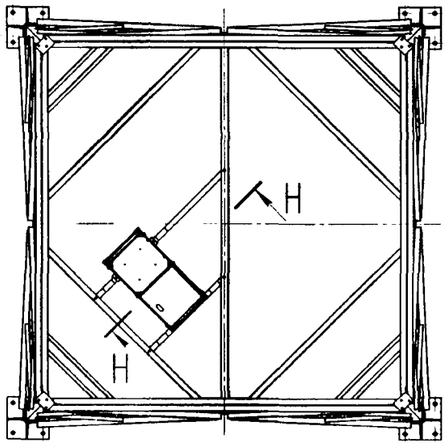

Г–Г(1:100)

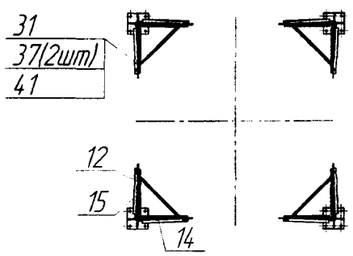

Д–Д (1:100)

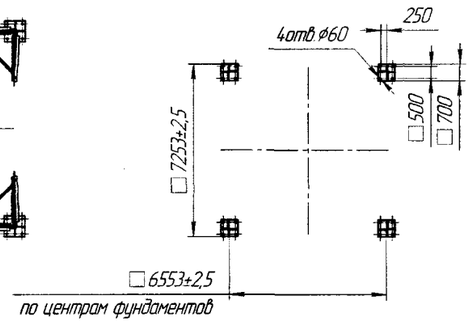

Е (1:10)

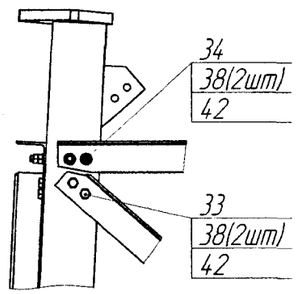

Ж (1:10)

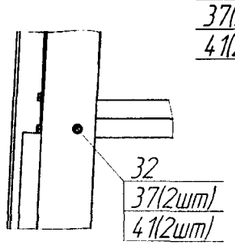

З (1:10)

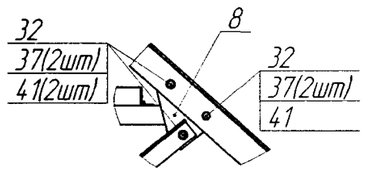

И (1:10)

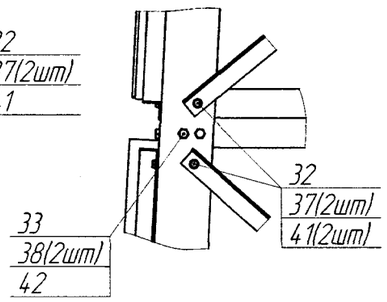

К (1:10)

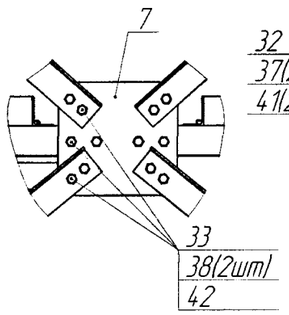

Л (1:10)

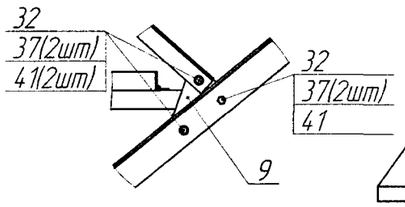

М (1:10)

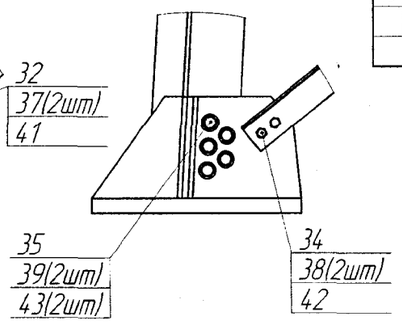

Н–Н (1:10)

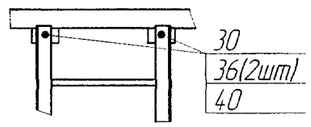

Поз	Обозначение	Наименование	Кол	Масса,кг 1 поз.	Масса,кг всех	Маркировка	Упаковка
1	УРИВ.301224.080СБ	Площадка	1	122,5	122,5	1С1	203
2	УРИВ.301314.022СБ	Башмак	4	232,9	931,6	2С1	196
3	УРИВ.301421.117СБ	Стойка	4	191,9	767,6	3С2-01	
4	УРИВ.301713.072СБ	Уголок	1	26,5	26,5	4С1	202
5	УРИВ.301713.073СБ	Уголок	1	15,9	15,9	5С1	
6	УРИВ.305161.083СБ	Лестница	1	30,7	30,7	6С1	206
7	УРИВ.741434.309	Пластина	4	11,5	46	7С1	
8	УРИВ.741434.310	Пластина	8	2,6	20,8	8С1	
9	УРИВ.741434.311	Пластина	8	2,5	20	9С1	
10	УРИВ.746112.501-19	Уголок	12	11,1	133,2	10С1	
11	-20	Уголок	8	10,6	84,8	11С1	
12	-21	Уголок	4	11,2	44,8	12С1	
13	УРИВ.746112.958-01	Уголок	2	10	20	23С2-01	
14	УРИВ.746112.972	Уголок	8	8,8	70,4	14С1	
15	-01	Уголок	8	8,8	70,4	15С1	
16	УРИВ.746112.973	Уголок	1	44,3	44,3	16С1	
17	-01	Уголок	2	44,3	88,6	17С1	202
18	-02	Уголок	1	44,27	44,27	18С1	
19	УРИВ.746112.974	Уголок	1	93,5	93,5	19С1	
20	УРИВ.746112.975	Распорка верхняя	4	64,7	258,8	20С1	
21	-01	Распорка верхняя	4	65	260	21С1	
22	УРИВ.746112.976	Распорка средняя	4	67,5	270	22С1	
23	УРИВ.746112.977	Раскос	4	41,5	166	23С1	
24	-01	Раскос	4	41,5	166	24С1	
25	УРИВ.746112.978	Раскос	4	41,7	166,8	25С1	
26	-01	Раскос	4	41,7	166,8	26С1	
		Болты ГОСТ 7798-70					
30		М12 6дх40.56.019	2	0,054	0,108		218*
31		М16 6дх50.88.019	20	0,117	2,34		
32		М16 6дх60.88.019	80	0,132	10,56		219*
33		М20 6дх60.88.019	98	0,225	22,05		218*
34		М20 6дх70.88.019	32	0,25	8		209*
35		Болт М24х90 10.9 ХЛ ТД9					
		ГОСТ Р 52644-2006	40	0,473	18,92		220*
		Гайки ГОСТ 5915-70					
36		М12 6Н.5.019	4	0,0154	0,0616		218*
37		М16 6Н.6.019	200	0,0332	6,64		
38		М20 6Н.6.019	260	0,0626	16,276		219*
39		Гайка М24 10 ТД9					
		ГОСТ Р 52645-2006	80	0,183	14,64		220*
		Шайбы ГОСТ 11371-78					
40		А12 04.019	2	0,00627	0,013		218*
41		А16 04.019	164	0,011295	1,85		
42		А20 04.019	130	0,017156	2,23		219*
43		Шайба 24 ТД9					
		ГОСТ Р 52646-2006	80	0,0517	4,136		220*
				Итого:	4238		

* В упаковке 048 Ящ1

УРИВ.301329.018ПС

Продолжение приложения А
(обязательное)

А1.2 УРИВ.301363.123 (1:40)
Секция №2

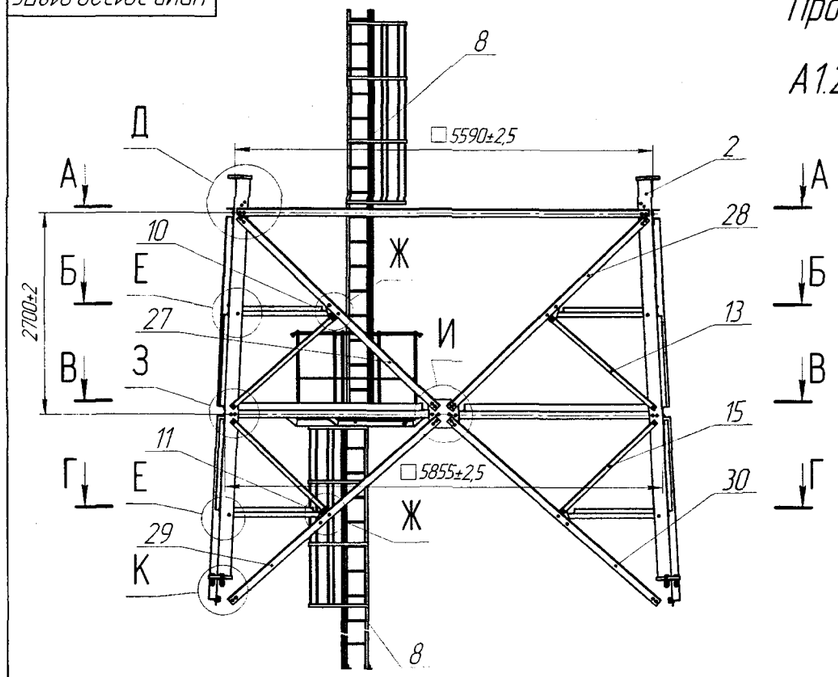

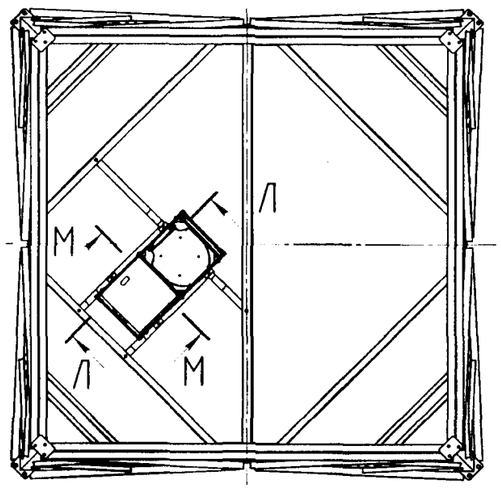

А–А(1:80)

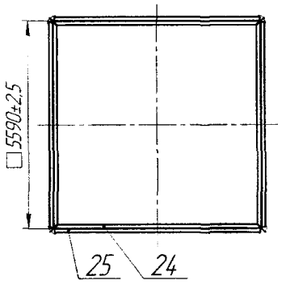

В–В

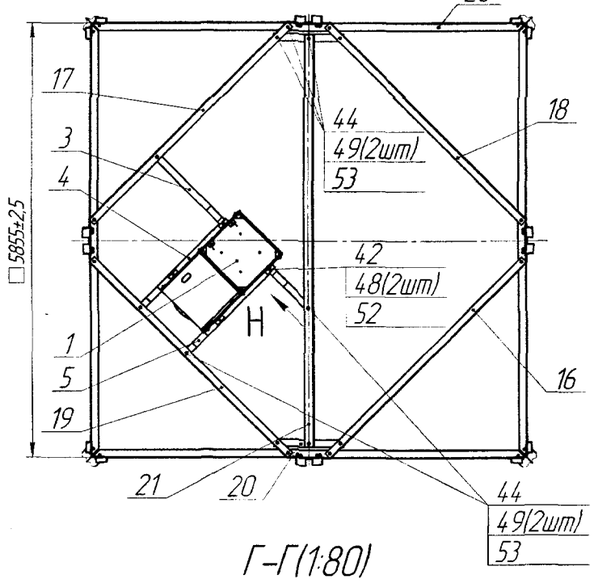

Б–Б(1:80)

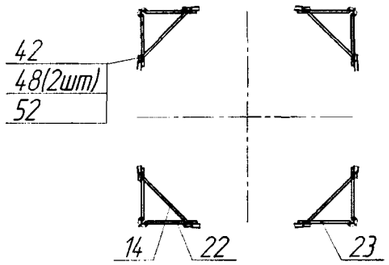

Г–Г(1:80)

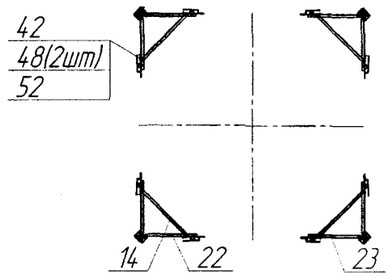

Д (1:10)

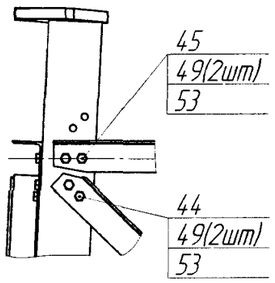

Е (1:10)

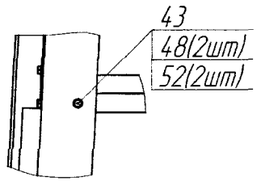

Ж (1:10)

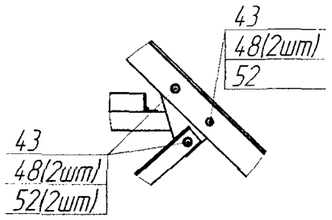

З (1:10)

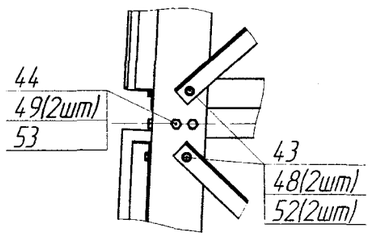

И (1:10)

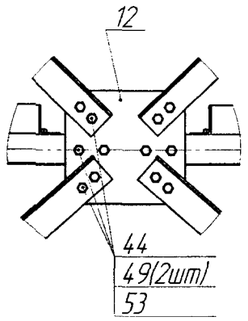

К (1:10)

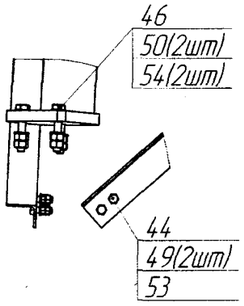

Л (1:10)

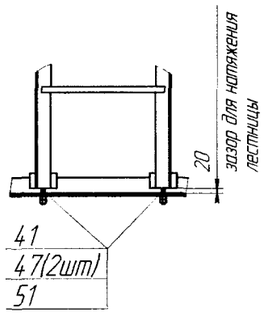

М (1:10)

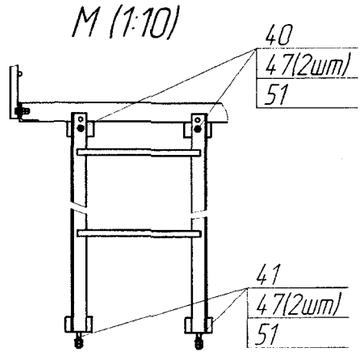

Н (1:10)

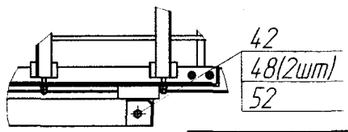

Поз	Обозначение	Наименование	Кол	Масса, кг 1 поз	Масса, кг всех	Маркировка	Упаковка
1	УРИВ.301224.079СБ	Площадка	1	122,5	122,5	1С2	203
2	УРИВ.301421.116СБ	Стойка	4	192	768	3С2	
3	УРИВ.301713.070СБ	Уголок	1	25	25	5С2	204
4	УРИВ.301713.071СБ	Уголок	1	13,7	13,7	6С2	
5	-01	Уголок	1	13,7	13,7	7С2	
8	УРИВ.305161.011-01СБ	Лестница	2	82,5	165	8С2	206
10	УРИВ.741434.063-01	Пластина	8	2,6	20,8	10С2	
11	УРИВ.741434.307	Пластина	8	2,5	20	11С2	
12	УРИВ.741434.308	Пластина	4	11,5	46	12С2	
13	УРИВ.746112.501-13	Уголок	8	10,5	84	13С2	
14	-14	Уголок	8	10	80	14С2	
15	-15	Уголок	8	10	80	15С2	
16	УРИВ.746112.957	Уголок	1	40,3	40,3	18С2	
17	-02	Уголок	1	40,25	40,25	19С2	
18	-03	Уголок	1	40,3	40,3	20С2	
19	-06	Уголок	1	40,2	40,2	22С2	
20	УРИВ.746112.958	Уголок	2	10	20	23С2	204
21	УРИВ.746112.959	Уголок диафрагмы	1	85,3	85,3	24С2	
22	УРИВ.746112.960	Уголок	8	8	64	25С2	
23	-02	Уголок	8	8	64	26С2	
24	УРИВ.746112.961	Распорка верхняя	4	59	236	27С2	
25	-02	Распорка верхняя	4	59,3	237,2	28С2	
26	УРИВ.746112.962	Распорка средняя	4	61,7	246,8	29С2	
27	УРИВ.746112.963	Раскос	4	39,3	157,2	30С2	
28	-02	Раскос	4	39,3	157,2	31С2	
29	УРИВ.746112.964-01	Раскос	4	40,3	161,2	32С2	
30	-03	Раскос	4	40,3	161,2	33С2	
		Болты ГОСТ 7798-70					
40		М12.6g×40.56.019	2	0,054	0,108		
41		М12.6g×70.56.019	4	0,081	0,324		222*
42		М16.6g×50.88.019	22	0,117	2,574		
43		М16.6g×60.88.019	80	0,132	10,56		223*
44		М20.6g×60.88.019	114	0,225	25,65		222*
45		М20.6g×70.88.019	16	0,25	4		223*
46		Болт М24.6g×140.109 ХЛ ТД9					
		ГОСТ Р 52644-2006	12	0,646	7,752		224*
		Гайки ГОСТ 5915-70					
47		М12.5Н.5.019	12	0,0154	0,185		223*
48		М16.6Н.6.019	204	0,0332	6,773		
49		М20.6Н.6.019	260	0,0626	16,276		224*
50		Гайка М24.10 ТД9					
		ГОСТ Р 52645-2006	24	0,183	4,392		224*
		Шайбы ГОСТ 11371-78					
51		А12.04.019	6	0,00627	0,038		223*
52		А16.04.019	166	0,011295	1,875		
53		А20.04.019	130	0,017156	2,23		224*
54		Шайба 24 ТД9					
		ГОСТ Р 52646-2006	24	0,0517	1,241		224*
				Итого:	3274		

* В упаковке 048 Ящ1

Изм.	Лист	№ докум.	Подп.	Дата	УРИВ.301329.018ПС	Лист 18

Копировал Формат А1

Продолжение приложения А

(обязательное)

А1.3 УРИВ.301363.124 (1:40)

Секция №3

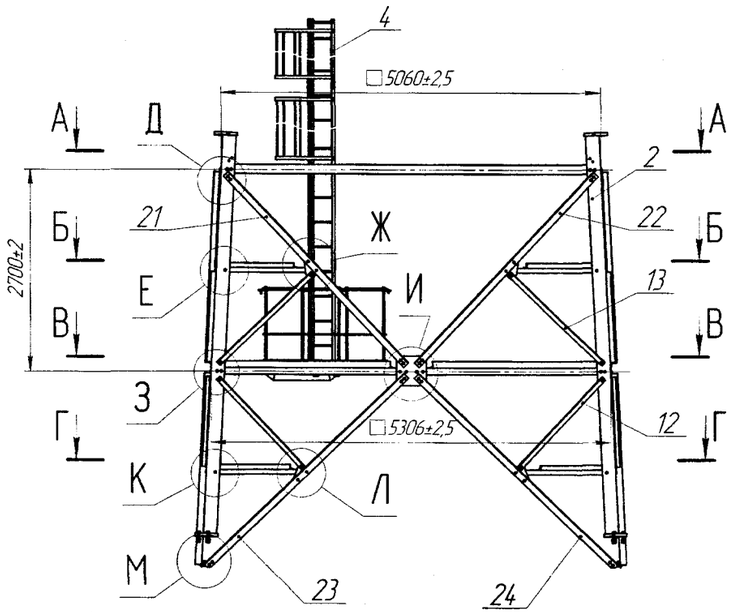

А–А(1:80)

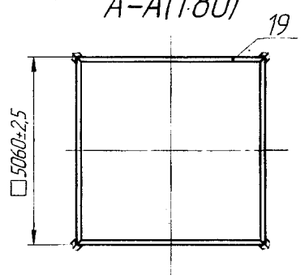

В–В

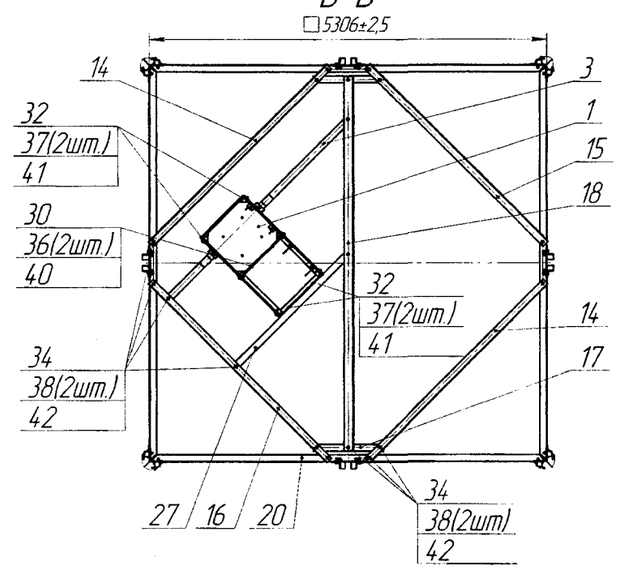

Б–Б(1:80)

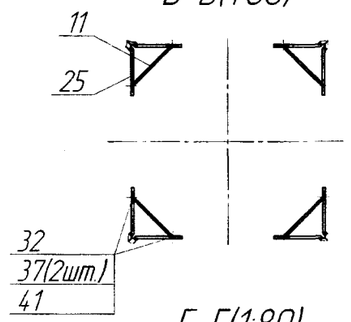

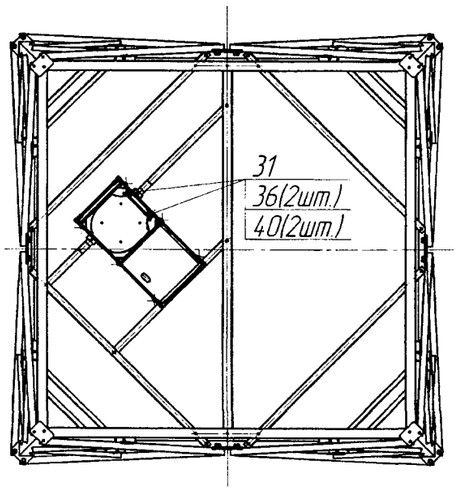

Г–Г(1:80)

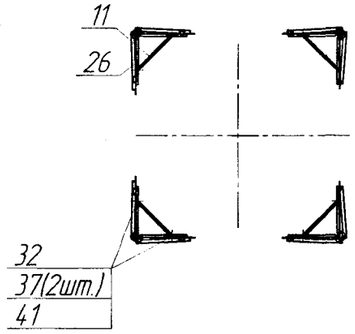

Д (1:10)

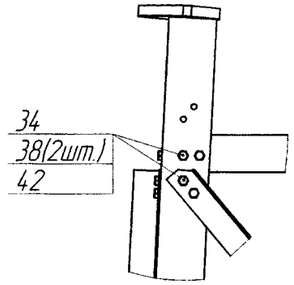

Е (1:10)

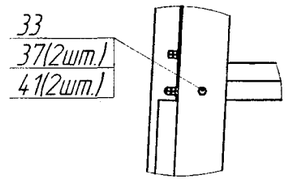

Ж (1:10)

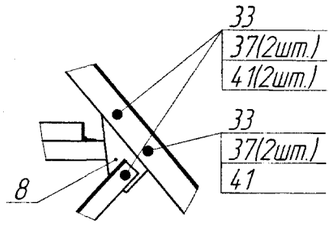

З (1:10)

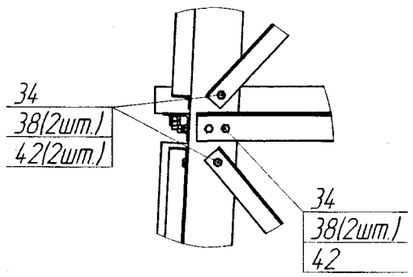

И (1:10)

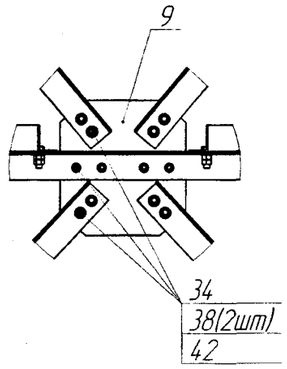

К (1:10)

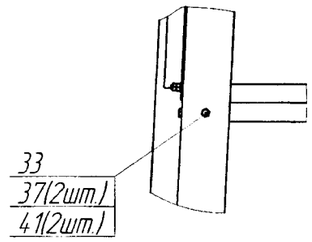

Л (1:10)

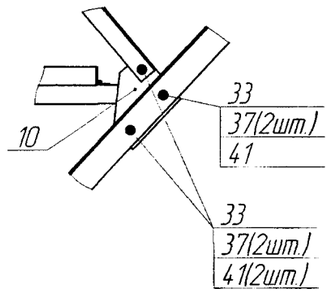

М (1:10)

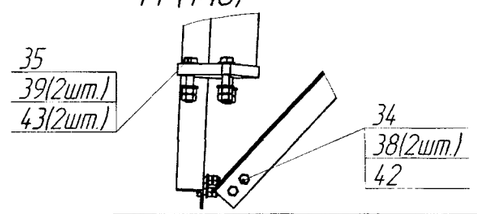

Поз.	Обозначение	Наименование	Кол.	Масса, кг 1 поз.	Масса, кг всех	Маркировка	Упаковка
1	УРИВ.301224.077СБ	Площадка	1	120,9	120,9	1С3	203
2	УРИВ.301421.049-01СБ	Стойка	4	192	768	2С3	199
3	УРИВ.301713.040-01СБ	Уголок	1	29,3	29,3	3С3	
4	УРИВ.305161.009СБ	Лестница	1	200,3	200,3	4С3	207, 208
8	УРИВ.741434.068-01	Пластина	8	2,8	22,4	8С3	199
9	УРИВ.741434.299	Пластина	4	12,2	48,8	9С3	
10	УРИВ.741434.300	Пластина	8	2,5	20	10С3	
11	УРИВ.746112.501-08	Уголок	8	8,9	71,2	11С3	
12	-11	Уголок	8	9,4	75,2	12С3	
13	-12	Уголок	8	9,9	79,2	13С3	
14	УРИВ.746112.503-09	Уголок	2	27,9	55,8	14С3	
15	-10	Уголок	1	27,9	27,9	15С3	
16	-11	Уголок	1	27,9	27,9	16С3	
17	УРИВ.746112.504	Уголок	2	7,7	15,4	17С3	
18	УРИВ.746112.505-04	Уголок	1	77	77	18С3	
19	УРИВ.746112.508-01	Распорка верхняя	4	76,1	304,4	19С3	
20	УРИВ.746112.509-01	Распорка средняя	4	43,2	172,8	20С3	
21	УРИВ.746112.510-02	Раскос	4	29	116	21С3	
22	-03	Раскос	4	29	116	22С3	
23	УРИВ.746112.946	Раскос	4	30,4	121,6	23С3	
24	-01	Раскос	4	30,4	121,6	24С3	
25	УРИВ.746112.948	Уголок	8	7,2	57,6	27С3	
26	-01	Уголок	8	7,2	57,6	28С3	
27	УРИВ.746112.949	Уголок	1	18,3	18,3	29С3	
		Болты ГОСТ 7798-70					
30		М12.6дх40.56.019	2	0,054	0,108		226*
31		М12.6дх60.56.019	2	0,072	0,144		225*
32		М16.6дх50.88.019	20	0,117	2,34		
33		М16.6дх60.88.019	80	0,132	10,56		226*
34		М20.6дх60.88.019	130	0,225	29,25		225*
35		Болт М24х140.10.9 ХЛ ТД9					
		ГОСТ Р 52644-2006	12	0,646	7,752		227*
		Гайки ГОСТ 5915-70					
36		М12.6Н.5.019	8	0,0154	0,123		226*
37		М16.6Н.6.019	200	0,0332	6,64		
38		М20.6Н.6.019	260	0,0626	16,276		227*
39		Гайка М24.10 ТД9					
		ГОСТ Р 52645-2006	24	0,183	4,392		227*
		Шайбы ГОСТ 11371-78					
40		А12.04.019	4	0,00627	0,025		226*
41		А16.04.019	164	0,011295	1,85		
42		А20.04.019	130	0,017156	2,23		227*
43		Шайба 24 ТД9					
		ГОСТ Р 52646-2006	24	0,0517	1,241		227*
				Итого:	2808		

* В упаковке 048 Ящ1

Изм.	Лист	№ докум.	Подп.	Дата	УРИВ.301329.018ПС	Лист 19

Копировал Формат А1

Продолжение приложения А
(обязательное)

А1.4 УРИВ.301363.125 (1:40)

Секция №4

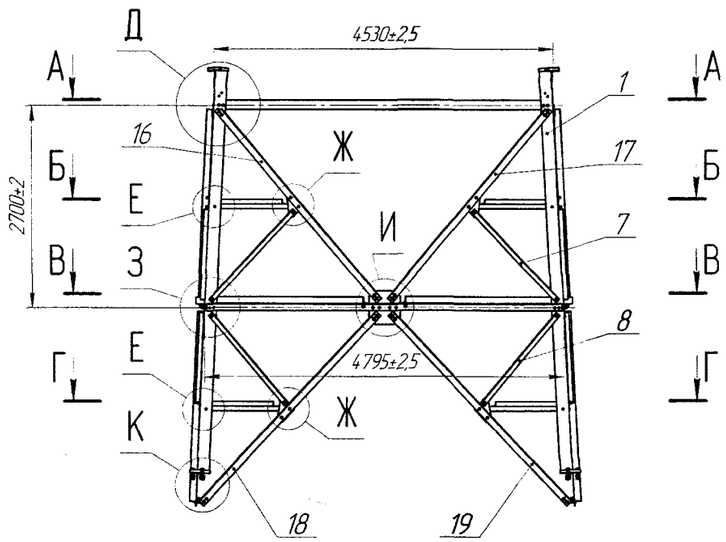

А–А

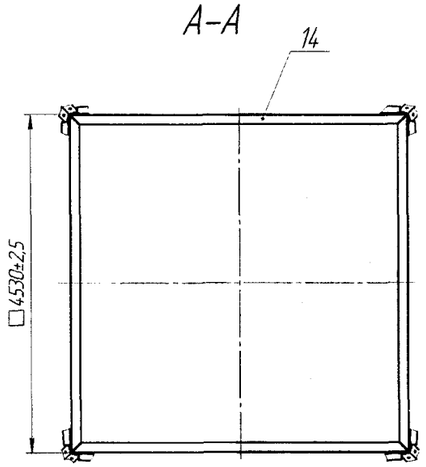

В–В

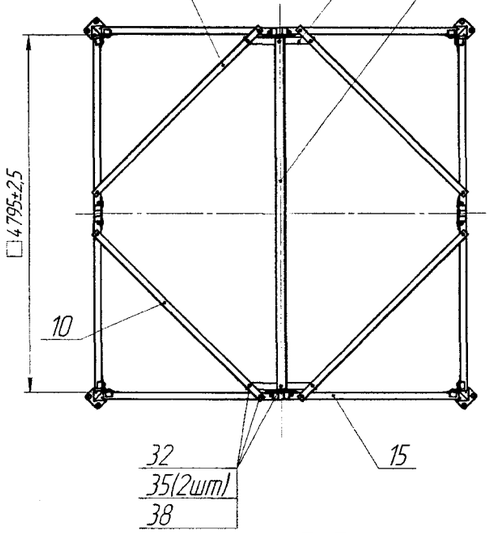

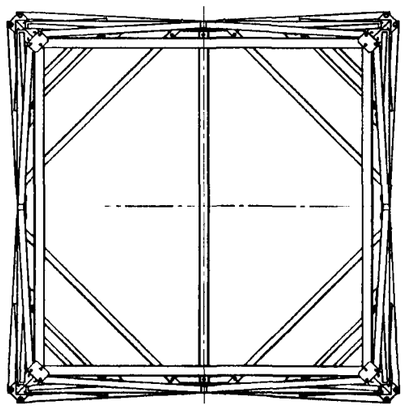

Б–Б

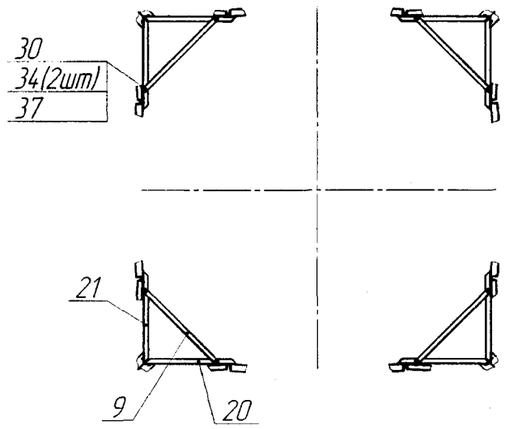

Г–Г

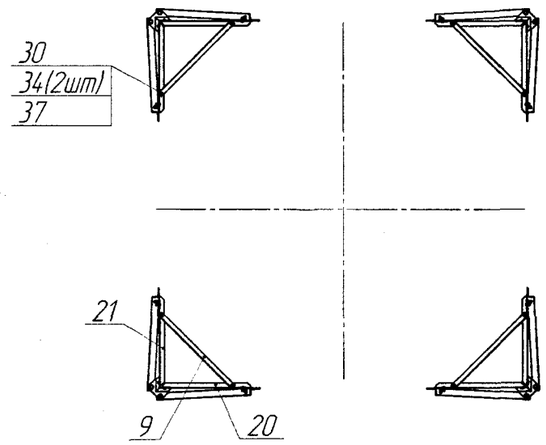

Поз	Обозначение	Наименование	Кол.	Масса, кг 1 поз	Масса, кг всех	Маркировка	Упаковка
1	УРИВ.301421.113СБ	Стойка	4	154,5	618	2С4	205
5	УРИВ.741434.070-01	Пластина	16	3	48	5С4	
6	УРИВ.741434.298	Пластина	4	12,8	51,2	6С4	
7	УРИВ.746112.501-04	Уголок	8	9,4	75,2	7С4	
8	-06	Уголок	8	8,9	71,2	8С4	
9	-10	Уголок	8	7,9	63,2	9С4	
10	УРИВ.746112.503-07	Уголок	2	26,1	52,2	10С4	
11	-08	Уголок	2	26,1	52,2	11С4	
12	УРИВ.746112.504-01	Уголок	2	7,7	15,4	12С4	
13	УРИВ.746112.505-03	Уголок	1	72,3	72,3	13С4	
14	УРИВ.746112.518-01	Распорка верхняя	4	67,9	271,6	14С4	
15	УРИВ.746112.519-01	Распорка средняя	4	39,2	156,8	15С4	
16	УРИВ.746112.520-02	Раскос	4	27,4	109,6	16С4	
17	-03	Раскос	4	27,4	109,6	17С4	
18	УРИВ.746112.521-02	Раскос	4	28,7	114,8	18С4	
19	-03	Раскос	4	28,7	114,8	19С4	
20	УРИВ.746112.956	Уголок	8	6,6	52,8	34С4	
21	-02	Уголок	8	6,6	52,8	36С4	
		Болты ГОСТ 7798-70					
30		М16.6дх50.88.019	16	0,117	1,872		228*
31		М16.6дх60.88.019	112	0,132	14,784		229*
32		М20.6дх60.88.019	94	0,225	21,15		228*
33		Болт М24х140.10.9 ХЛ ТД9					
		ГОСТ Р 52644-2006	12	0,646	7,752		230*
		Гайки ГОСТ 5915-70					
34		М16.6Н.6.019	256	0,0332	8,499		229*
35		М20.6Н.6.019	188	0,0626	11,769		230*
36		Гайка М24.10 ТД9					
		ГОСТ Р 52645-2006	24	0,183	4,392		230*
		Шайбы ГОСТ 11371-78					
37		А16.04.019	224	0,011295	2,53		229*
38		А20.04.019	94	0,017156	1,613		230*
39		Шайба 24 ТД9					
		ГОСТ Р 52646-2006	24	0,0517	1,241		230*
				Итого:	2177		

* В упаковке 048 Ящ1

Д (1:10)

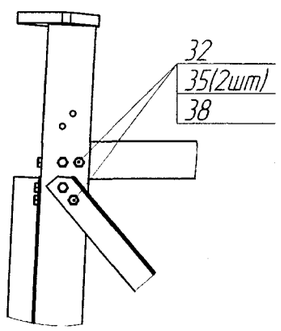

Е (1:10)

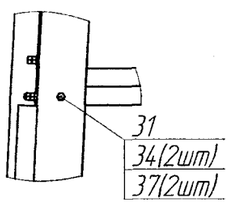

Ж (1:10)

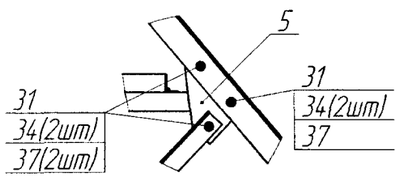

З (1:10)

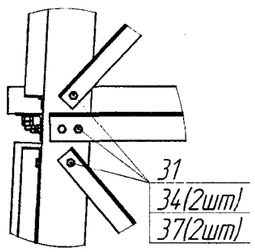

И (1:10)

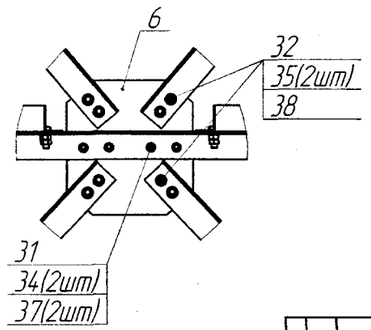

К (1:10)

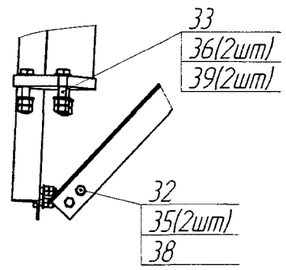

УРИВ.301329.018ПС

Продолжение приложения А
(обязательное)

А1.5 УРИВ.301363.126 (1:40)
Секция №5

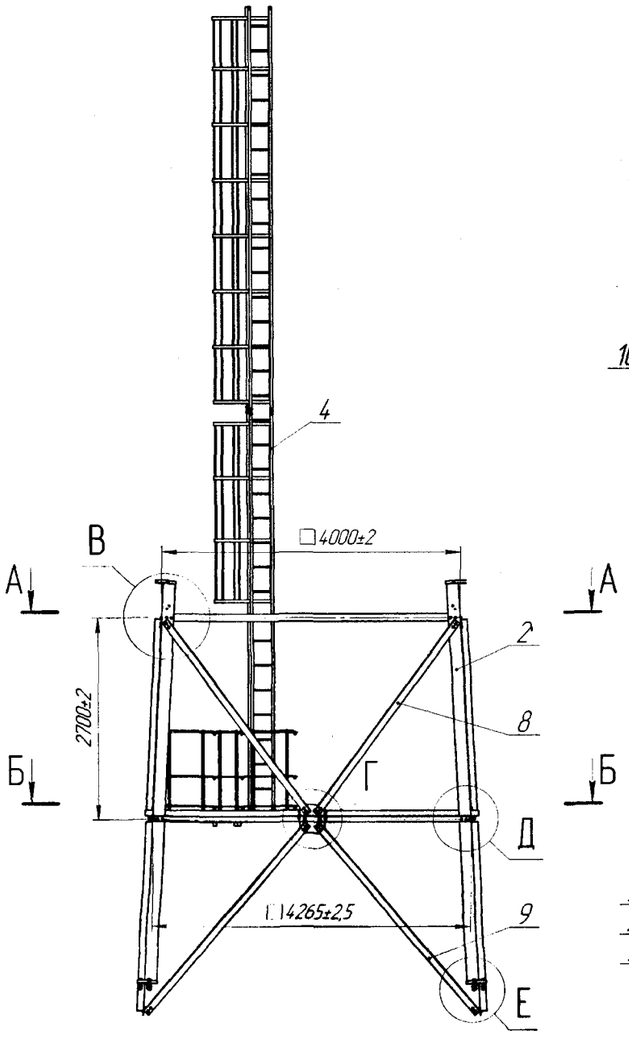

А–А

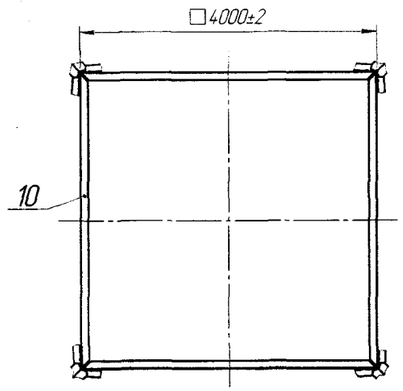

Б–Б

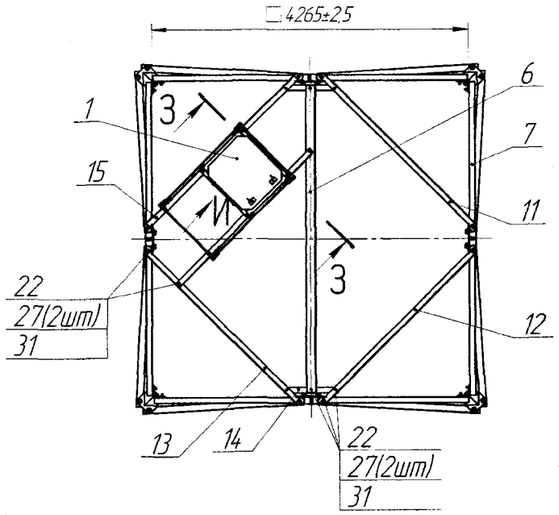

В (1:10)

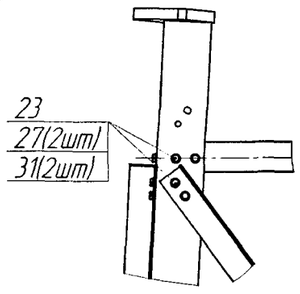

Г (1:10)

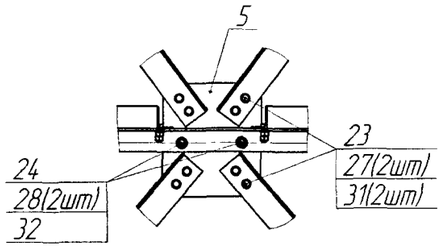

Д (1:10)

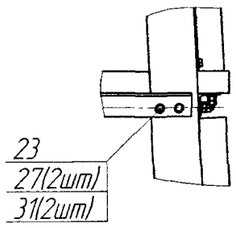

Поз	Обозначение	Наименование	Кол	Масса,кг 1 поз	Масса,кг всех	Маркировка	Упаковка
1	УРИВ.301224.070СБ	Площадка	1	115,4	115,4	1С5	203
2	УРИВ.301421.100СБ	Стойка	4	155,3	621,2	3С5	199
4	УРИВ.305161.009СБ	Лестница	1	200,3	200,3	4С5	207, 208
5	УРИВ.741434.285	Пластина	4	9,5	38	7С5	
6	УРИВ.746112.506-01	Распорка	1	63,7	63,7	6С5	
7	УРИВ.746112.892	Распорка	4	28,9	115,6	9С5	
8	УРИВ.746112.894	Раскос	8	26,6	212,8	10С5	
9	-02	Раскос	8	27,7	221,6	12С5	
10	УРИВ.746112.895	Распорка верхняя	4	41,9	167,6	13С5	199
11	УРИВ.746112.896	Уголок	1	19,9	19,9	14С5	
12	-01	Уголок	1	19,9	19,9	15С5	
13	-02	Уголок	1	19,9	19,9	16С5	
14	УРИВ.746112.897	Уголок	2	5	10	17С5	
15	УРИВ.746112.898	Уголок	1	19,9	19,9	18С5	
		Болты ГОСТ 7798-70					
20		М12.6gх40.56.019	2	0,054	0,108		231*
21		М12.6gх60.56.019	2	0,072	0,144		232*
22		М16.6gх50.88.019	16	0,117	1,872		
23		М16.6gх60.88.019	96	0,132	12,672		231*
24		М20.6gх60.88.019	8	0,225	1,8		232*
25		Болт М24х140.10.9 Х/Л ТД9					
		ГОСТ Р 52644-2006	12	0,646	7,752		232*
		Гайки ГОСТ 5915-70					
26		М12.6Н.5.019	8	0,0154	0,123		
27		М16.6Н.6.019	224	0,0332	7,437		231*
28		М20.6Н.6.019	16	0,0626	1,002		
29		Гайка М24.10 ТД9					
		ГОСТ Р 52645-2006	24	0,183	4,392		232*
		Шайбы ГОСТ 11371-78					
30		А12.04.019	4	0,00627	0,025		
31		А16.04.019	208	0,011295	2,349		231*
32		А20.04.019	8	0,017156	0,137		
33		Шайба 24 ТД9					
		ГОСТ Р 52646-2006	24	0,0517	1,241		232*
				Итого:	1887		

* В упаковке 048 Ящ1

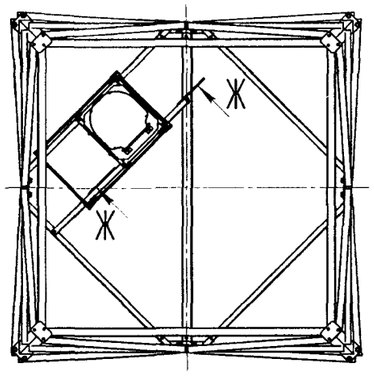

Е (1:10)

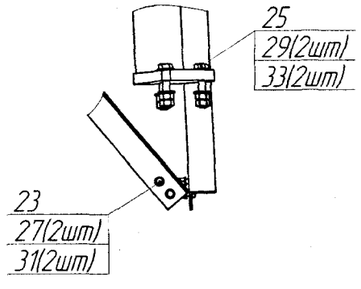

Ж–Ж (1:10)

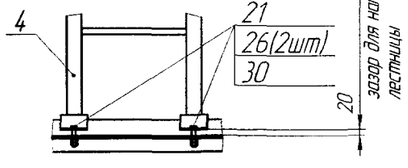

3–3 (1:5)

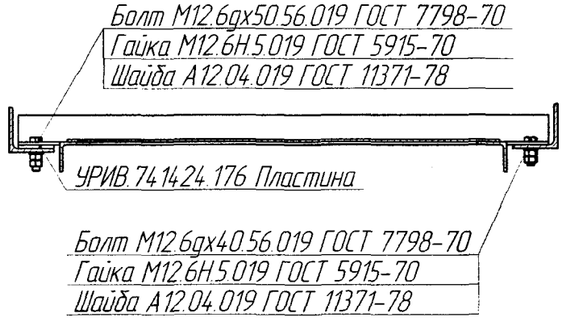

Крепеж и пластины входят в сборку УРИВ.301224.070СБ Площадка

И (1:10)

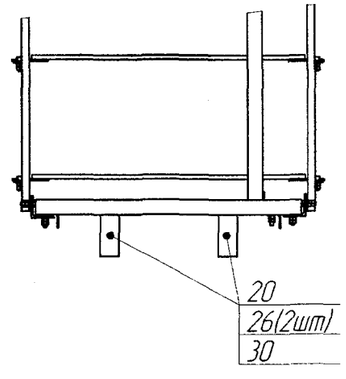

Продолжение приложения А
(обязательное)
А16 УРИВ.301363.127 (1:40)
Секция №6

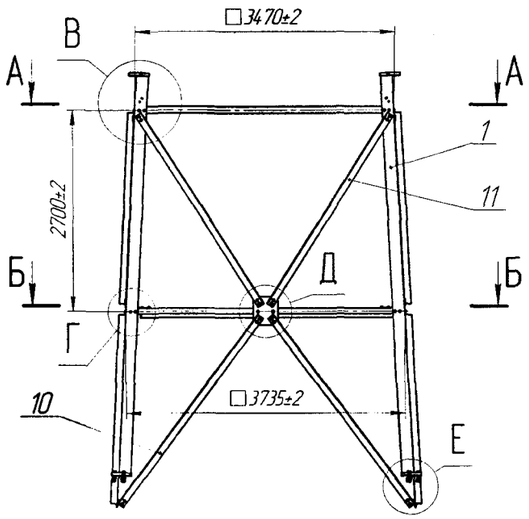

А–А (1:25)

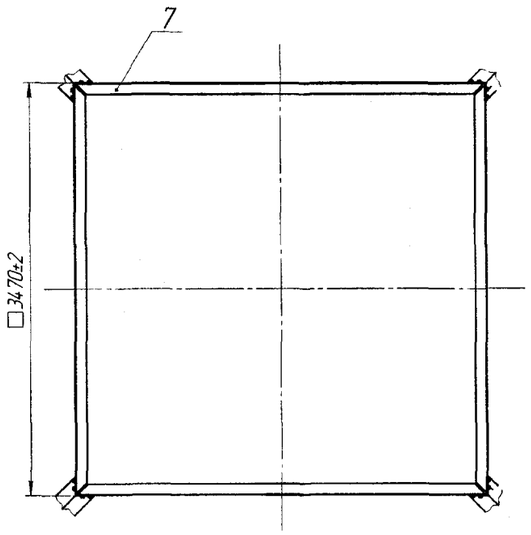

Б–Б (1:25)

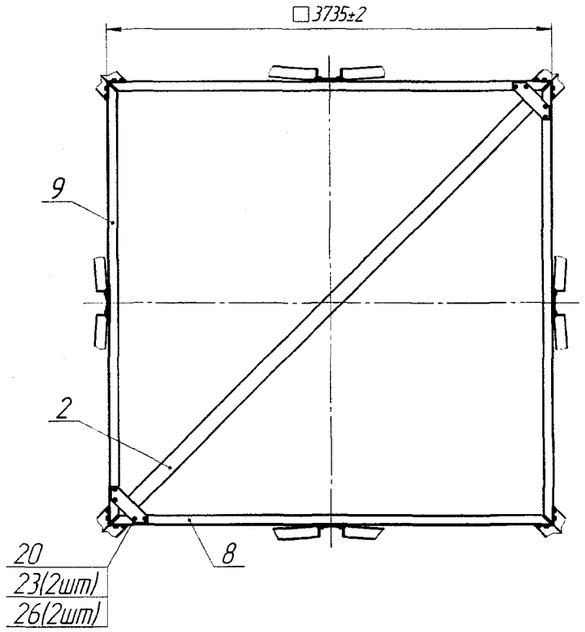

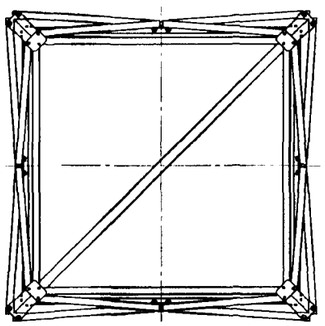

В (1:10)

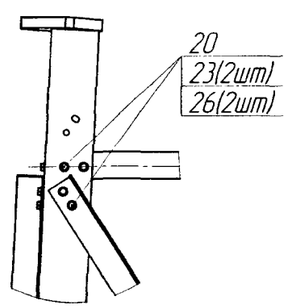

Г (1:10)

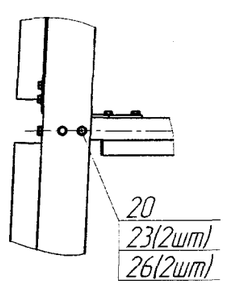

Д (1:10)

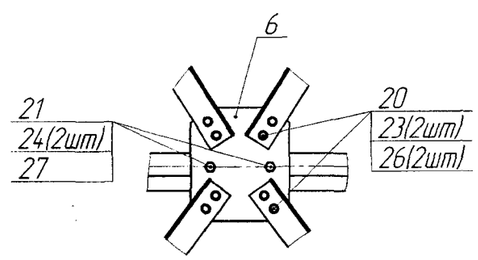

Е (1:10)

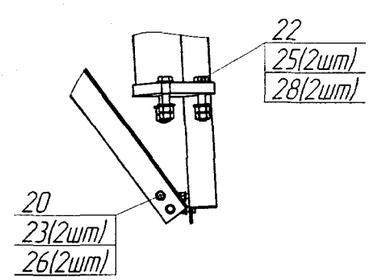

Поз	Обозначение	Наименование	Кол	Масса,кг 1 поз	Масса,кг всех	Маркировка	Упаковка
1	УРИВ.301421.100-01СБ	Стойка	4	155,3	621,2	3С6	200
2	УРИВ.301713.062СБ	Уголок диафрагмы	1	81,4	81,4	5С6	
6	УРИВ.741434.021-02	Пластина	4	9,5	38	6С6	
7	УРИВ.746112.090-01	Распорка верхняя	4	28	112	7С6	
8	УРИВ.746112.904	Распорка	2	24,94	49,88	13С6	
9	-02	Распорка	2	24,94	49,88	15С6	
10	УРИВ.746112.908	Раскос	8	26,3	210,4	21С6	
11	-01	Раскос	8	25,3	202,4	22С6	
		Болты ГОСТ 7798-70					
20		М16.6дх60.88.019	104	0,132	13,728		233*
21		М20.6дх60.88.019	8	0,225	1,8		
22		Болт М24х140 10.9 ХЛ ТД9					
		ГОСТ Р 52644-2006	12	0,646	7,752		234*
		Гайки ГОСТ 5915-70					
23		М16.6Н.6.019	208	0,0332	6,906		234*
24		М20.6Н.6.019	16	0,0626	1,002		
25		Гайка М24 10 ТД9					
		ГОСТ Р 52645-2006	24	0,183	4,392		234*
		Шайбы ГОСТ 11371-78					
26		А16.04.019	208	0,011295	2,349		233*
27		А20.04.019	8	0,017156	0,137		
28		Шайба 24 ТД9					
		ГОСТ Р 52646-2006	24	0,0517	1,241		233*
				Итого:	14,04		

* В упаковке 04.8 Ящ1

Продолжение приложения А
(обязательное)

А1.7 УРИВ.301363.128 (1:40)
Секция №7

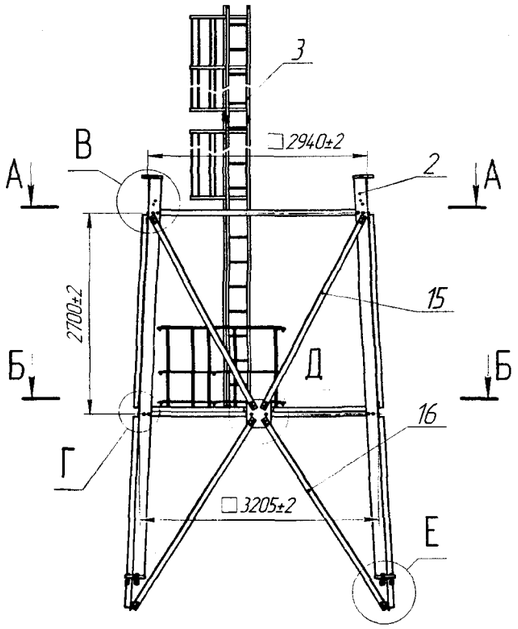

А–А (1:25)

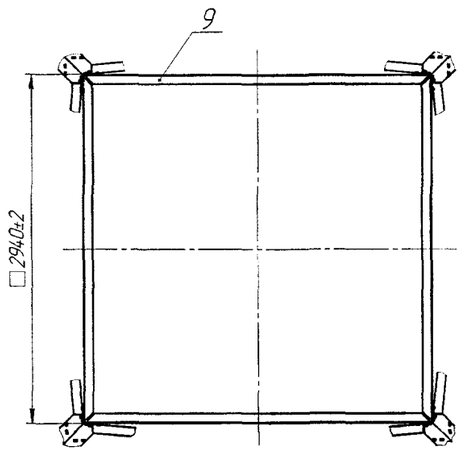

Б–Б (1:25)

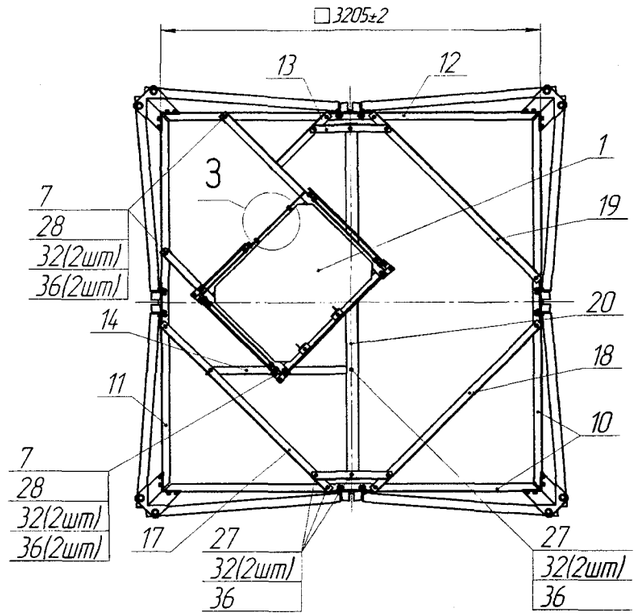

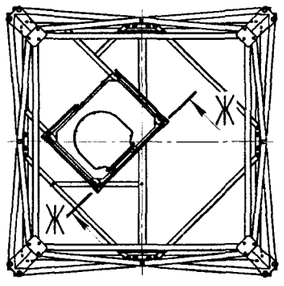

В (1:10)

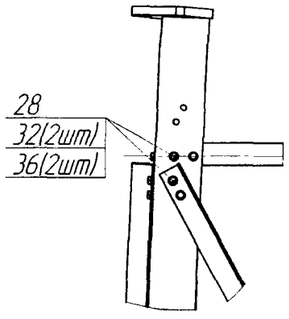

Г (1:10)

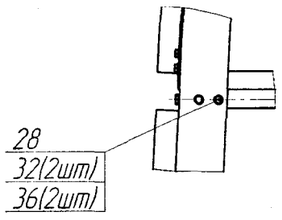

Д (1:10)

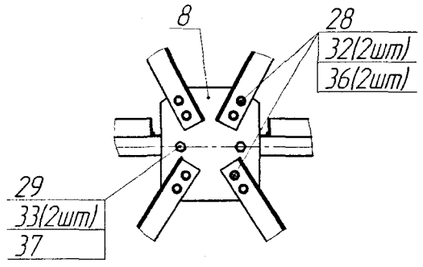

Е (1:10)

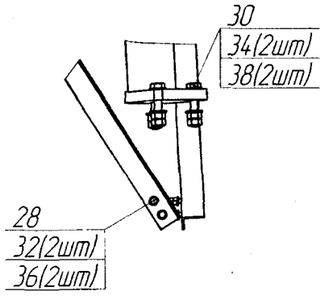

Ж–Ж (1:10)

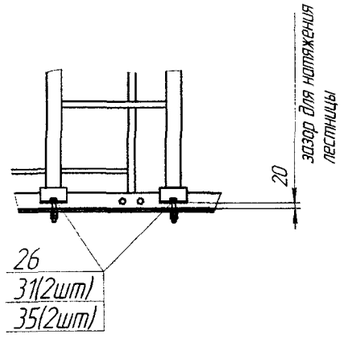

З (1:5)

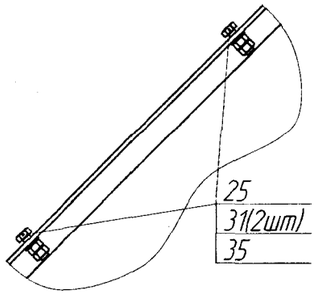

Поз	Обозначение	Наименование	Кол	Масса,кг 1 поз.	Масса,кг всех	Маркировка	Упаковка
1	УРИВ.301224.072СБ	Площадка	1	118,8	118,8	1С7	203
2	УРИВ.301421.011-01СБ	Стойка	4	153,4	613,6	2С7	201
3	УРИВ.305161.009СБ	Лестница	1	200,3	200,3	3С7	207, 208
7	УРИВ.741424.176-01	Пластина	3	0,156	0,468	7С7	201
8	УРИВ.741434.021-01	Пластина	4	9,5	38	8С7	
9	УРИВ.746112.534-01	Распорка верхняя	4	19,5	78	9С7	
10	УРИВ.746112.546-03	Распорка	2	17,68	35,36	10С7	
11	-04	Распорка	1	17,66	17,66	11С7	
12	-05	Распорка	1	17,66	17,66	12С7	
13	УРИВ.746112.562-01	Уголок	2	3,6	7,2	13С7	
14	УРИВ.746112.564-01	Уголок	1	7,1	7,1	14С7	
15	УРИВ.746112.922-01	Раскос	8	20,1	160,8	16С7	
16	-02	Раскос	8	20,8	166,4	17С7	
17	УРИВ.746112.923	Уголок	1	11,31	11,31	18С7	
18	-01	Уголок	1	11,32	11,32	19С7	
19	-02	Уголок	1	11,32	11,32	20С7	
20	УРИВ.746112.924	Уголок диафрагмы	1	32,2	32,2	21С7	
		Болты ГОСТ 7798-70					
25		М12.6gх40.56.019	2	0,054	0,108		236*
26		М12.6gх70.56.019	2	0,081	0,162		235*
27		М16.6gх50.88.019	15	0,117	1,755		236*
28		М16.6gх60.88.019	100	0,132	13,2		235*
29		М20.6gх60.88.019	8	0,225	1,8		
30		Болт М24х140 10.9 Х/Л ТД9					
		ГОСТ Р 52644-2006	12	0,646	7,752		236*
		Гайки ГОСТ 5915-70					
31		М12.6Н.5.019	8	0,0154	0,123		236*
32		М16.6Н.6.019	230	0,0332	7,636		
33		М20.6Н.6.019	16	0,0626	1,002		
34		Гайка М24.10 ТД9					
		ГОСТ Р 52645-2006	24	0,183	4,392		236*
		Шайбы ГОСТ 11371-78					
35		А12.04.019	6	0,00627	0,038		235*
36		А16.04.019	215	0,011295	2,428		
37		А20.04.019	8	0,017156	0,137		
38		Шайба 24 ТД9					
		ГОСТ Р 52646-2006	24	0,0517	1,241		235*
				Итого:	1569		

* В упаковке 048 Ящ1

Изм	Лист	№ докум.	Подп.	Дата	УРИВ 301329.018ПС	Лист 23

Копировал Формат А1

Инв. № подл. | Подп. и дата | Взам. инв. № | Инв. № дубл. | Подп. и дата

УРИВ.301329.018ПС

Продолжение приложения А
(обязательное)

А1.8 УРИВ.301363.129 (1:20)
Секция №8

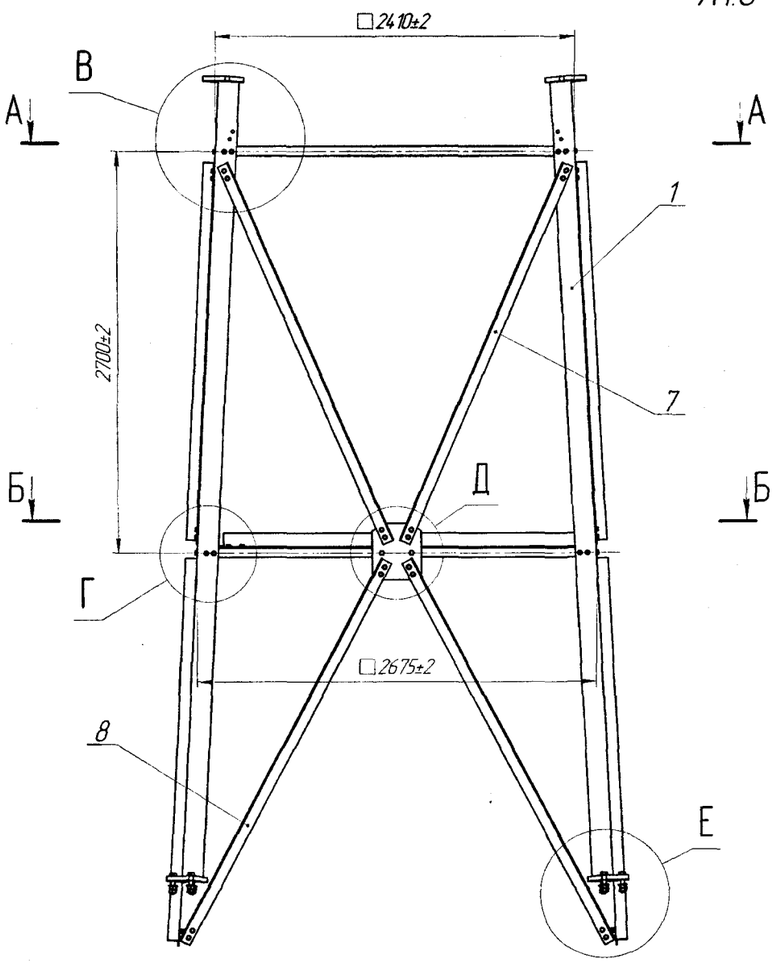

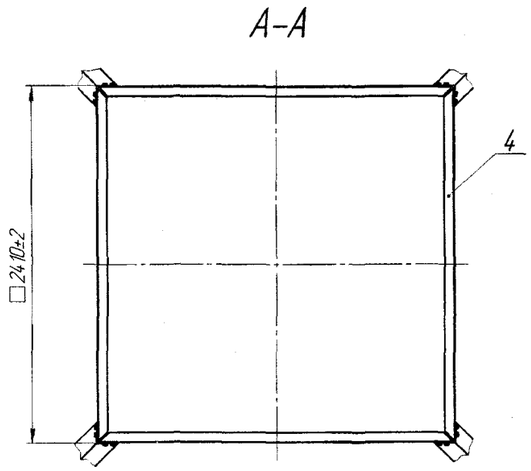

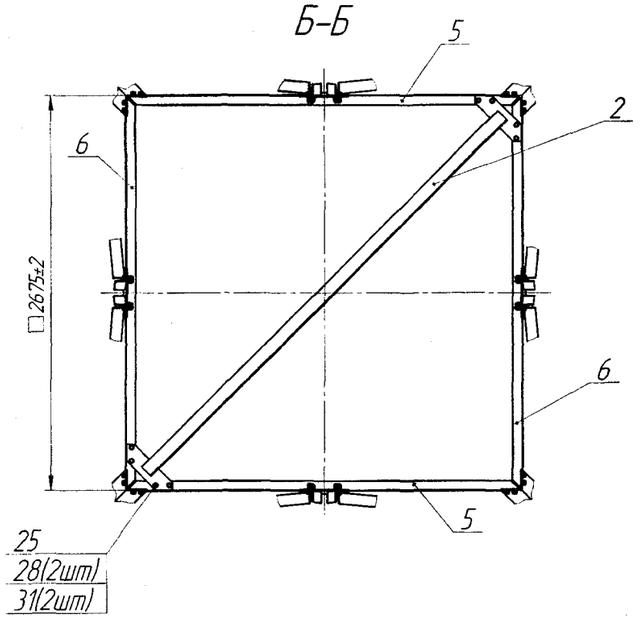

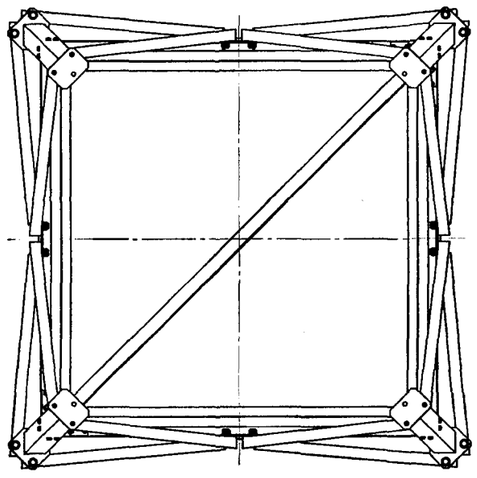

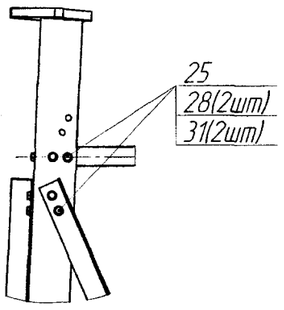

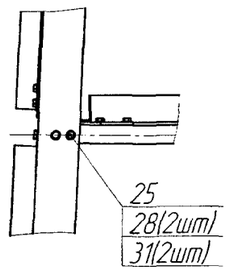

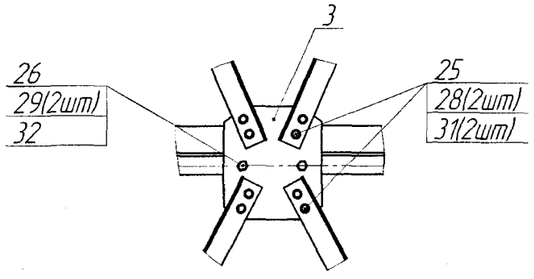

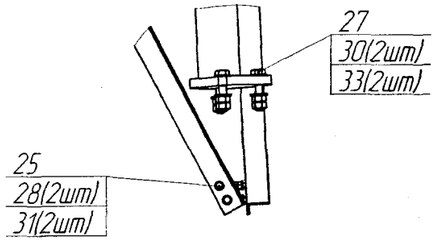

Поз.	Обозначение	Наименование	Кол.	Масса, кг 1 поз.	Масса, кг всех	Маркировка	Упаковка
1	УРИВ.301421106СБ	Стойка	4	123,5	494	2С8	200
2	УРИВ.301713.063-01СБ	Уголок диафрагмы	1	34,6	34,6	5С8	
3	УРИВ.741434.021-02	Пластина	4	9,5	38	3С8	
4	УРИВ.746112.931	Распорка верхняя	4	13,3	54,2	10С8	
5	УРИВ.746112.932	Распорка средняя	2	14,7	29,4	12С8	
6	-01	Распорка средняя	2	14,7	29,4	13С8	
7	УРИВ.746112.933	Раскос	8	19	152	16С8	
8	-03	Раскос	8	19,9	159,2	19С8	
		Болты ГОСТ 7798-70					
25		М16.6gх60.88.019	104	0,132	13,728		237*
26		М20.6gх60.88.019	8	0,225	1,8		
27		БолтМ24.6gх120.10.9ХЛ.ТД9					
		ГОСТ Р 52644-2006	12	0,578	6,936		238*
		Гайки ГОСТ 5915-70					
28		М16.6Н.6.019	208	0,0332	6,906		238*
29		М20.6Н.6.019	16	0,0626	1,0016		
30		Гайка М24.10.ТД9					
		ГОСТ Р 52645-2006	24	0,183	4,392		238*
		Шайбы ГОСТ 11371-78					
31		А16.04.019	208	0,011295	2,35		237*
32		А20.04.019	8	0,017156	0,137		
33		Шайба 24.ТД9					
		ГОСТ Р 56646-2006	24	0,0517	1,241		237*
				Итого:	1029		

* В упаковке 048 Ящ1

Инв. № подл. | Подп. и дата | Взам. инв. № | Инв. № дубл. | Подп. и дата

УРИВ.301329.018ПС

Продолжение приложения А
(обязательное)

А1.9 УРИВ.301363.130 (1:20)
Секция №9

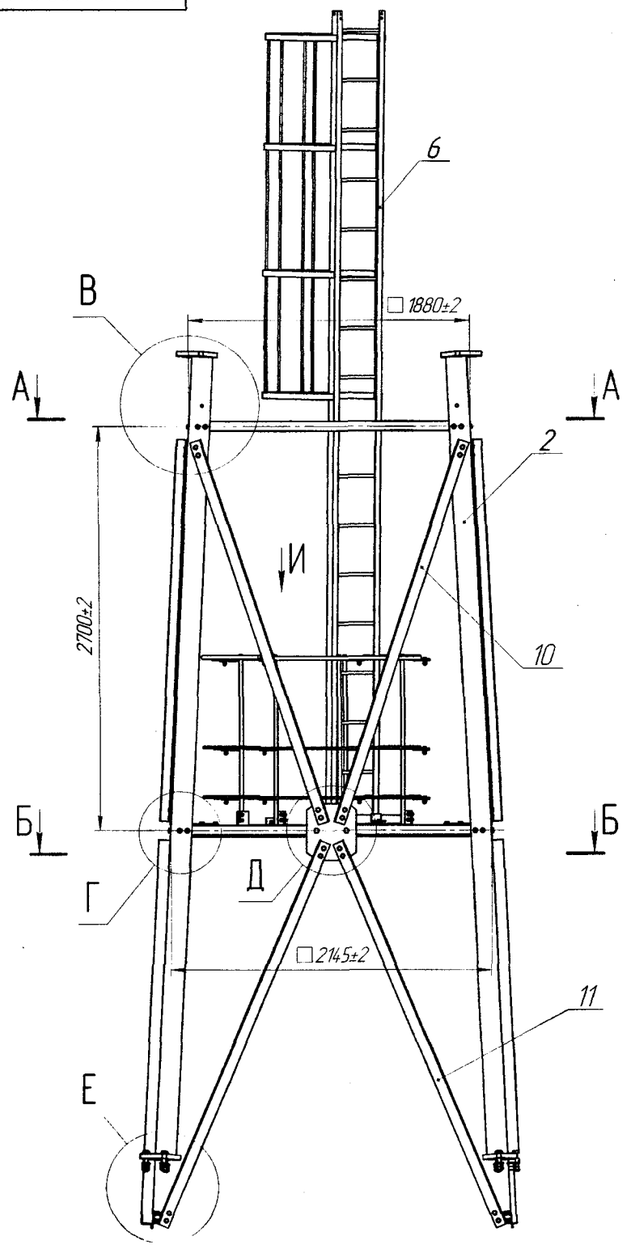

А–А

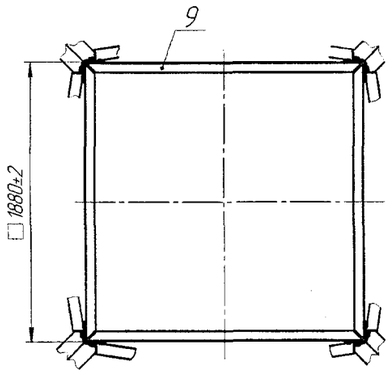

Б–Б

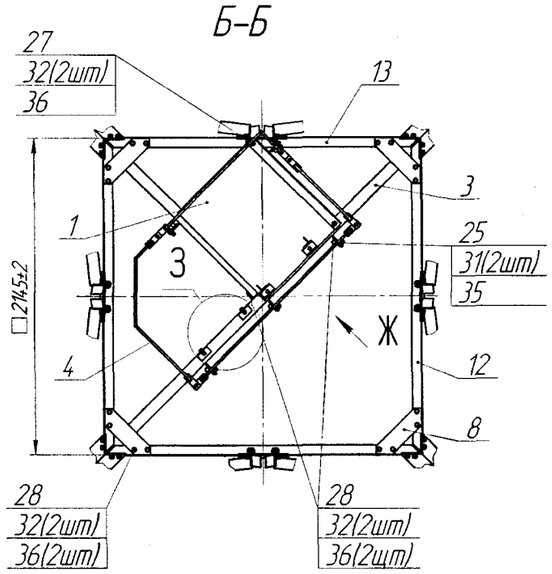

В (1:10)

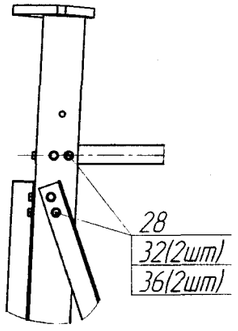

Г (1:10)

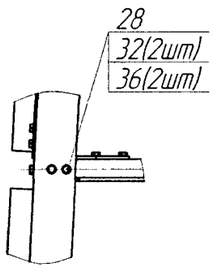

Д (1:10)

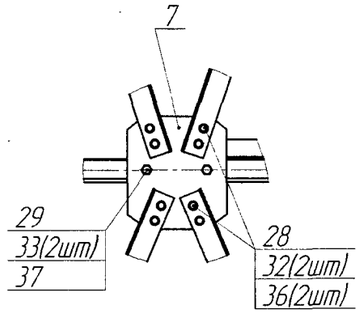

Поз.	Обозначение	Наименование	Кол.	Масса, кг 1 поз.	Масса, кг всех	Маркировка	Упаковка	Примечание
1	УРИВ.301224.075СБ	Площадка	1	40	40	1С9	203	
2	УРИВ.301421.108СБ	Стойка	4	123,5	494	3С9	201	
3	УРИВ.301713.066СБ	Уголок диафрагмы	1	27,9	27,9	5С9		
4	УРИВ.305117.002СБ	Ограждение площадки	1	56,5	56,5	4С9	–	
4.1	УРИВ.305117.003-01	Ограждение	1	2,5	2,5	4С9-1	203	входит в сборку поз.4
4.2	УРИВ.305117.003-03	Ограждение	2	1,1	2,2	4С9-2		
4.3	УРИВ.305117.005	Ограждение	1	4,8	4,8	4С9-3		
4.4	УРИВ.305117.005-01	Ограждение	2	1,8	3,6	4С9-4		
4.5	УРИВ.305117.038	Ограждение площадки	1	24,3	24,3	4С9-5		
4.6	УРИВ.305117.039	Ограждение площадки	1	18	18	4С9-6		
6	УРИВ.305161.011-01СБ	Лестница	1	82,5	82,5	6С9	206	
7	УРИВ.741434.022-01	Пластина	4	9,6	38,4	7С9	201	
8	УРИВ.741474.004-03	Кронштейн	1	3,2	3,2	8С9		
9	УРИВ.746112.931-02	Распорка верхняя	4	10,2	40,8	11С9		
10	УРИВ.746112.933-04	Раскос	8	18,5	148	12С9		
11	-06	Раскос	8	19,2	153,6	14С9		
12	УРИВ.746112.937	Распорка	3	11,65	34,95	15С9		
13	-01	Распорка	1	11,63	11,63	16С9		
		Болты ГОСТ 7798-70						
25		М12.6дх40.56.019	24	0,054	1,296		239*	установлено 10шт на сборке поз.4
26		М12.6дх70.56.019	2	0,081	0,162		240*	
27		М16.6дх50.88.019	1	0,117	0,117		239*	
28		М16.6дх60.88.019	114	0,132	15,048		240*	
29		М20.6дх60.88.019	8	0,225	1,8			
30		БолтМ24.6дх120.10.9ХЛ.ТД9						
		ГОСТ Р 52644-2006	12	0,578	6,936		239*	
		Гайки ГОСТ 5915-70						
31		М12.6Н.5.019	52	0,0154	0,8008		239*	установлено 74шт на сборке поз.4
32		М16.6Н.6.019	230	0,0332	7,636			
33		М20.6Н.6.019	16	0,0626	1,0016			
34		Гайка М24.10.ТД9						
		ГОСТ Р 52645-2006	24	0,183	4,392		239*	
		Шайбы ГОСТ 11371-78						
35		А12.04.019	28	0,00627	0,17556		240*	установлено 12шт на сборке поз.4
36		А16.04.019	229	0,011295	2,5866			
37		А20.04.019	8	0,017156	0,1373			
38		Шайба 24.ТД9						
		ГОСТ Р 56646-2006	24	0,0517	1,2408		240*	
				Итого:	1174			

* В упаковке 048 Ящ1

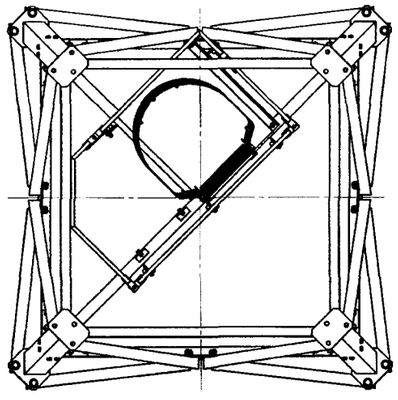

Е (1:10)

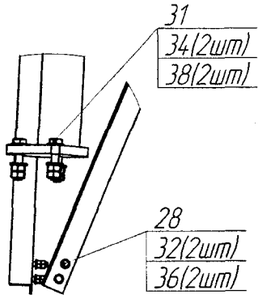

Ж (1:10)

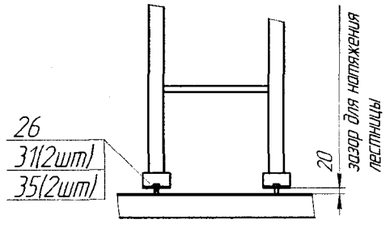

З (1:5)

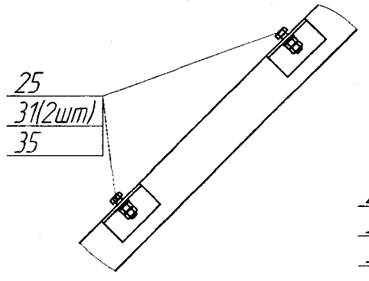

И(1:10)

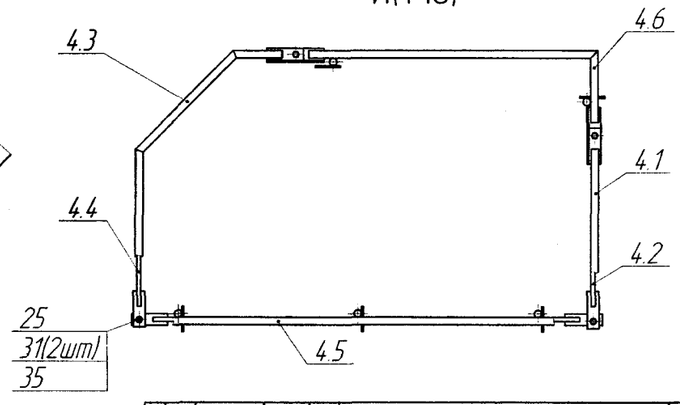

Изм.	Лист.	№ докум.	Подп.	Дата	УРИВ.301329.018ПС	Лист 25

Копировал Формат А1

УРИВ.301329.018ПС

Продолжение приложения А

(обязательное)

А1.10 УРИВ.301363.131 (1:20)

Секция №10

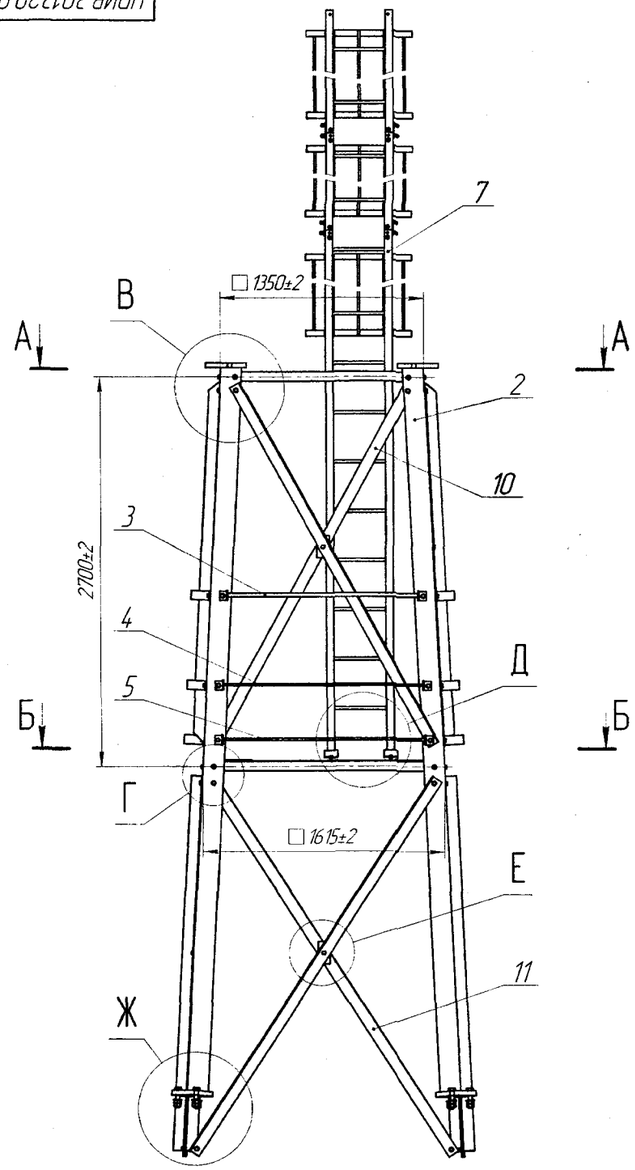

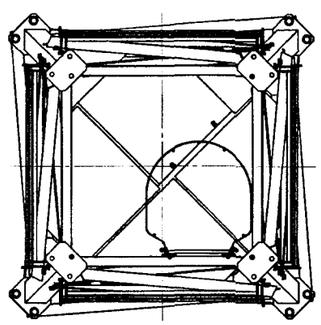

А–А (1:10)

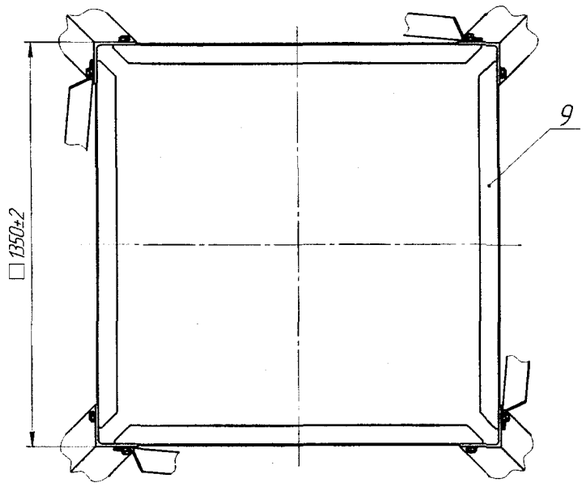

Б–Б (1:10)

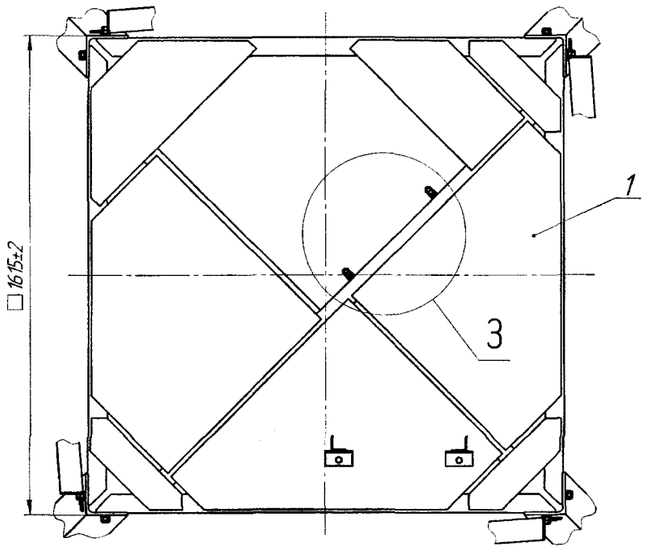

В (1:10)

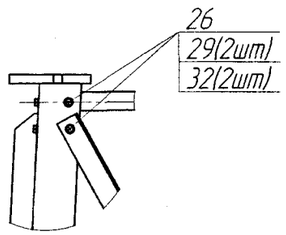

Г (1:10)

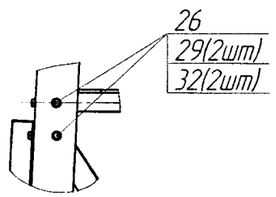

З (1:5)

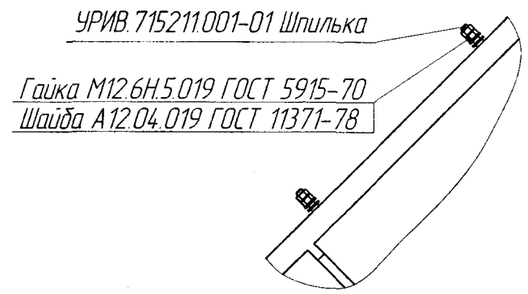

Крепеж и шпильки входят в сборку УРИВ.301224.076СБ Площадка

Д (1:10)

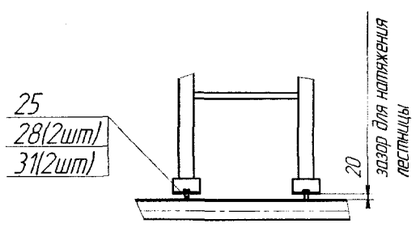

Е (1:10)

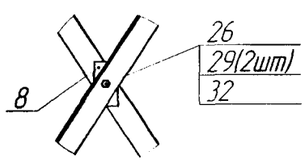

Ж (1:10)

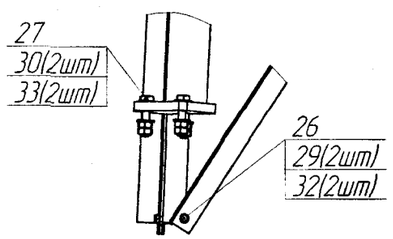

Поз.	Обозначение	Наименование	Кол.	Масса, кг 1 поз.	Масса, кг всех	Маркировка	Упаковка
1	УРИВ.301224.076СБ	Площадка	1	124	124	1С10	203
2	УРИВ.301421.111СБ	Стойка	4	113,9	455,6	4С10	200
3	УРИВ.305117.051СБ	Ограждение	4	6,1	24,4	6С10	203
4	-02	Ограждение	4	2,8	11,2	8С10	
5	-04	Ограждение	4	2,87	11,48	10С10	
7	УРИВ.305161.012СБ	Лестница	1	256,8	256,8	7С10	206, 207
8	УРИВ.741434.297	Пластина	8	0,92	7,36	14С10	200
9	УРИВ.746112.941	Распорка верхняя	4	6,9	27,6	16С10	
10	УРИВ.746112.942	Раскос	8	18,5	148	18С10	
11	УРИВ.746112.943	Раскос	8	20,4	163,2	20С10	
		Болты ГОСТ 7798-70					
25		М12.6gх70.56.019	2	0,081	0,162		241*
26		М16.6gх60.88.019	72	0,132	9,504		
27		БолтМ24.6gх120.10.9Х/Л.ТД9					
		ГОСТ Р 52644-2006	12	0,578	6,936		241*
		Гайки ГОСТ 5915-70					
28		М12.6Н.5.019	4	0,0154	0,0616		241*
29		М16.6Н.6.019	144	0,0332	4,7808		
30		Гайка М24.10.ТД9					
		ГОСТ Р 52645-2006	24	0,183	4,392		241*
		Шайбы ГОСТ 11371-78					
31		А12.04.019	4	0,00627	0,02508		241*
32		А16.04.019	128	0,011295	1,44457		
33		Шайба 24.ТД9					
		ГОСТ Р 56646-2006	24	0,0517	1,2408		241*
				Итого:	1258		

* В упаковке 048 Ящ1

Изм.	Лист	№ докум.	Подп.	Дата	УРИВ.301329.018ПС	Лист 26

Копировал Формат А1

Инв. № подл. | Подп. и дата | Взам. инв. № | Инв. № дубл. | Подп. и дата

УРИВ.301329.018ПС

Продолжение приложения А
(обязательное)

А1.11 УРИВ.301363.132 (1:20)
Секция №11

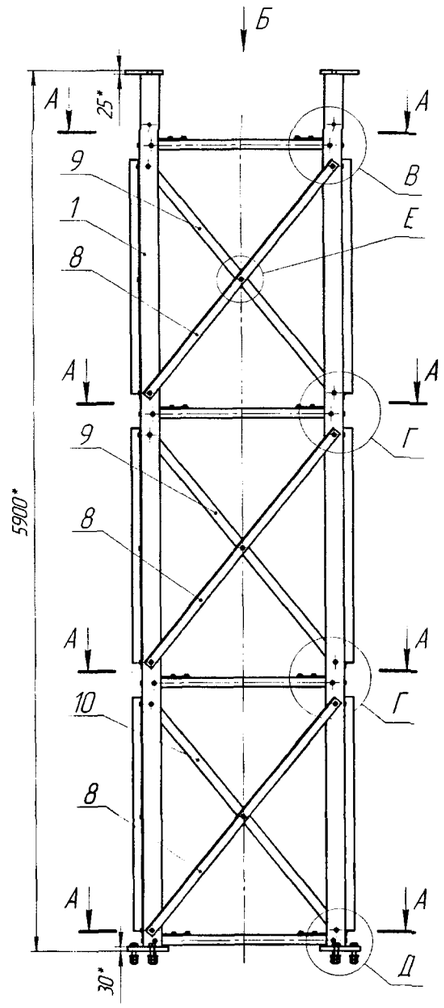

А–А(1:10)

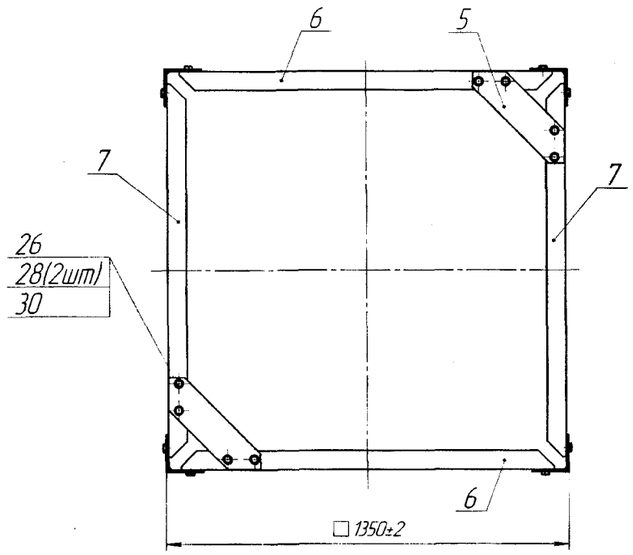

Б(1:10)

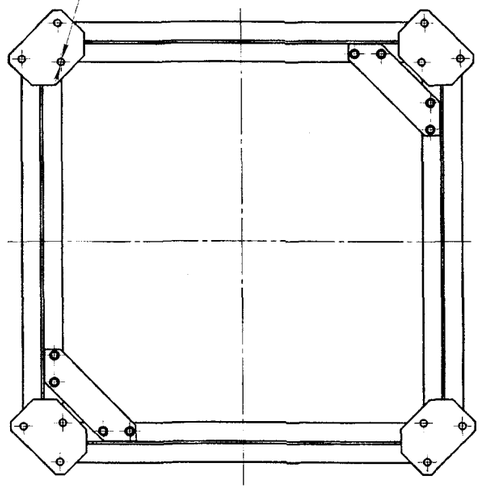

В(1:5)

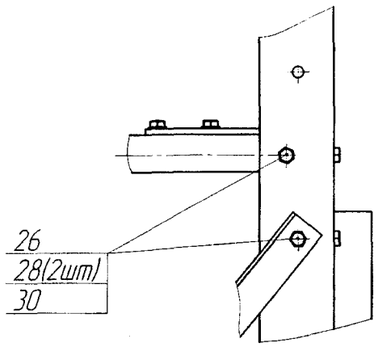

Г(1:5)

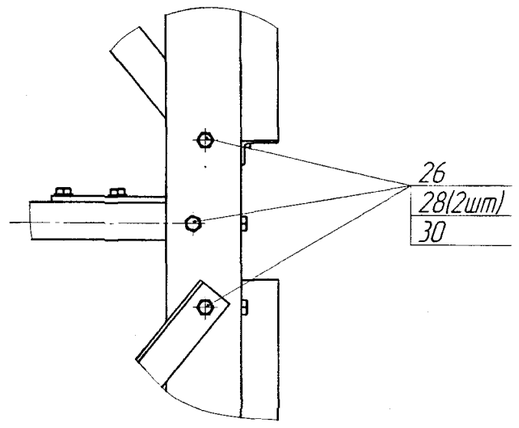

Д(1:5)

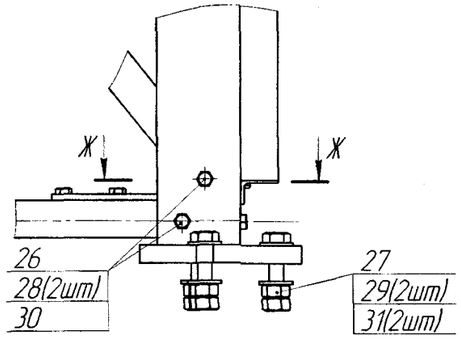

Ж–Ж(1:5)

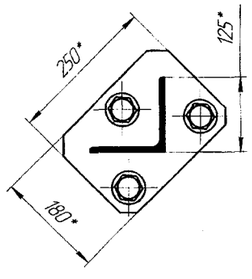

Е(1:5)

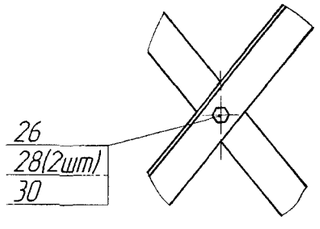

Поз.	Обозначение	Наименование	Кол.	Масса, кг 1 поз.	Масса, кг всех	Маркировка	Упаковка
1	УРИВ.301421.104СБ	Стойка С11	4	108	432	2С11	201
5	УРИВ.741474.004-03	Кронштейн	8	3,2	25,6	5С11	
6	УРИВ.746112.920	Распорка	8	6,9	55,2	6С11	
7	-01	Распорка	8	6,9	55,2	7С11	
8	УРИВ.746112.557-03	Раскос	12	11,6	139,2	8С11	
9	-04	Раскос	8	11,5	92	9С11	
10	-05	Раскос	4	11,4	45,6	10С11	
		Болты ГОСТ 7798-70					
26		М16.6gх50.88.019	124	0,117	14,508		242*
27		БолтМ24.6gх120 10.9Х/Л ТД9					
		ГОСТ Р 52644-2006	12	0,578	6,936		242*
		Гайки ГОСТ 5915-70					
28		М16.6Н.6.019	248	0,0332	8,2336		242*
29		Гайка М24.10.ТД9					
		ГОСТ Р 56645-2006	24	0,183	4,392		242*
		Шайбы ГОСТ 11371-78					
30		А16.04.019	124	0,011295	1,40058		242*
31		Шайба 24.ТД9					
		ГОСТ Р 56646-2006	24	0,0517	1,2408		242*
				Итого:	882		

* В упаковке 0,48 Ящ1

Изм.	Лист	№ докум.	Подп.	Дата	УРИВ.301329.018 ПС	Лист 27

Копировал Формат А1

УРИВ.301329.018ПС

Продолжение приложения А
(обязательное)

А1.12 УРИВ.301363.133 (1:20)
Секция №12

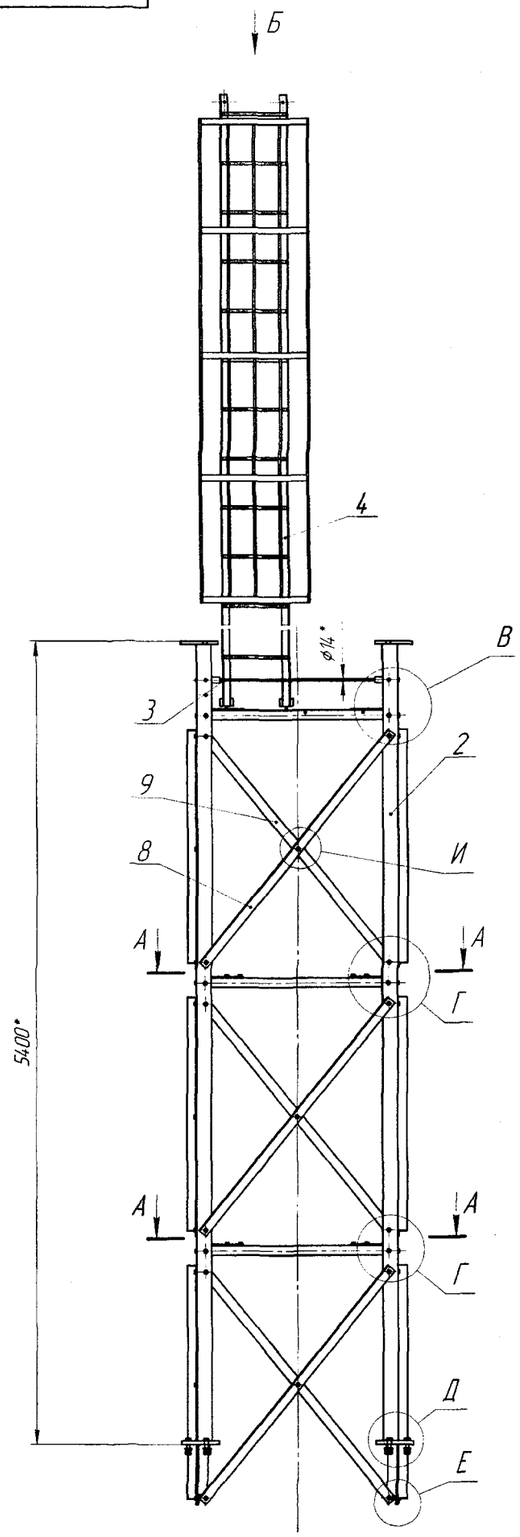

А–А(1:10)

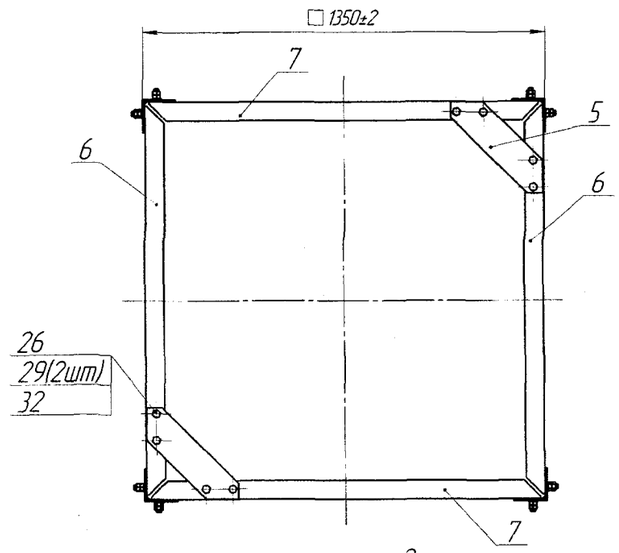

В(1:5)

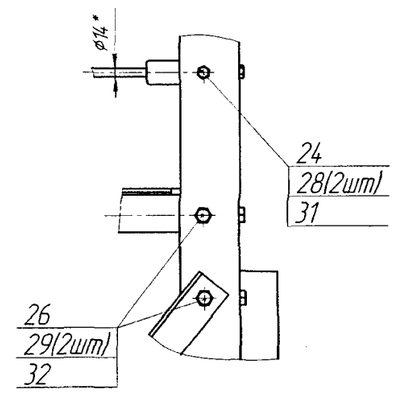

Б(1:10)

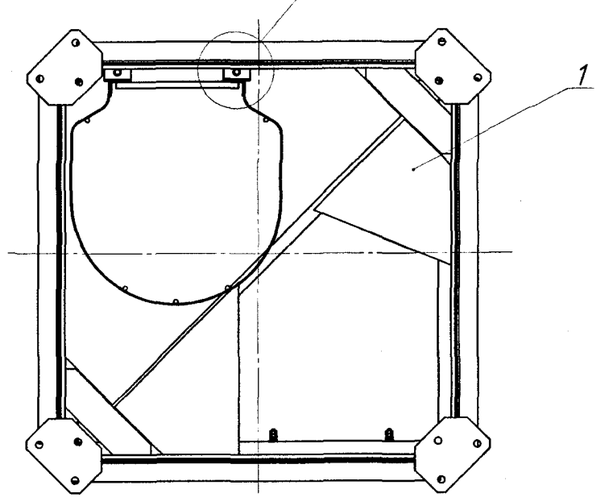

Г(1:5)

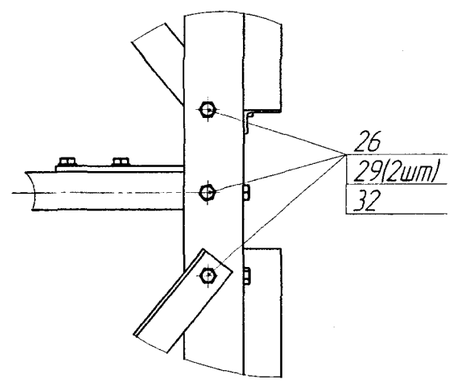

Д(1:5)

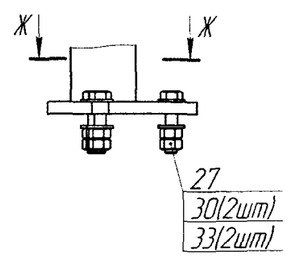

Е(1:5)

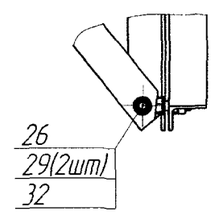

Ж–Ж(1:5)

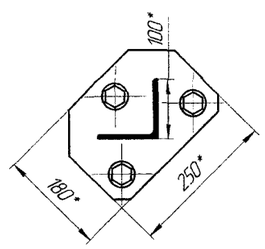

З(1:5)

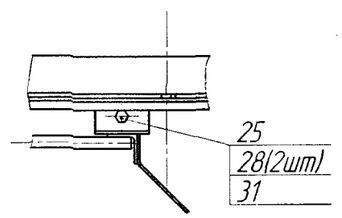

И(1:5)

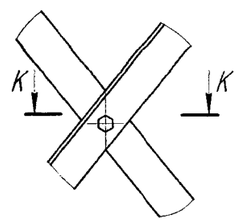

К–К(1:5)

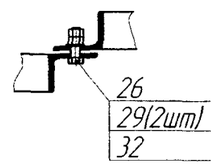

Поз.	Обозначение	Наименование	Кол.	Масса, кг 1 поз.	Масса, кг всех	Маркировка	Упаковка
1	УРИВ.301224.074СБ	Площадка	1	80,3	80,3	1С12	203
2	УРИВ.301421.103СБ	Стойка	4	71,8	287,2	2С12	200
3	УРИВ.305117.006–02СБ	Ограждение	4	1,82	7,28	3С12	203
4	УРИВ.305161.011–01СБ	Лестница	1	82,5	82,5	4С12	206
5	УРИВ.741474.004–03	Кронштейн	4	3,2	12,8	5С12	200
6	УРИВ.746112.911	Распорка	4	7,2	28,8	6С12	
7	–01	Распорка	4	7,2	28,8	7С12	
8	УРИВ.746112.554	Раскос	12	11,5	138	8С12	
9	–01	Раскос	12	11,45	137,4	9С12	
		Болты ГОСТ 7798–70					
24		М12.6gх40.56.019	8	0,054	0,432		243*
25		М12.6gх60.56.019	2	0,072	0,144		
26		М16.6gх50.88.019	100	0,117	11,7		
27		БолтМ20.6gх100.10.9ХЛ.ТД9					
		ГОСТ Р 52644–2006	12	0,319	3,828		243*
		Гайки ГОСТ 5915–70					
28		М12.6Н.5.019	20	0,0154	0,308		243*
29		М16.6Н.6.019	200	0,0332	6,64		
30		Гайка М20.10.ТД9					
		ГОСТ Р 52645–2006	24	0,089	2,136		243*
		Шайбы ГОСТ 11371–78					
31		А12.04.019	10	0,00627	0,0627		243*
32		А16.04.019	100	0,011295	1,1295		
33		Шайба 20.ТД9					
		ГОСТ Р 56646–2006	24	0,0363	0,8712		243*
				Итого:	830		

* В упаковке 048 Ящ1

Инв. № подл. | Подп. и дата | Взам. инв. №

Изм.	Кол.уч.	Лист	№док.	Подп.	Дата	УРИВ.301329.018ПС	Лист 28

Копировал | Формат А1

Продолжение приложения А
(обязательное)

А1.13 УРИВ.301363.134 (1:20)

Секция №13

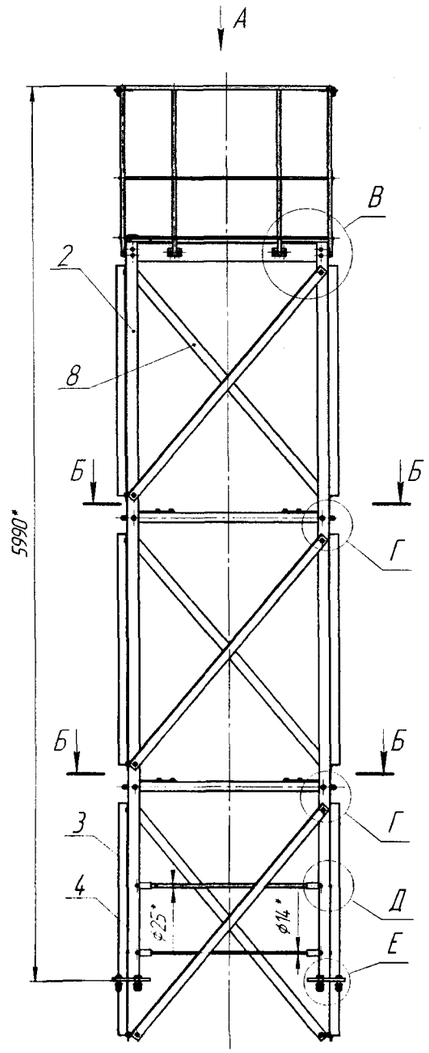

А(1:10)

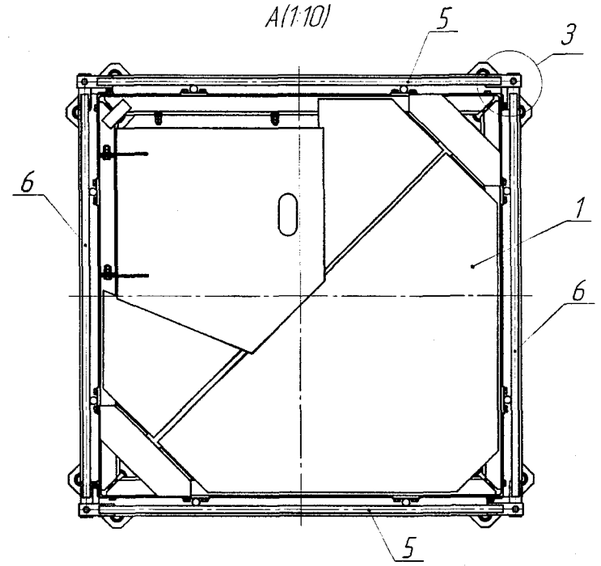

Б–Б(1:10)

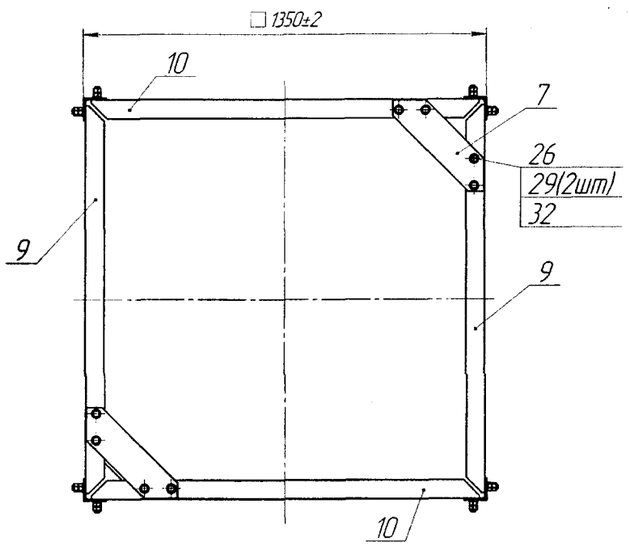

В(1:5)

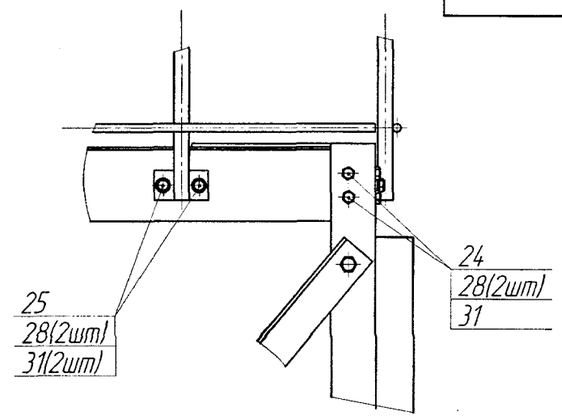

Поз.	Обозначение	Наименование	Кол.	Масса, кг 1 поз.	Масса, кг всех	Маркировка	Упаковка
1	УРИВ.301224.071СБ	Площадка	1	120	120	1С13	203
2	УРИВ.301421.101СБ	Стойка С13	4	40	160	2С13	г.01
3	УРИВ.305117.006СБ	Ограждение	4	5,95	23,8	3С13	г.03
4	-01	Ограждение	4	1,82	7,28	4С13	
5	УРИВ.305117.049СБ	Ограждение	2	17,7	35,4	5С13	
6	-01	Ограждение	2	17,7	35,4	6С13	
7	УРИВ.741474.004-03	Кронштейн	4	3,2	12,8	7С13	г.01
8	УРИВ.746112.065	Раскос	12	11,4	136,8	8С13	
9	УРИВ.746112.068	Распорка	4	7,2	28,8	9С13	
10	-01	Распорка	4	7,2	28,8	10С13	
		Болты ГОСТ 7798-70					
24		М12.6gх40.56.019	36	0,054	1,944		244*
25		М12.6gх50.56.019	16	0,0597	0,9552		
26		М16.6gх50.88.019	56	0,117	6,552		
27		БолтМ20.6gх90.10.9ХЛ.ТД9					
		ГОСТ Р 52644-2006	12	0,295	3,54		244*
		Гайки ГОСТ 5915-70					
28		М12.6Н.5.019	104	0,0154	1,6016		244*
29		М16.6Н.6.019	112	0,0332	3,7184		
30		Гайка М20.10.ТД9					
		ГОСТ Р 52645-2006	24	0,089	2,136		244*
		Шайбы ГОСТ 11371-78					
31		А12.04.019	68	0,00627	0,42636		244*
32		А16.04.019	56	0,011295	0,63252		
33		Шайба 20.ТД9					
		ГОСТ Р 56646-2006	24	0,0363	0,8712		244*
				Итого:	612		

* В упаковке 048 Ящ1

Г(1:5)

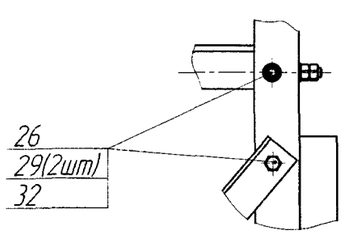

Д(1:5)

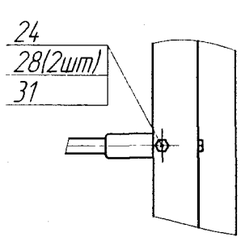

Е(1:5)

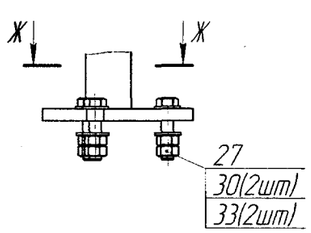

Ж–Ж(1:5)

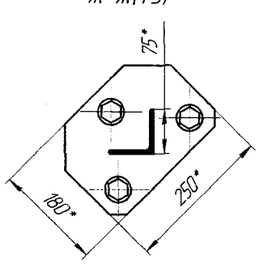

З(1:5)

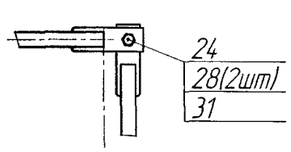

Изм.	Лист	№ докум.	Подп.	Дата	УРИВ.301329.018ПС	Лист 29

Копировал Формат А1

Продолжение приложения А
(обязательное)

А1.14 Лестницы (1:10)

УРИВ.305161.009 Лестница С3, С5, С7

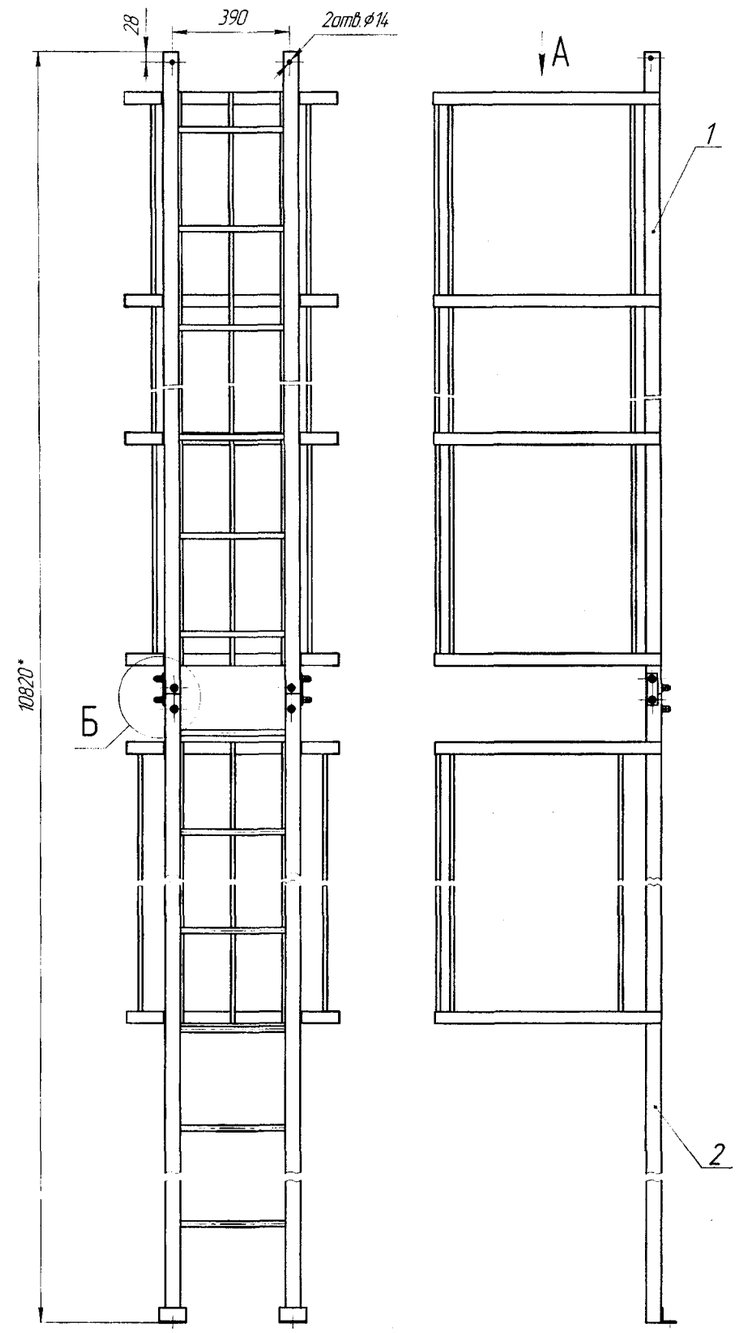

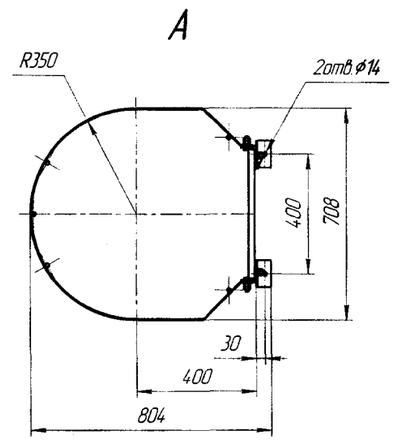

Б (1:2)

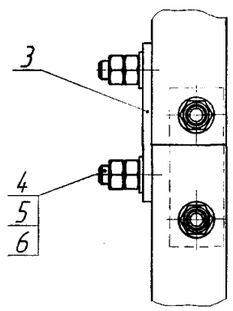

УРИВ.305161.012 Лестница С10

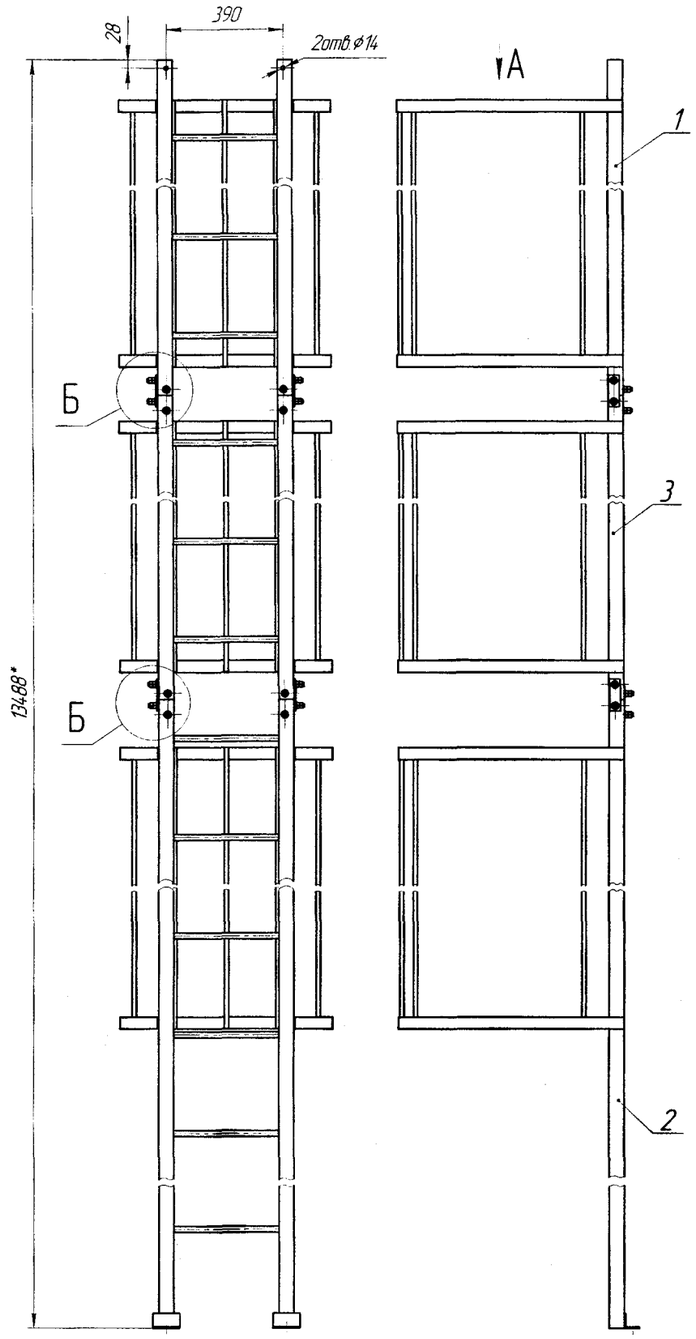

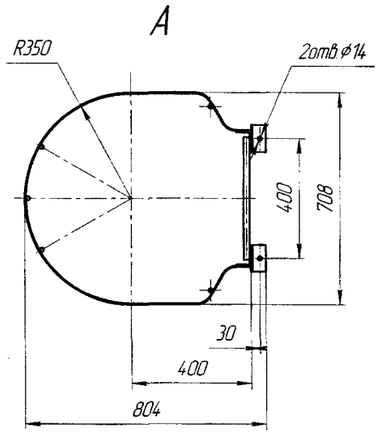

Б (1:2)

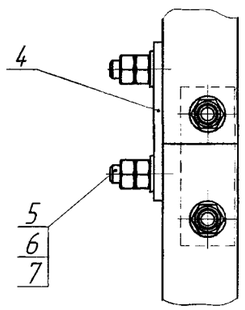

№ п/п	Обозначение	Наименование	Кол.	Масса, кг 1 поз.	Масса, кг всех	Маркировка	Упаковка
1	УРИВ.305161.010	Лестница	1	109	109	4С3, 4С5, 3С7	208
2	УРИВ.305161.011	Лестница	1	82,5	82,5	4С3, 4С5, 3С7	207
3	УРИВ.741434.016	Кронштейн	4	0,17	0,68	12С2	
4	Болт М12×40.56.019 ГОСТ 7798-70		8	0,054	0,432		
5	Гайка М12.6Н.5.019 ГОСТ 5915-70		16	0,0154	0,2464		
6	Шайба А12.04.019 ГОСТ 11371-78		8	0,00627	0,05016		

№ п/п	Обозначение	Наименование	Кол.	Масса, кг 1 поз.	Масса, кг всех	Маркировка	Упаковка
1	УРИВ.305161.010	Лестница	1	109	109	7С10	207
2	УРИВ.305161.011	Лестница	1	82,5	82,5	7С10	
3	УРИВ.305161.013	Лестница	1	56,1	56,1	7С10	206
4	УРИВ.741434.016	Кронштейн	8	0,17	1,36	12С2	207
5	Болт М12×40.56.019 ГОСТ 7798-70		16	0,054	0,864		
6	Гайка М12.6Н.5.019 ГОСТ 5915-70		32	0,0154	0,4928		
7	Шайба А12.04.019 ГОСТ 11371-78		16	0,00627	0,10032		

Продолжение приложения А
(обязательное)
А 1.15 УРИВ.301224.080 (1:10)
Переходная площадка секции №1

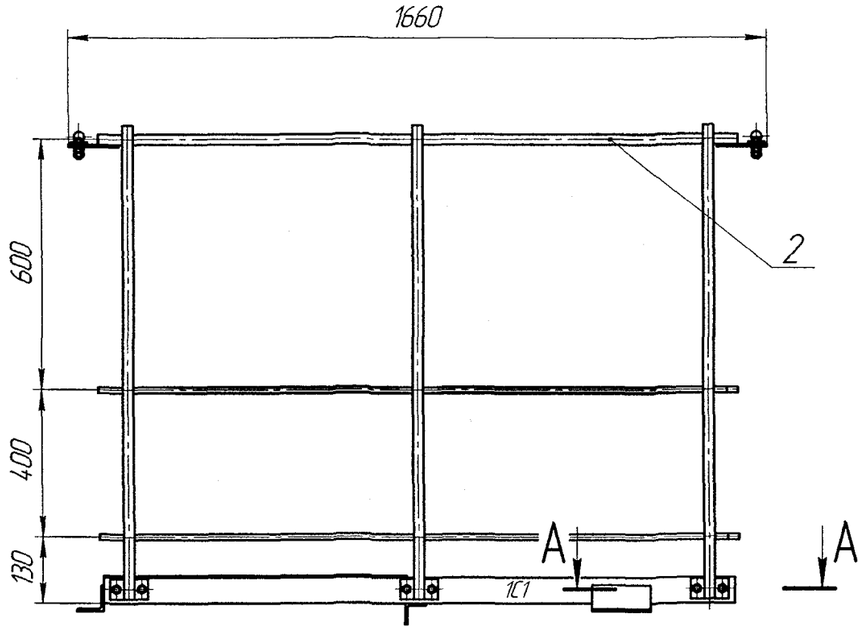

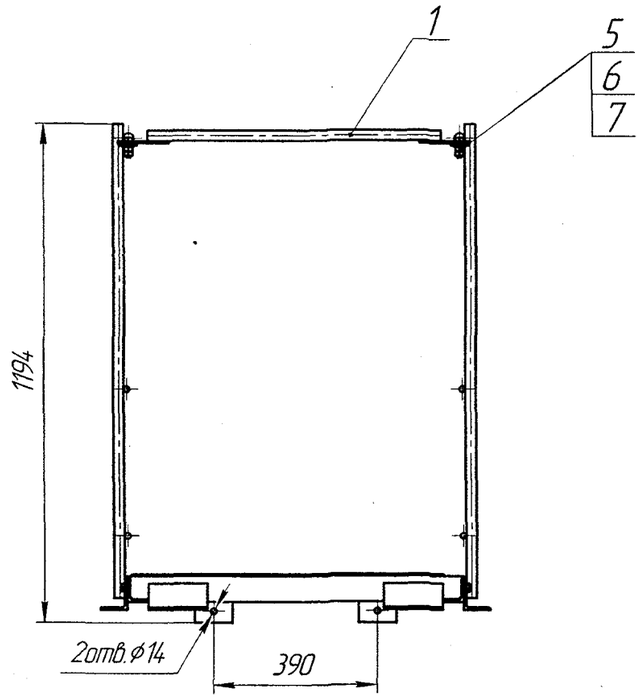

А–А (1:2)

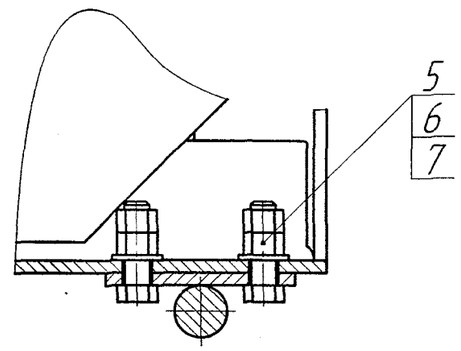

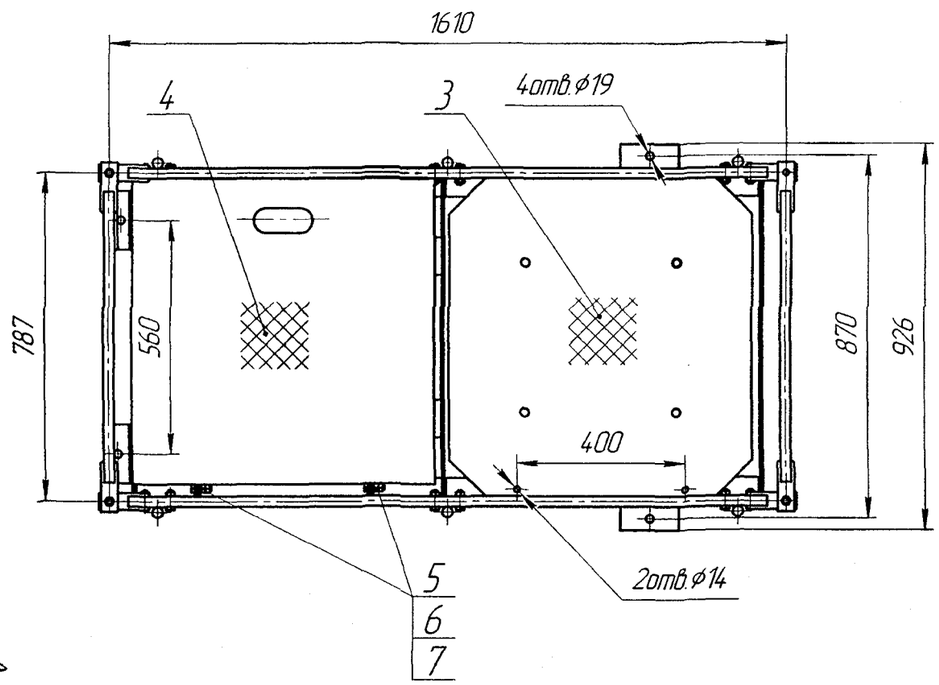

№ поз.	Обозначение	Наименование	Маркировка	Кол.	Масса, кг 1 поз.	Масса, кг всех	Упаковка	Примечание
1	УРИВ.305117.043-02	Ограждение	1С1-1	2	3,2	6,4	203	
2	УРИВ.305117.050	Ограждение площадки	1С6-2	2	23,7	47,4		
3	УРИВ.305163.094	Настил	1С2-3	1	50,4	50,4		
4	УРИВ.305354.015	Люк	1С6-4	1	17,1	17,1		установлено на сборке поз.3
5		Болт М12.6gх35.56.019 ГОСТ 7798-70		18	0,054	0,972	К1-1 (16)	установлено 2шт на сборке поз.4
6		Гайка М12.6Н.5.019 ГОСТ 5915-70		36	0,015	0,54	К1-1 (32)	установлено 4шт на сборке поз.3
7		Шайба А12.04.019 ГОСТ 11371-78		18	0,00627	0,113	К1-1 (16)	установлено 2шт на сборке поз.3
					Итого:	123		

Инв. № подл. | Подп. и дата | Взам. инв. № | Инв. № дубл. | Подп. и дата

Продолжение приложения А
(обязательное)
А 1.16 УРИВ.301224.079 (1:10)
Переходная площадка секции №2

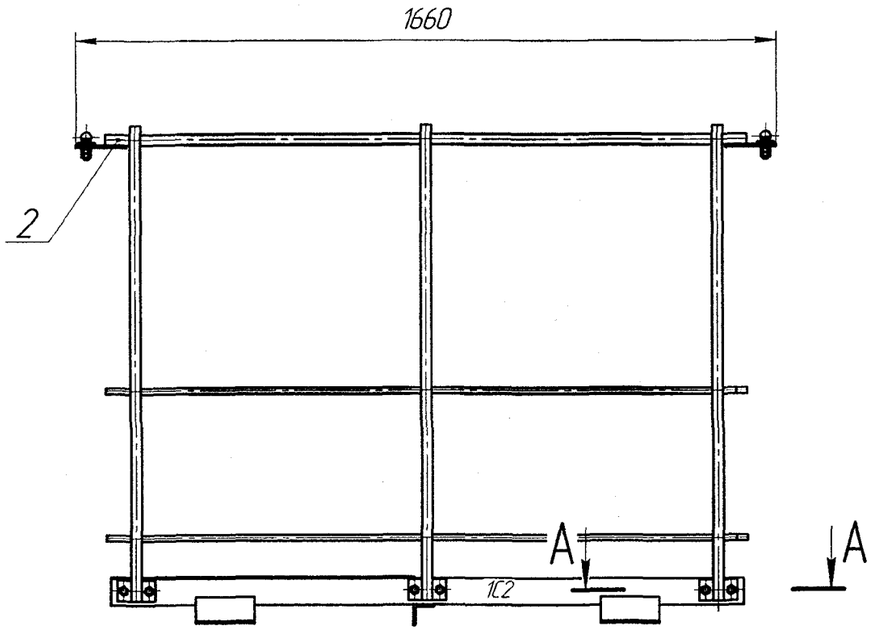

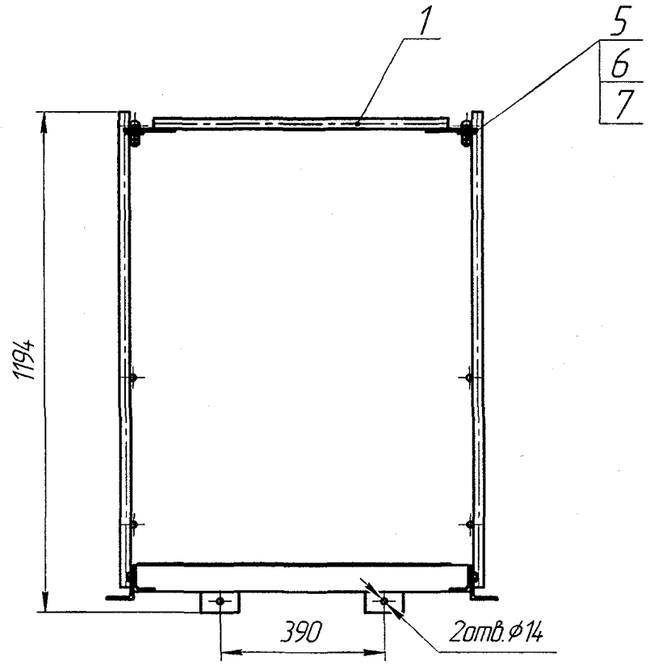

А–А (1:2)

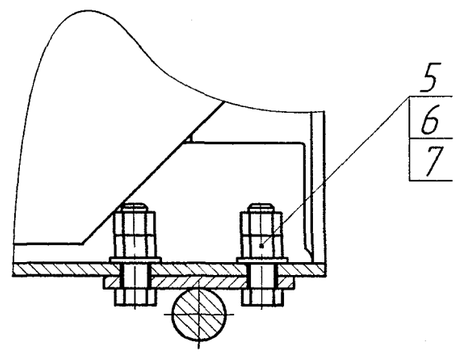

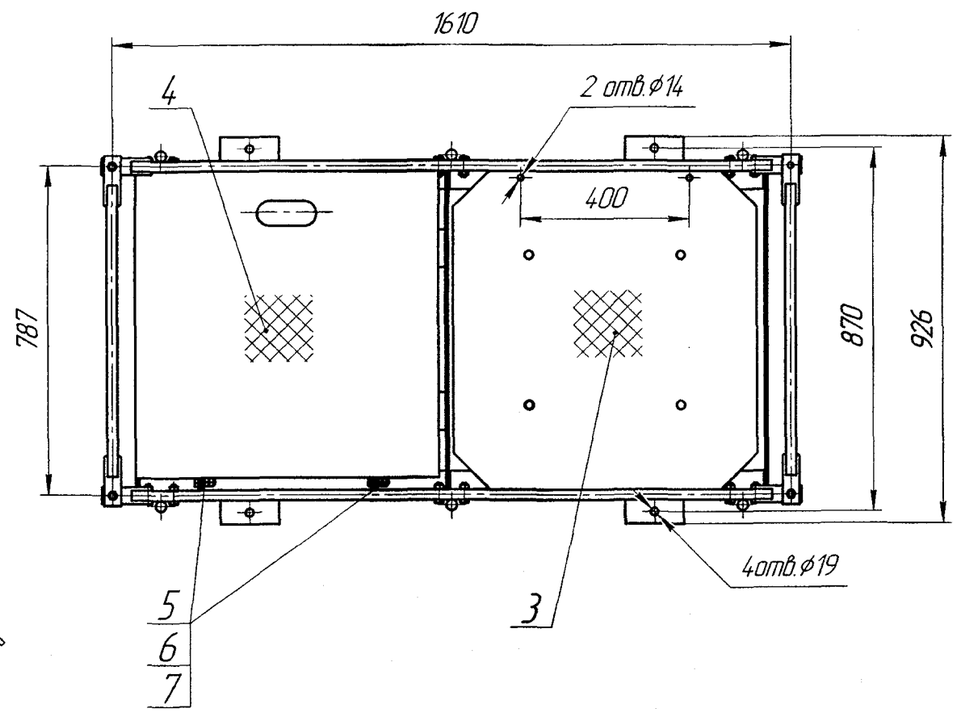

№ поз.	Обозначение	Наименование	Маркировка	Кол.	Масса, кг 1 поз.	Масса, кг всех	Упаковка	Примечание
1	УРИВ.305117.043-04	Ограждение	1С1-1	2	3,2	6,4	203	
2	УРИВ.305117.050-01	Ограждение площадки	1С2-2	2	23,7	47,4		установлено на сборке поз.3
3	УРИВ.305163.093	Настил	1С2-3	1	50,4	50,4		установлено 2шт. на сборке поз.4
4	УРИВ.305354.015-01	Люк	1С2-4	1	17,1	17,1		установлено 4шт. на сборке поз.3
5		Болт М12.6gх35.56.019 ГОСТ 7798-70		18	0,054	0,972	К2-2 (16)	установлено 2шт. на сборке поз.3
6		Гайка М12.6Н.5.019 ГОСТ 5915-70		36	0,015	0,54	К2-2 (32)	
7		Шайба А12.04.019 ГОСТ 11371-78		18	0,00627	0,113	К2-2(16)	
					Итого:	123		

Инв. № подл. | Подп. и дата | Взам. инв. № | Инв. № дубл. | Подп. и дата

Продолжение приложения А
(обязательное)

А 1.17 УРИВ.301224.077СБ (1:10)

Переходная площадка секции №3

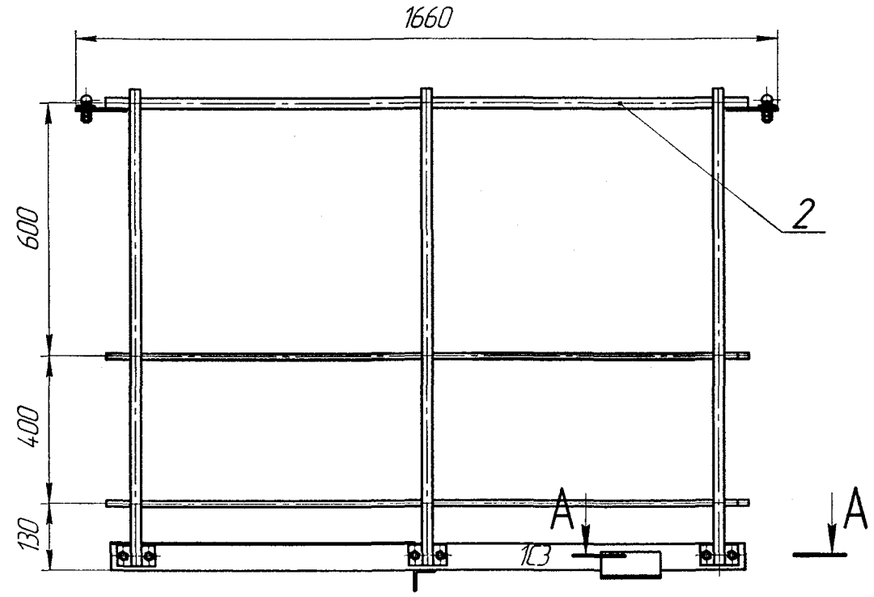

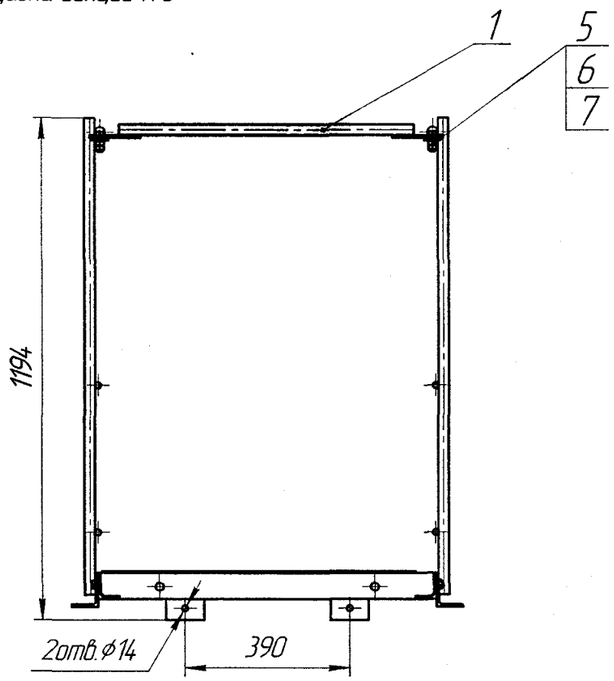

А–А (1:2)

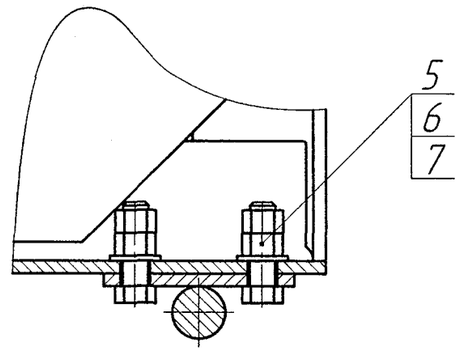

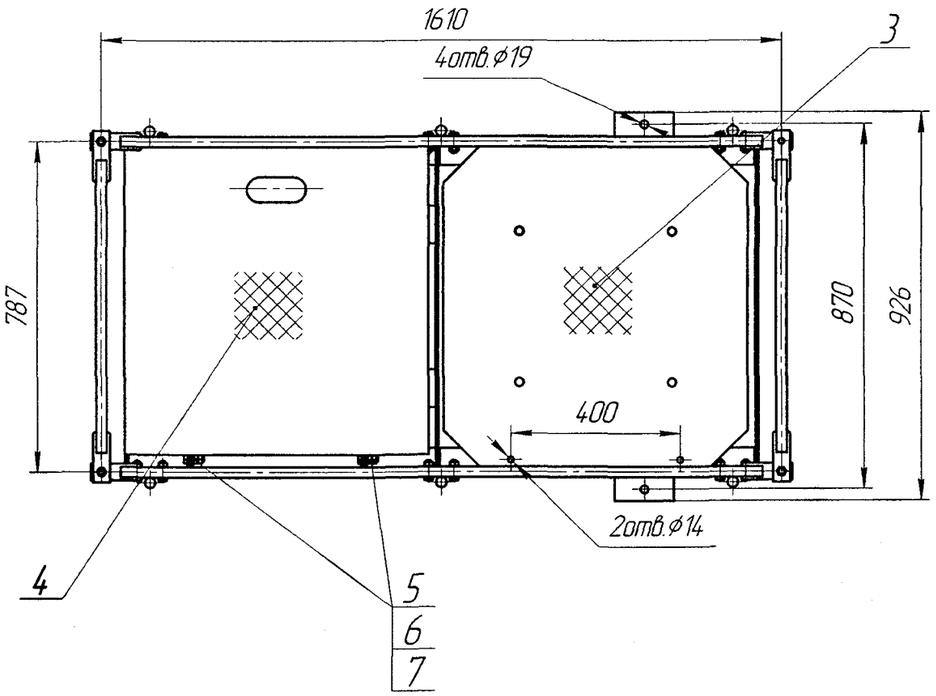

№ поз	Обозначение	Наименование	Маркировка	Кол.	Масса, кг 1 поз.	Масса, кг всех	Упаковка	Примечание
1	УРИВ.305117.043-02	Ограждение	1С1-1	2	3,2	6,4	203	
2	УРИВ.305117.050	Ограждение площадки	1С6-2	2	23,7	47,4		
3	УРИВ.305163.081	Настил	1С3-3	1	48,8	48,8		
4	УРИВ.305354.015	Люк	1С6-4	1	17,1	17,1		установлено на сборке поз.3
5		Болт М12.6gх35.56.019 ГОСТ 7798-70		18	0,054	0,972	КЗ-2 (16)	установлено 2шт. на сборке поз.4
6		Гайка М12.6Н.5.019 ГОСТ 5915-70		36	0,015	0,54	КЗ-2 (32)	установлено 4шт на сборке поз.3
7		Шайба А12.04.019 ГОСТ 11371-78		18	0,00627	0,113	КЗ-2 (16)	установлено 2шт на сборке поз.3
					Итого:	121		

Подп. и дата | Инв. № дубл. | Взам. инв. № | Подп. и дата | Инв. № подл.

Изм.	Лист	№ докум.	Подп.	Дата	УРИВ.301329.018ПС	Лист 33

Копировал | Формат А2

Продолжение приложения А
(обязательное)
А 1.18 УРИВ.301224.070 (1:10)
Переходная площадка секции №5

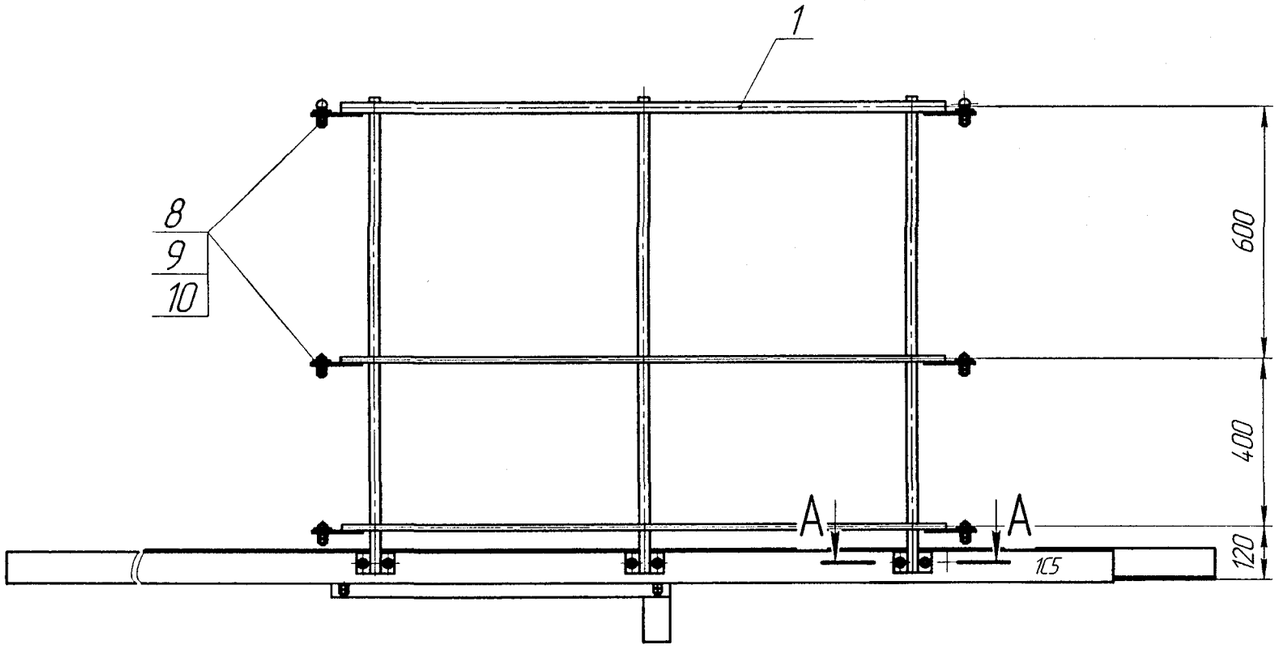

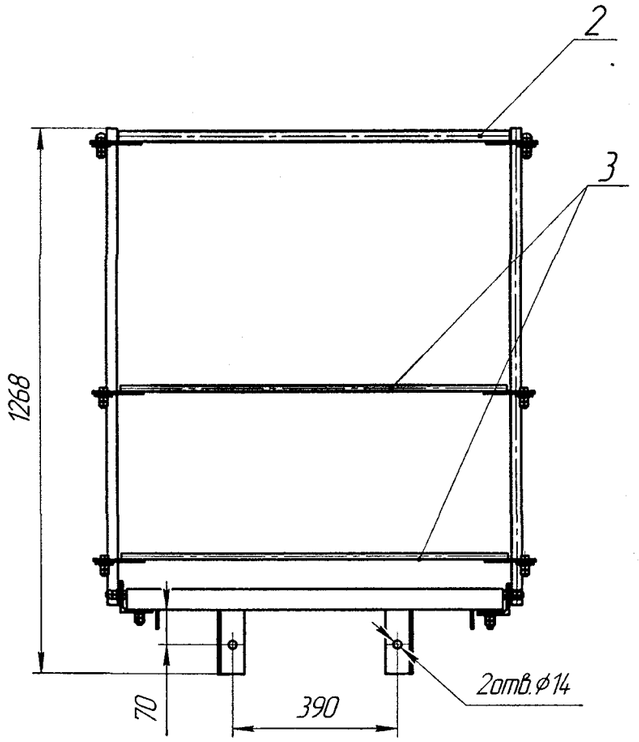

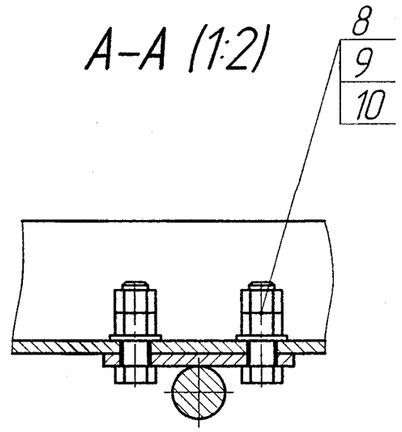

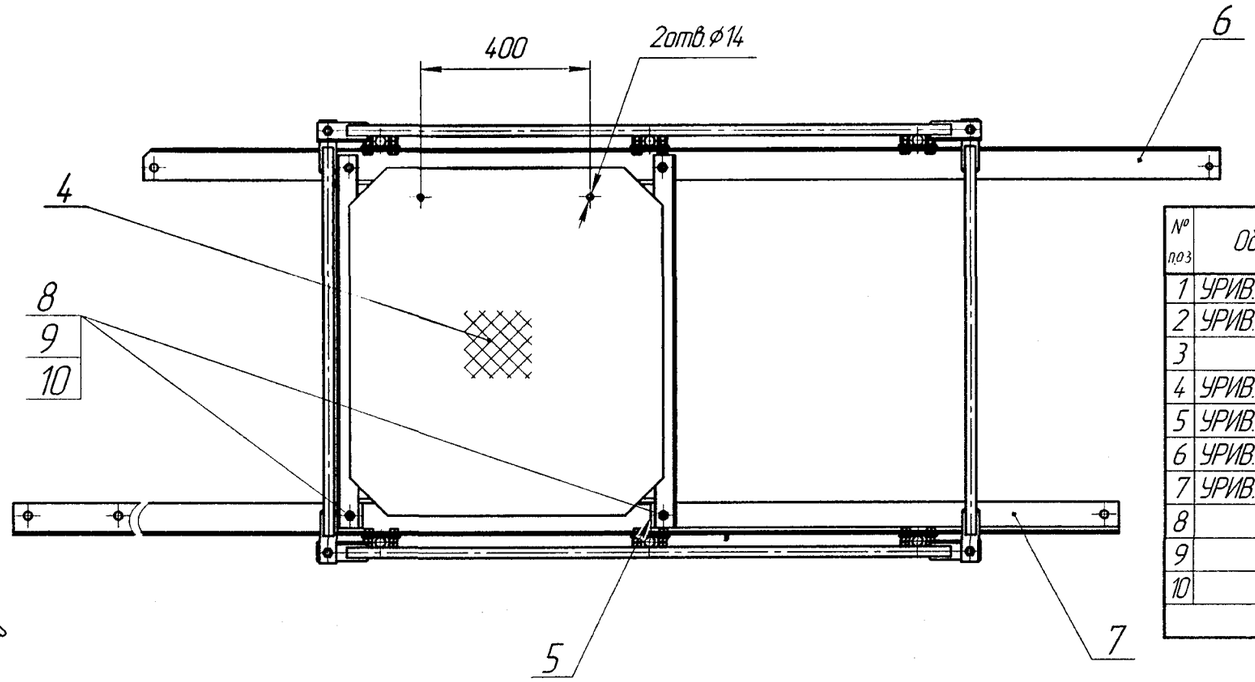

№ поз	Обозначение	Наименование	Маркировка	Кол.	Масса, кг 1 поз.	Масса, кг всех	Упаковка	Примечание
1	УРИВ.305117.041	Ограждение площадки	1С5-1	2	24,1	48,2	203	
2	УРИВ.305117.043	Ограждение	1С5-2	2	4	8		
3	-01	Ограждение	1С5-3	4	1,54	4,2		
4	УРИВ.305163.079	Настил	1С5-4	1	31	31		
5	УРИВ.741424.176	Пластина	1С5-5	2	0,16	0,32	К5-2	
6	УРИВ.746112898	Уголок	18С5	1			199	входит в сек №5 (УРИВ.301363.126)
7	УРИВ.746112899	Уголок	1С5-6	1	17,4	17,4	203	установлено на на сборке поз 4
8		Болт М12.6gх35.56.019 ГОСТ 7798-70		28	0,054	1,51	К5-2(26)	установлено 2шт на сборке поз 4
9		Гайка М12.6Н.5.019 ГОСТ 5915-70		56	0,015	0,84	К5-2(52)	установлено 4шт на сборке поз 4
10		Шайба А12.04.019 ГОСТ 11371-78		28	0,00627	0,18	К5-2(26)	установлено 2шт на сборке поз 4
					Итого:	112		

Инв. № подл. | Подп. и дата | Взам. инв. № | Инв. № дубл. | Подп. и дата

Изм.	Лист	№ докум.	Подп.	Дата	УРИВ.301329.018ПС	Лист 34

Копировал | Формат А2

Продолжение приложения А
(обязательное)
А 1.19 УРИВ.301224.072 (1:10)
Переходная площадка секции №7

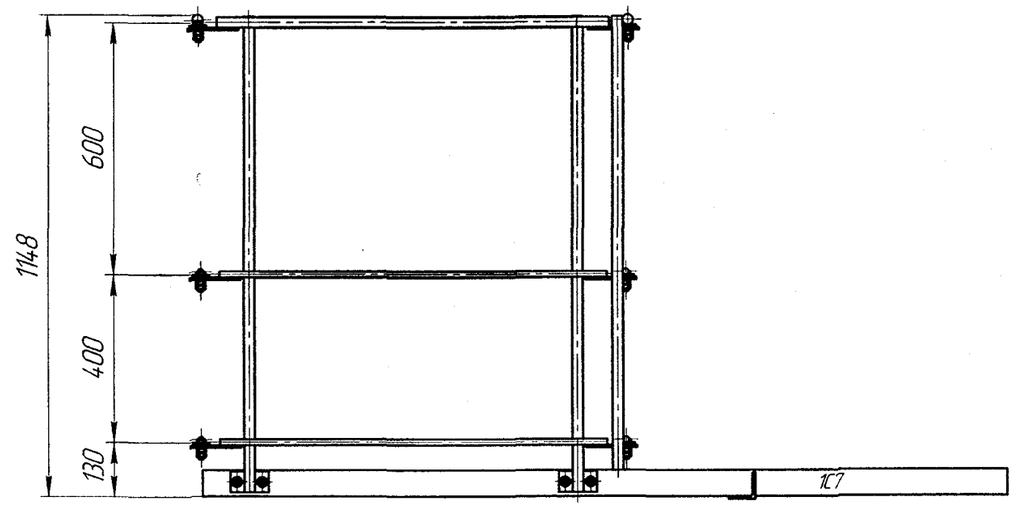

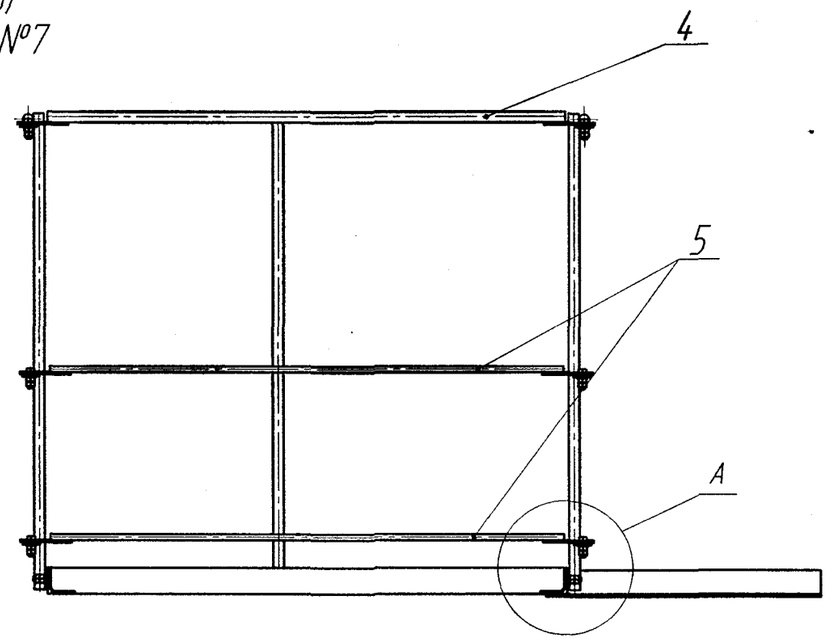

А (1:2)

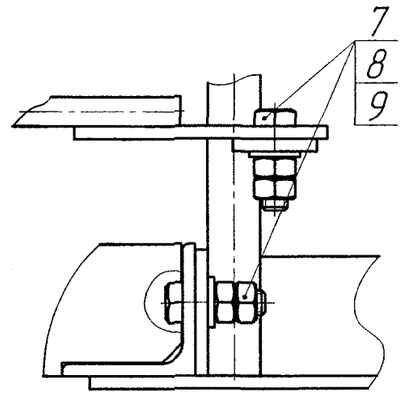

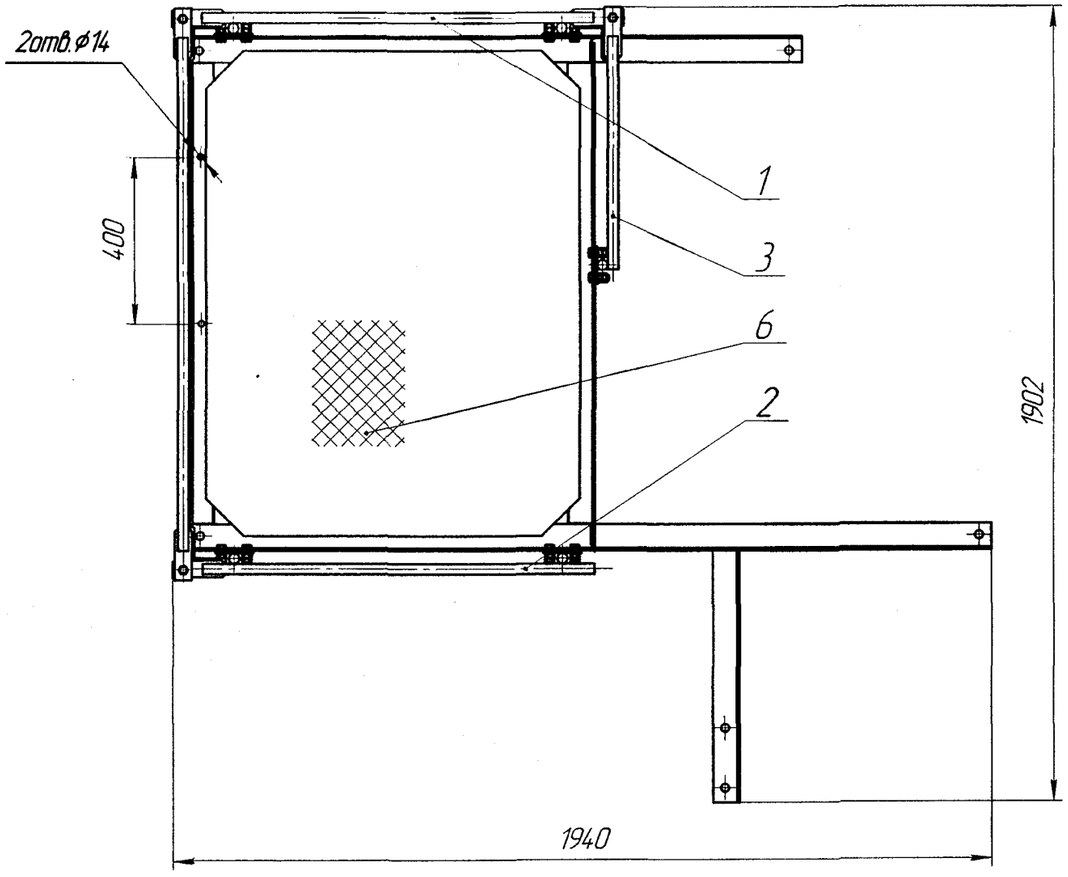

№ поз.	Обозначение	Наименование	Маркировка	Кол.	Масса, кг		Упаковка
					1 поз.	всех	
1	УРИВ.305117.045	Ограждение площадки	1С7-1	1	16,2	16,2	203
2	-01	Ограждение площадки	1С7-2	1	15,6	15,6	
3	УРИВ.305117.046	Ограждение площадки	1С7-3	1	8,7	8,7	
4	УРИВ.305117.047	Ограждение	1С7-4	1	5,2	5,2	
5	-01	Ограждение	1С7-5	2	1,9	1,9	
6	УРИВ.305163.077	Настил	1С7-6	1	67,6	67,6	
7		Болт М12.6gх35.56.019 ГОСТ 7798-70		19	0,054	1,03	К7-1
8		Гайка М12.6Н.5.019 ГОСТ 5915-70		38	0,015	0,57	К7-1
9		Шайба А12.04.019 ГОСТ 11371-78		19	0,00627	0,12	К7-1
					Итого:	117	

Инв. № подл. | Подп. и дата | Взам. инв. № | Инв. № дубл. | Подп. и дата

Изм.	Лист.	№ докум.	Подп.	Дата	УРИВ.301329.018ПС	Лист 35

Копировал | Формат А2

Лист регистрации изменений

Изм.	Номера листов (страниц)				Всего листов (страниц) в докум.	№ докум.	Входящий № сопроводительного документа и дата	Подпись	Дата
	Изменённых	Заменённых	Новых	Аннулированных					
1	30					УРИВ00272			30.5.11
2	25,26, 28,29					УРИВ 00291			11.11.11

Подп. и дата

Инв. № дубл.

Взам. инв. №

Подп. и дата 11.10.11

Инв. № подл. 4962159

Изм	Лист	№ докум.	Подп.	Дата

УРИВ.301329.018 ПС