Утвержден
УРИВ.301329.009ПС-ЛУ

«БАШНЯ Н=70 м трехгранная I в.р»

ПАСПОРТ

УРИВ.301329.009 ПС

Инв. № подл.	Подп и дата	Взам. инв. №	Инв. № дубл.	Подп. и дата
2480/15	19.04.06			

СОДЕРЖАНИЕ

Лист

1. Общие указания 4
2. Основные сведения об изделии 4
3. Назначение изделия 4
4. Основные технические данные и характеристики 5
5. Комплектность башни и маркировка отправочных элементов 5
6. Конструкция изделия 6
7. Устройство составных частей 8
8. Меры безопасности 9
9. Сборка и монтаж изделия 9
10. Свидетельство о приемке и сведения об отгрузке 11
11. Свидетельство о консервации, упаковывании и окраске 12
12. Гарантии изготовителя 15
13. Сведения о рекламациях 15
14. Учет рекламаций 16

Приложение А. Монтажный чертеж 17

Приложение Б. Размещение отправочных элементов башни по транспортным упаковкам. Маркировка отправочных элементов 41

Приложение В. Перечень и нормы расхода лакокрасочных материалов 42

Настоящий паспорт распространяется на опоры башенного типа (в дальнейшем ОА) УРИВ.301329.009, сооружаемые в ветровом районе I и предназначенные для установки на них следующего технологического антенного оборудования:

На верхней площадке (отм.70м):

Тип оборудования	Кол-во	Размеры, мм	Масса 1 шт, кг
Антенна РРС с радиомодулем	4	Ø1200	54

На площадках в отм. 68.00 м – 64 м:

Тип оборудования	Кол-во	Размеры, мм	Масса 1 шт, кг
Антенна секторная GSM	6	2580x560x116	40
МШУ	6	312x162x103	6

На площадке (отм. 64.00 м):

Тип оборудования	Кол-во	Размеры, мм	Масса 1 шт, кг
Антенна РРС с радиомодулем	3	Ø600	15

1 Общие указания

1.1 Перед эксплуатацией опоры антенной (в дальнейшем ОА) необходимо ознакомиться с настоящим паспортом.

1.2 Паспорт является основным документом, отражающим техническое состояние ОА и содержащим сведения о ее эксплуатации.

1.3 Все записи в паспорте должны производиться отчетливо и аккуратно. Подчистка, помарки и незаверенные исправления не допускаются.

Должности и фамилии лиц, производивших запись в паспорте, должны быть написаны разборчиво.

Ответственным за сохранность паспорта и правильное его ведение является назначенное должностное лицо.

2 Общие сведения об изделии

Башня Н=70 м трехгранная I в. р УРИВ.301329.009 заводской номер _____ изготовлена ОАО «Владимирский завод «Электроприбор», 600017, г. Владимир, ул. Батурина, 28.

Телеграфный адрес: Стрела Владимир

Дата выпуска_____

3 Назначение изделия

3.1 Антенные опоры башенного типа предназначены для установки на них антенн и аппаратуры, подлежащих периодическому обслуживанию и являющихся составными частями радиорелейных линий связи.

Антенные опоры устанавливаются на производственных объектах с ограниченными площадями.

ОА предназначены для использования в районах, характеризующихся следующими климатическими воздействиями, согласно СНиП 2.01.07—85*:

- ветровой район I , тип местности «А»;
- гололедный район III;

Расчетная эксплуатационная температура до минус 40°С;

4 Основные технические данные и характеристики

4.1 Башня имеет следующие данные и характеристики:

высота – 70 м;

масса – 20860 кг – не более;

допустимая масса груза, размещаемого на башне – не более 550 кг на верхней площадке.

4.2 Максимальные нагрузки на фундамент башни см. таблицу 1

Таблица 1 - Максимальные нагрузки на фундамент башни

Вид нагрузки	Максимальные величины нагрузок		
	N,т	M, тм	Q, m
Нормативные	43,4	0,6	5,5
	-55,0	0,8	6,7
Расчетные	52,0	0,7	6,5
	-66,0	0,9	8,0

4.3 Диаметр анкерных болтов башни М42.

4.4 Размеры стороны треугольника в опорном сечении башни по обушкам поясов 10,706 м.

4.5 Расстояние между осями симметрии опорной пластины башмаков 10,734 м.

4.6 Масса укомплектованных секций и ОА в целом см. таблицу 2.

Таблица 2- Масса укомплектованных секций и ОА в целом

Обозначение	Наименование	Масса, кг, не более	Примечание
УРИВ.301363.050	Секция 1	3240±5%	
УРИВ.301363.051	Секция 2	3035±5%	
УРИВ.301363.052	Секция 3	2448±5%	
УРИВ.301363.053	Секция 4	2418±5%	
УРИВ.301363.054	Секция 5	1490±5%	
УРИВ.301363.055	Секция 6	1020±5%	
УРИВ.301363.056	Секция 7	1370±5%	
УРИВ.301363.057	Секция 8	1360±5%	
УРИВ.301363.058	Секция 9	1880±5%	
УРИВ.301329.009	Башня Н=70 м трехгранная I в.р	19086±5%	Без антенного оборудования

5 Комплектность башни и маркировка отправочных элементов

(см. приложение Б)

6 Конструкция изделия

Башня (см. приложение А) представляет собой стальную пространственно-решетчатую конструкцию треугольного сечения, состоящую из 9 секций, 8 из которых С1…С8 (нижние) высотой 8 м каждая образуют усеченную пирамиду (общей высотой 64 м), со сторонами треугольного основания (базы): нижнее – 10500 мм, верхнее – 2500 мм. Верхняя секция С9 высотой 6 м представляет собой трехгранную призму со сторонами основаниия, равными 2500 мм.

Пояса башни выполнены из стального гнутого профиля, а элементы решетки (раскосы, распорки, диафрагмы, шпренгели) из стального равнополочного уголкового проката и крепятся между собой болтами с контргайками.

Пояса смежных секций соединены между собой фланцами при помощи болтов М24 с контргайками.

Башня опирается на фундамент фланцами поясов нижней секции С1 и крепится к нему анкерными болтами М42, заармированными в бетонную подушку.

Внутри башни проходит лестница – стремянка с корзиной ограждения и площадками для отдыха на отм. 8.00, 16.00, 24.00, 32.00, 40.00, 48.00, и 56.00 м. На отм. 64.00, 66.00, 68.00 и 70.00 м предусмотрено устройство технологических площадок для размещения и обслуживания антенного оборудования.

Лестница расположена вдоль одного из поясов башни в шахматном порядке. На технологических площадках предусмотрены откидные люки. Крепление лестницы осуществляется через 8 м по высоте башни.

Секторные антенны GSM крепятся к поясам башни (тр.диаметром 89 мм), разнос между фазовыми центрами в 4 м осуществляется по вертикали.

Антенны РРС устанавливаются на площадках: на отм. 70.00 м диаметром 1200 мм – 3 шт. на пояса башни (тр.диаметром 102 мм), и четвертая на дополнительную трубостойку, устанавливаемую на грань; на отм.64.00 м в количестве 3 шт. диаметром 600 мм, устанавливаемых по граням башни на трубостойки.

Для питания антенн предусмотрена возможность прокладки кабелей к антеннам вдоль лестницы – стремянки по фидерному мосту шириной 550 мм.

Для обеспечения заземления фидеров на верхней площадке и на площадке на отм. 40.00 м к ненесущим элементам башни приварить головкой болты М8х40 по 6 шт. в уровне. Для обеспечения электрического контакта по двум поясам башни по всей высоте фланцы соединить перемычкой «– 40х4» сваркой на монтаже.

Для предотвращения несанкционированного доступа на башню на нижней площадке (отм.8.00 м) откидной люк должен быть оснащен запорным устройством (замком).

Светоограждение опоры осуществляется установкой на верхней площадке (отм.70.00 м) и на промежуточной (отм.40.00 м) заградительных светомаркировочных огней «ЗОМ» в количестве 3 шт. на каждом уровне. Установка и эксплуатация заградительных огней осуществляется в соответствии с проектом ЭМ. Кабель питания должен прокладываться на удалении не менее 100 мм от фидеров и крепиться металлическими скобами. Для крепления эл. кабеля вдоль пояса с внутренней стороны приварить пластины с отверстиями по всей высоте башни.

Согласно СО-153-34.21.122-2003 «Инструкция по устройству молниезащиты зданий, сооружений и промышленных коммуникаций» данная опора относится к III категории молниезащиты.

Для защиты антенного оборудования на верхней площадке устанавливаются 3 молниеприемника из круглой стали, соединенные с конструкциями на сварке; там же, в каждой зоне крепления трубостоек устанавливаются заземлительные пластины с вваренными в них шпильками с резьбой диаметром 8-10 мм. Пластины приварить к ненесущим конструкциям башни. Такие же пластины установить в уровне площадки на отм. 40.00 м на конструкцию фидерной лестницы.

Заземление опоры осуществляется в соответствии с СО-153-34.21.122-2003 (см. проект ЭМ)

7 Устройство составных частей

7.1 Размеры сечений по каждой секции башни обозначены на монтажных чертежах (см. приложение А).

Пояса башни изготовлены из листового проката в виде незамкнутого гнутого профиля с толщиной стенок 8 и 10 мм.

По высоте секции башни соединены между собой фланцами на высокопрочных болтах без регулируемого натяжения. Решетка башни выполнена из угловой стали. На отм.8.00, 16.00, 24.00, 40.00 и 48.00 м установлены диафрагмы.

Конструктивные элементы ствола башни выполнены из следующих стальных уголковых профилей:

Секции С1, С2

пояса – из гнутых профилей U110.12;

раскосы – ∟100х8;

распорки, диафрагмы – ∟100х8;

шпренгели – L75x5.

Секции С3, С4

пояса – из гнутых профилей U100.10;

раскосы – L100x8;

распорки, диафрагмы – L90x6;

шпренгели – L75x5.

Секция С5

пояса – из гнутых профилей U90.8;

раскосы – L90x6;

распорки, диафрагмы – L90x6;

шпренгели – L75x5.

Секции С6, С7,С8

пояса – из гнутых профилей U90.8;

раскосы – L75x5;

распорки, диафрагмы – L75x5;

шпренгели – L63x5.

Секция С9

пояса – из трубы Ø89x5;

раскосы – L75x5;

распорки, диафрагмы – L63x5.

На каждой секции по всем трем поясам башни под фланцами приварены проушины для крепления монтажного крана.

По контуру площадок установлено ограждение из уголков L 50x5 и полос «–40x4». Настил площадок выполнен из просечно-вытяжной стали.

Последние четыре верхние площадки (технологические) полностью перекрывают проем ствола башни.

Элементы каждой площадки, включая ограждение, входят в комплект секции, в которой они собираются.

8 Меры безопасности

8.1 К техническому обслуживанию ОА допускаются лица, изучившие настоящий паспорт, имеющие удостоверение о проверке знаний правил техники безопасности, усвоившие безопасные приемы, методы рабаты и имеющие твердые практические навыки.

8.2 При монтаже и демонтаже ОА должны выполняться следующие требования:

а) при работе на высоте обязательно надевать монтажный пояс с карабином;

б) все монтажные закрепления тросов перед началом подъема должны быть опробованы предварительным натяжением;

в) при работе и регламентных работах разрешается пользоваться только исправным и соответствующим роду работ инструментом.

8.3 ЗАПРЕЩАЕТСЯ:

а) НАХОДИТЬСЯ В МЕСТЕ ВОЗМОЖНОГО ПАДЕНИЯ ОА В РАДИУСЕ, РАВНОМ ВЫСОТЕ ОА ОТ ЦЕНТРА ОПОРЫ, ЧЛЕНАМ КОМАНДЫ, НЕ ЗАНЯТЫМ ПРИ РАЗВЕРТЫВАНИИ;

б) НАХОДИТЬСЯ ПОД РАБОТАЮЩИМ НАВЕРХУ ЧЕЛОВЕКОМ;

в) НАХОДИТЬСЯ ОКОЛО НАПРЯЖЕННОГО ТРОСА;

г) ПРОИЗВОДИТЬ РАБОТУ ПО МОНТАЖУ И ДЕМОНТАЖУ ВО ВРЕМЯ ГРОЗЫ ИЛИ ПРИ ЕЕ ПРИБЛИЖЕНИИ, ПРИ ВЕТРЕ БОЛЕЕ 15 М/С, СИЛЬНОМ ДОЖДЕ, СНЕГОПАДЕ И ОБЛЕДЕНЕНИИ КОНСТРУКЦИЙ.

9 Сборка и монтаж изделия

9.1 Сборку и монтаж антенной опоры следует производить в соответствии с приложением А настоящего паспорта.

Для установки ОА на местности должна быть подготовлена фундаментная бетонированная подушка с заармированными анкерными болтами.

Расчет, проектирование и изготовление фундамента опоры производят специализированные предприятия.

Для сборки и монтажа ОА требуется ровная площадка шириной 14 и длиной 80 метров.

Сборка ствола ОА производится посекционно на земле в горизонтальном положении.

9.2 Порядок сборки и монтажа.

9.2.1 Выньте сборочные элементы секции С1 из упаковок.

Очистите неокрашенные поверхности элементов секции и площадки от смазки.

Примечание – Защитное покрытие металлоконструкций ОА производится в заводских условиях:

1 слой – грунт фосфатирующий ВЛ – 02;

2 слой – грунт антикоррозионный АК – 070;

3, 4, 5 слой – эмаль ХВ-16 (три слоя эмали) с чередованием красного и белого цвета (секция красная, секция белая). При этом верхняя и нижняя секции (С1, С9) окрашены в красный цвет.

Разложите элементы секции С1 в соответствии с их маркировкой.

9.2.2 Соберите секцию в соответствии с технической документацией на нее (по монтажным чертежам).

9.2.3 В той же последовательности соберите каждую секцию ОА от С2 до С9.

9.2.4 Состыкуйте и закрепите болтами все или часть секций ОА в соответствии с приложением А.

9.2.5 Поднимите ОА, собранную полностью или частями с последующим креплением их между собой, в проектное положение одним из существующих методов (краном, вертолетом, с помощью падающей стрелы и т. п.).

9.2.6 Состыкуйте нижнюю секцию С1 с анкерными болтами и закрепите на бетонной подушке (стальном ростверке).

Примечания

1. Метод сборки и монтажа ОА в проектное положение разрабатывает специализированное предприятие.

2. Сборку ОА допускается производить в вертикальном положении.

9.2.7 Для защиты фидерного тракта антенн и аппаратуры, установленных на площадках обслуживания, от разряда молнии необходимо заземлить ОА в соответствии с СО-153-34.21.122-2003 .

9.2.8 Монтажные сварные швы и места с нарушенным покрытием должны быть закрашены после монтажа ОА (см. приложение В).

10 Свидетельство о приемке и сведения об отгрузке

10.1 Свидетельство о приемке

Башня Н=70 м трехгранная I в.р УРИВ.301329.009 заводской номер_____

соответствует техническим условиям ГОСТ 231118-99 и признана годной для эксплуатации.

Дата выпуска _____

М.П.

Зам. ген. директора по качеству _____
(представитель ОТК) (подпись)

10.2 Сведения об отгрузке

Башня Н=70 м трехгранная I в.р УРИВ.301329.009 заводской номер_____

Отгружена с предприятия-изготовителя

Дата отгрузки _____

М.П.

Ответственный за отгрузку _____
(подпись)

Примечание – Заводской номер проставляется против обозначения поставляемого типа антенной опоры.

11 Свидетельство о консервации, упаковывании и окраске

11.1 Свидетельство о консервации

Башня Н=70 м трехгранная I в.р УРИВ.301329.009 заводской номер_____

подвергнута на _____

(наименование или шифр завода, производившего консервацию) консервации согласно требованиям эксплуатационной документации

Дата консервации_____

М.П.

Наименование и марка консерванта – ЦИАТИМ-201 ГОСТ 6267-74

Срок защиты: один год

Консервацию произвел _____

(подпись)

Изделие после консервации принял _____

(подпись)

Примечание – Заводской номер проставляется против обозначения поставляемого типа антенной опоры.

11.2 Свидетельство об упаковывании

Башня Н=70 м трехгранная I в.р УРИВ.301329.009 заводской номер_____

упакована на _____

(наименование или шифр завода, производившего упаковывание)

согласно требованиям, предусмотренным конструкторской документацией

М.П.

Дата упаковывания _____

Упаковывание произвел _____

(подпись)

Изделие после упаковывания принял _____

(подпись)

Примечание – Заводской номер проставляется против обозначения поставляемого типа антенной опоры.

11.3 Свидетельство об окраске

Башня Н=70 м трехгранная I в.р УРИВ.301329.009 заводской номер_____

Покрытие _____

(марка эмали, количество)

окрашена на _____

(наименование или шифр завода, производившего окраску)

согласно требованиям, предусмотренным конструкторской документацией

Дата окраски _____

М.П.

Окраску произвел _____

(подпись)

Изделие после окраску принял _____

(подпись)

Примечание – Заводской номер проставляется против обозначения поставляемого типа антенной опоры.

12 Гарантии изготовителя

Изготовитель гарантирует работоспособность изделия при соблюдении потребителем условий хранения, транспортирования и эксплуатации, установленных эксплуатационной документацией.

Гарантийный срок эксплуатации изделия 12 месяцев (совместно со сроком хранения).

В случае выхода изделия или его составной части из строя в течение гарантийного срока, для проведения ремонта изделия эксплуатирующая организация вызывает представителя предприятия-изготовителя.

Представитель предприятия-изготовителя проводит или организует ремонт на месте.

13 Сведения о рекламациях

13.1 Порядок проведения рекламаций.

Рекламированию подлежат изделия, в которых как при первичном осмотре, так и в процессе хранения или эксплуатации в пределах гарантийного срока обнаруживаются:

а) несоответствие тары, упаковки, маркировки;

б) преждевременный износ узлов или деталей, вызывающий ненормальную работу и препятствующий эксплуатации изделия в целом;

в) поломка или нарушение работоспособности по причинам производственного или конструкторского характера;

г) изделия, в которых при первичной приемке продукции по качеству обнаружена ее некомплектность.

13.2 Приемка продукции по количеству и качеству, рекламирование и восстановление изделия должны производиться в установленном порядке.

14 Учет рекламаций

Дата предъ-явления рекламации	Краткое содержание	Подпись ответственного лица	Примечание

Приложение А
А1 Монтажный чертеж

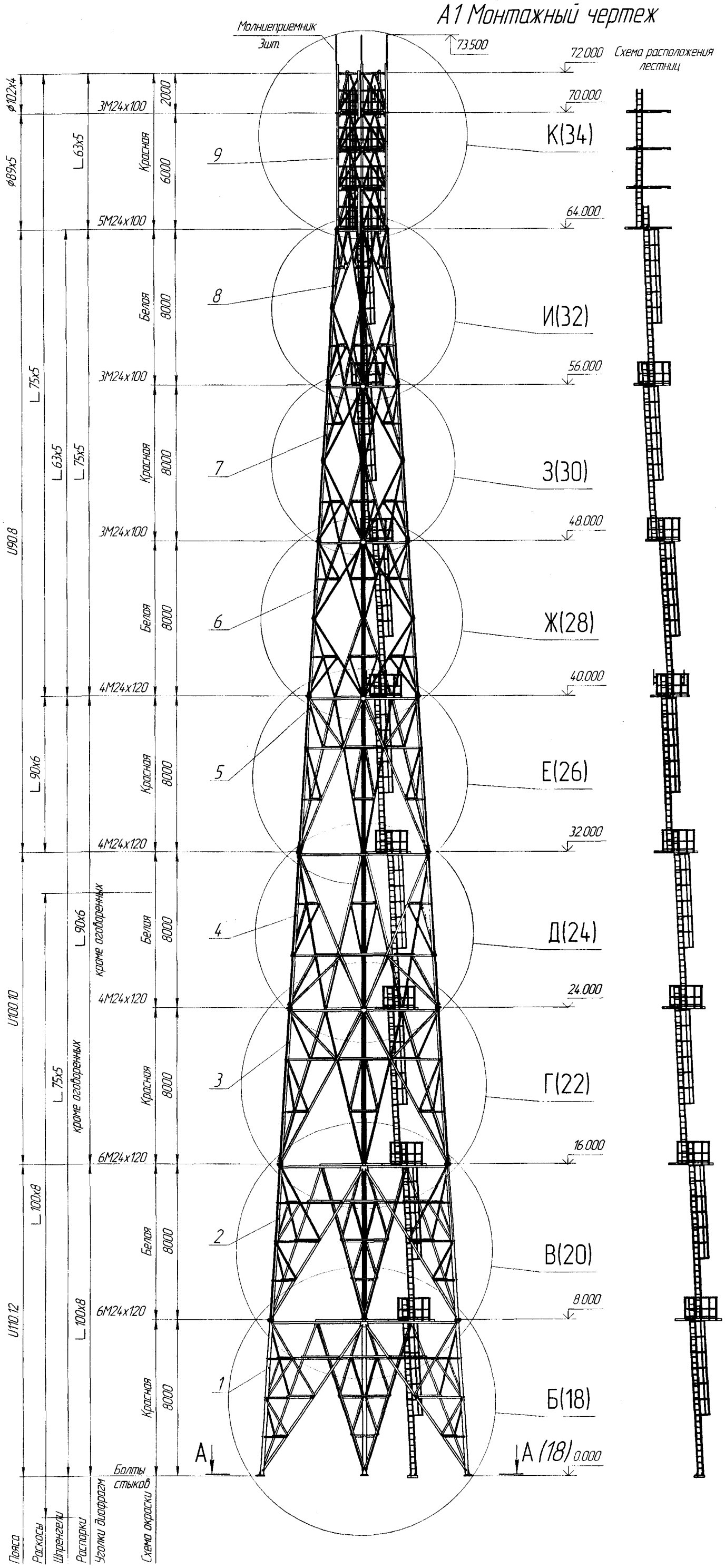

№ п/п	Обозначение	Наименование	Кол	Масса,кг	Примечание
1	УРИВ.301363.050СБ	Секция №1	1	3240	
2	УРИВ.301363.051СБ	Секция №2	1	3035	
3	УРИВ.301363.052СБ	Секция №3	1	2448	
4	УРИВ.301363.053СБ	Секция №4	1	2418	
5	УРИВ.301363.054СБ	Секция №5	1	1845	
6	УРИВ.301363.055СБ	Секция №6	1	1490	
7	УРИВ.301363.056СБ	Секция №7	1	1370	
8	УРИВ.301363.057СБ	Секция №8	1	1360	
9	УРИВ.301363.058СБ	Секция №9	1	1880	
Всего по чертежу				19086	

Перечень упаковок

№ п/п	Обозначение	Наименование	Кол	Маркировка
1	УРИВ.305631.048	Упаковка стоек С6,С7,С8	1	048
2	УРИВ.305631.049	Упаковка стоек С2,С9	1	049
3	УРИВ.305631.050	Упаковка стоек С3,С4,С5	1	050
4	УРИВ.305631.051	Упаковка 051	1	051
5	УРИВ.305631.052	Упаковка 052	1	052
6	УРИВ.305631.053	Упаковка Л1	1	053
7	УРИВ.305631.054	Упаковка С1,С2	1	054
8	УРИВ.305631.055	Упаковка площадок	1	055
9	УРИВ.305631.056	Упаковка площадок	1	056
10	УРИВ.305631.057	Упаковка С3,С4,С5	1	057
11	УРИВ.305631.058	Упаковка С6,С7,С8,С9	1	058
12	УРИВ.305631.059	Упаковка С9	1	059
13	УРИВ.305631.060	Упаковка Л2	1	060
14	УРИВ.305631.061	Упаковка стоек С1	1	061
15	УРИВ.305632.015	Упаковка Ящ	1	015
16	УРИВ.305631.062*	Упаковка К1-1	1	К1-1
17	УРИВ.305631.063*	Упаковка К1-2	1	К1-2
18	УРИВ.305631.064*	Упаковка К2	2	К2
19	УРИВ.305631.065*	Упаковка К3-1	1	К3-1
20	УРИВ.305631.066*	Упаковка К3-2	1	К3-2
21	УРИВ.305631.067*	Упаковка К4-1	1	К4-1
22	УРИВ.305631.068*	Упаковка К4-2	1	К4-2
23	УРИВ.305631.069*	Упаковка К5-1	1	К5-1
24	УРИВ.305631.070*	Упаковка К5-2	1	К5-2
25	УРИВ.305631.071*	Упаковка К6-1	1	К6-1
26	УРИВ.305631.072*	Упаковка К6-2	1	К6-2
27	УРИВ.305631.073*	Упаковка К7-1	1	К7-1
28	УРИВ.305631.074*	Упаковка К7-2	1	К7-2
29	УРИВ.305631.075*	Упаковка К8-1	1	К8-1
30	УРИВ.305631.076*	Упаковка К8-2	1	К8-1
31	УРИВ.305631.077*	Упаковка К9	2	К9

* Укладывается в УРИВ.305632.015 Упаковка Ящ

1. * Размеры для справок.
2. Сварные швы по ГОСТ 5264-80. Применять электроды типа Э42А ГОСТ 9467-75.
3. Швы 2 класса по ОСТ4 ГО.005.247-82.
4. Допускается сварка по ГОСТ 14771-76. Применять проволоку Св-08Г2С ГОСТ2246-70.
5. После сварки на все монтажные швы, неокрашенные поверхности и поверхности имеющие дефекты окраски, нанести покрытие Эмаль ХВ-16, красная (белая), VI, УХЛ 1 ТУ6-10-1301-83.
6. Сборку элементов башни производить в соответствии с указаниями СНиП 3.03.01-87 "Несущие и ограждающие конструкции."
7. Остальные ТТ по ОСТ4 ГО.070.015.

УРИВ.301329.009ПС

Продолжение приложения А
(обязательное)
А1.1 Секция №1 лист 1

Б (1:50)(17)

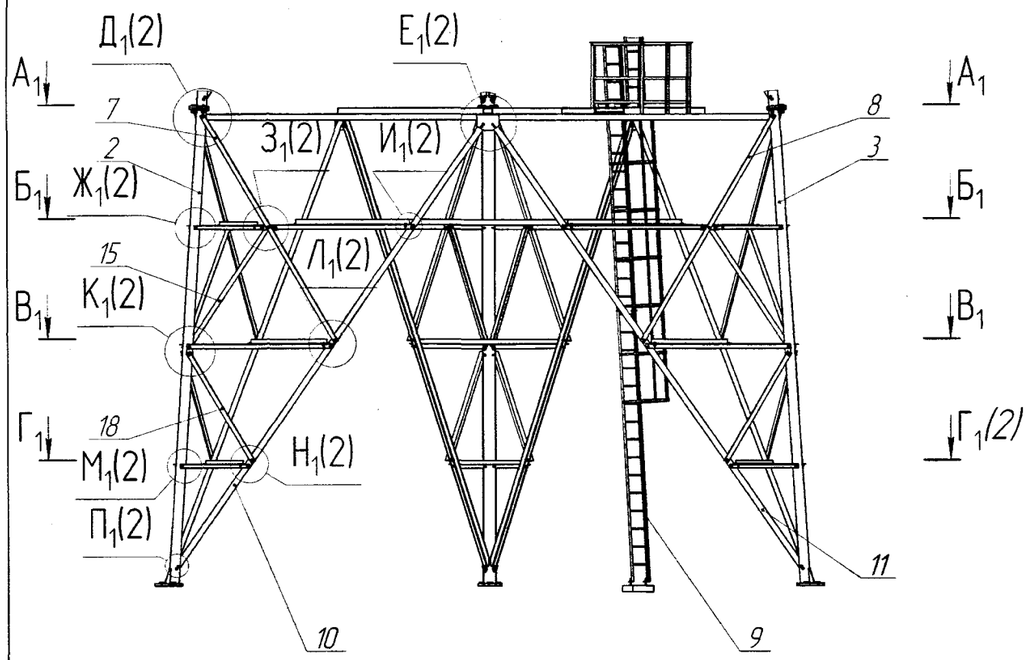

А–А(1:50)(17)
отм. 0.000м

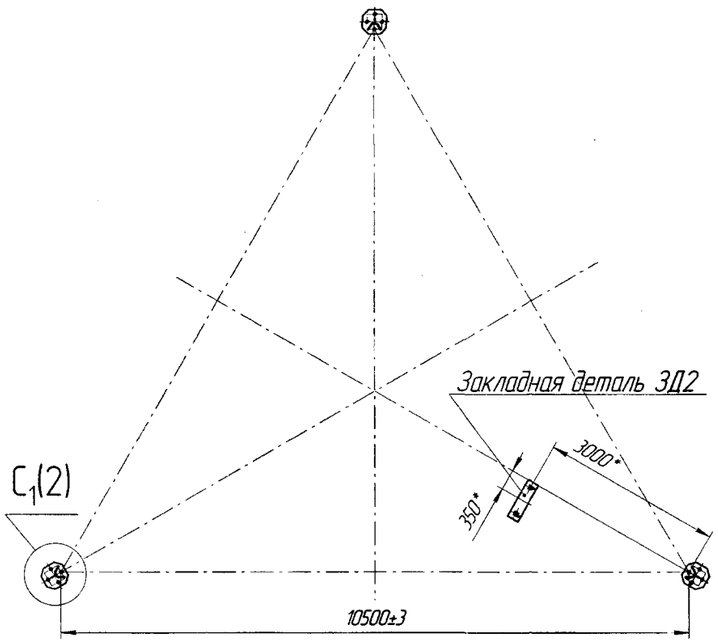

А1–А1
отм 8.000 м

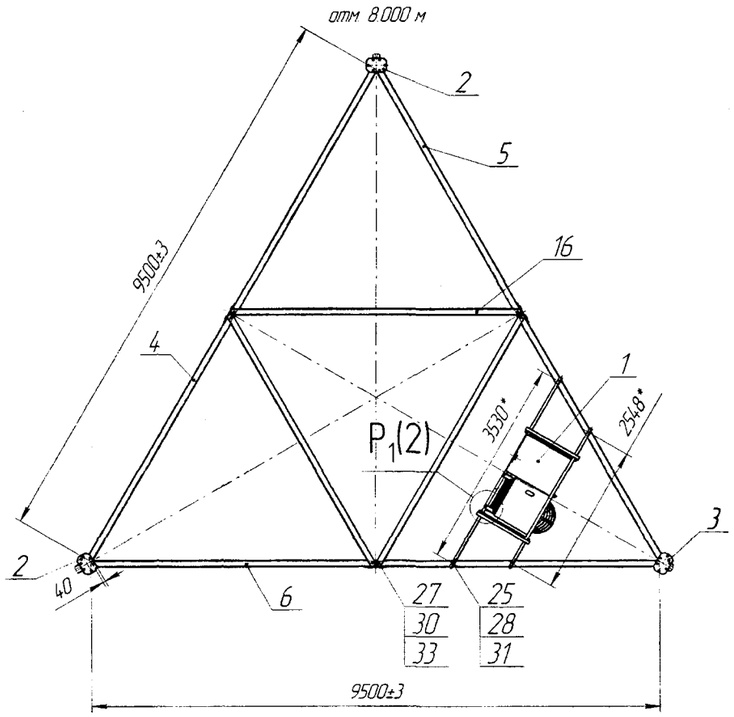

Б1–Б1

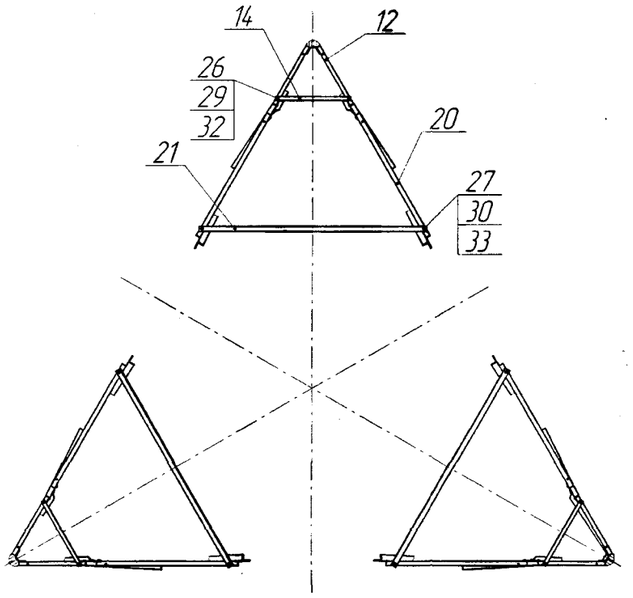

В1–В1

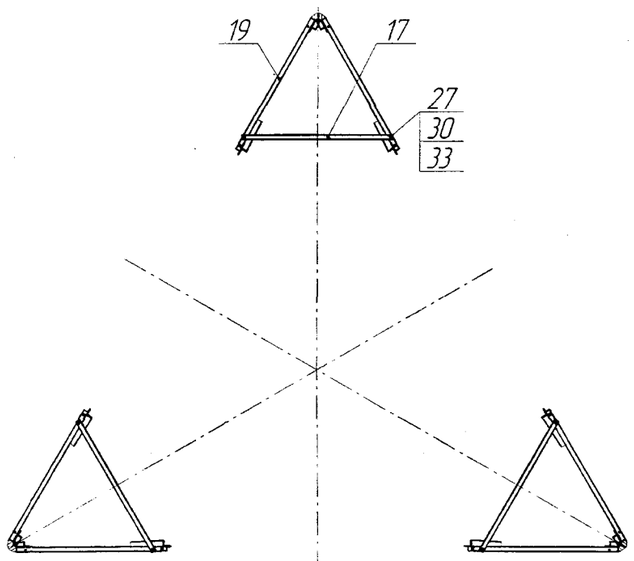

№ п/п	Обозначение	Наименование	Кол	Масса, кг 1 поз.	Масса, кг всех	Маркировка	Упаковка
1	УРИВ.301224.027СБ	Площадка	1	175	175	1С1	056
2	УРИВ.301421.036СБ	Стойка С1	2	330,3	660,6	2С1	049
3	-01	Стойка С1	1	332,1	332,1	3С1	049
4	УРИВ.301712.031СБ	Распорка	1	123,3	123,3	4С1	051
5	-01	Распорка	1	123,3	123,3	5С1	051
6	-02	Распорка	1	123,3	123,3	6С1	051
7	УРИВ.301712.032СБ	Уголок	3	27,4	82,2	7С1	054
8	-01	Уголок	3	27,4	82,2	8С1	054
9	УРИВ.305161.041СБ	Лестница	1	111,4	111,4	9С1	053
10	УРИВ.746112.390	Раскос	3	110,6	331,8	10С1	051
11	-01	Раскос	3	110,6	331,8	11С1	051
12	УРИВ.746112.391	Уголок	12	5,5	66	12С1	054
13	УРИВ.746112.392	Уголок	3	5,9	17,7	13С1	054
14	-01	Уголок	3	6	18	14С1	054
15	УРИВ.746112.394	Уголок	6	13,9	83,4	15С1	054
16	УРИВ.746112.396	Уголок	3	59	177	16С1	054
17	УРИВ.746112.421	Уголок	3	14,6	43,8	17С1	054
18	-01	Уголок	6	12,3	73,8	18С1	054
19	УРИВ.746112.422	Уголок	6	13,9	83,4	19С1	054
20	-01	Уголок	6	13,6	81,6	20С1	054
21	УРИВ.746112.434	Уголок	3	31,5	94,5	21С1	054
		Болты ГОСТ 7798-70					
25		М12.6gх40.56.019	6	0,054	0,324		К1-2
26		М16.6gх50.88.019	36	0,117	4,212		К1-1/К1-2
27		М20.6gх60.88.019	96	0,225	21,6		К1-1/К1-2
		Гайки ГОСТ 5915-70					
28		М12.6Н.5.019	12	0,0154	0,185		К1-2
29		М16.6Н.6.019	72	0,0332	2,39		К1-1/К1-2
30		М20.6Н.6.019	192	0,0626	12,019		К1-1/К1-2
		Шайбы ГОСТ 11371-78					
31		А12.04.019	6	0,006627	0,038		К1-2
32		А16.04.019	36	0,011295	0,407		К1-1/К1-2
33		А20.04.019	108	0,017156	1,853		К1-1/К1-2
				Итого:	3240		

Изм.	Лист	№ докум.	Подп.	Дата	УРИВ.301329.009ПС	Лист 18

УРИВ 301329.009ПС

Продолжение приложения А
(обязательное)
А1.1 Секция №1 лист 2

$Г_1$–$Г_1$(1)

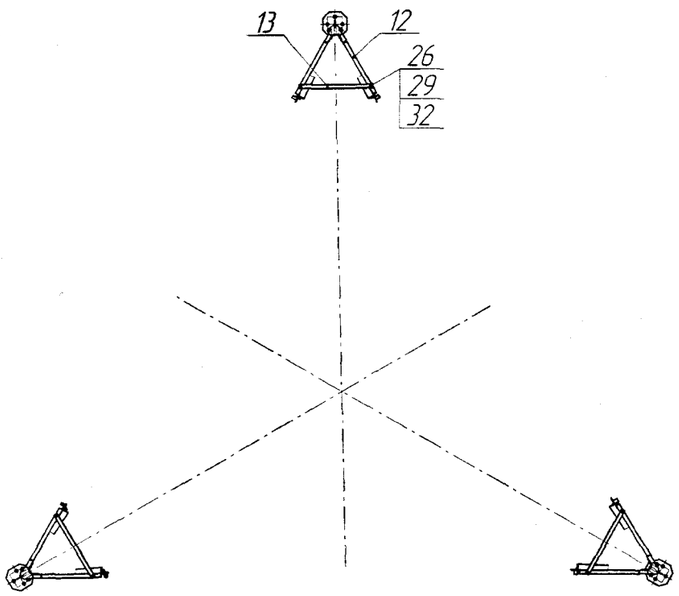

$Д_1$(1:10) (1)

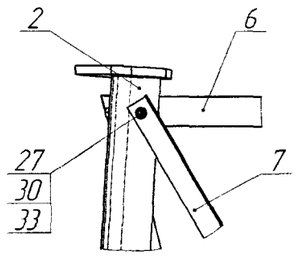

$Е_1$(1:10) (1)

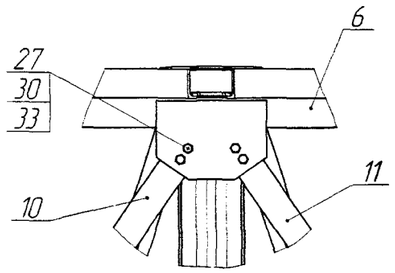

$Ж_1$(1:10) (1)

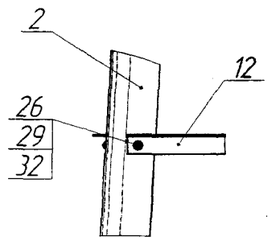

$З_1$(1:10) (1)

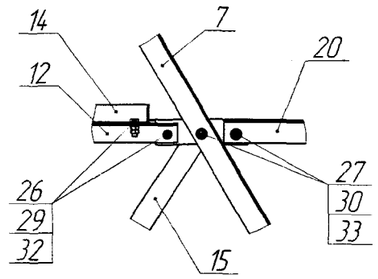

$И_1$(1:10) (1)

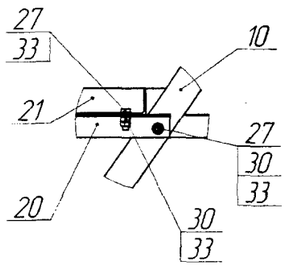

$К_1$(1:10) (1)

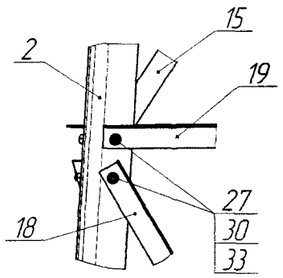

$Л_1$(1:10) (1)

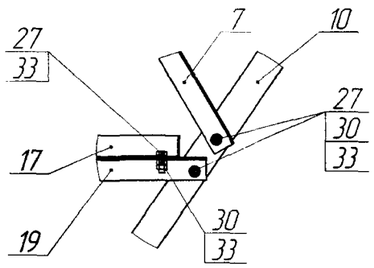

$М_1$(1:10) (1)

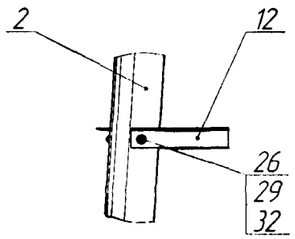

$Н_1$(1:10) (1)

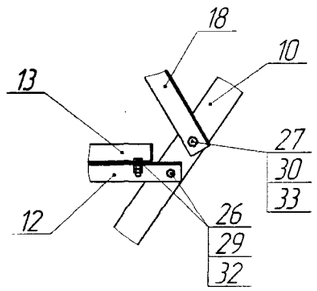

$П_1$(1:10) (1)

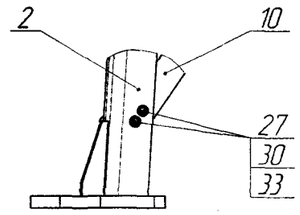

$Р_1$(1:10) (1)

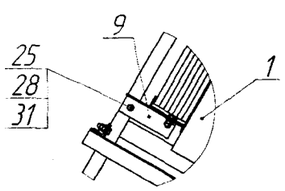

$С_1$(1:5) (1)

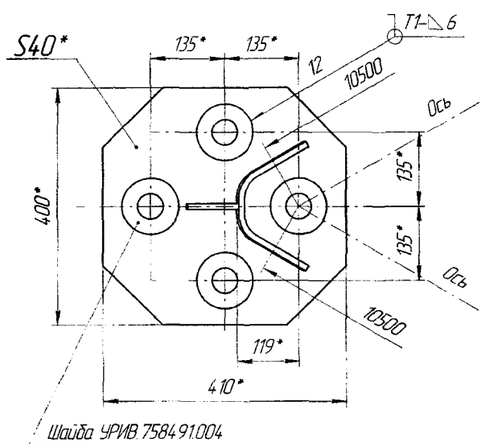

Изм.	Лист	№ докум.	Подп.	Дата	УРИВ.301329.009ПС	Лист 19

УРИВ.301329.009ПС

Продолжение приложения А
(обязательное)

А1.2 Секция №2 лист 1

В (1:50)(17)

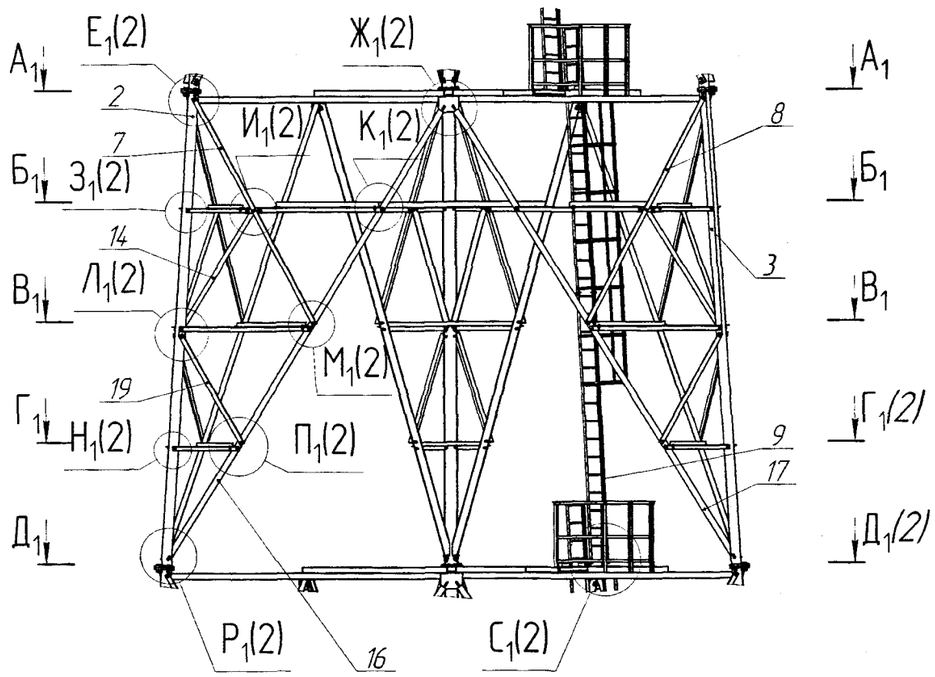

А1–А1

отм. 16.000 м

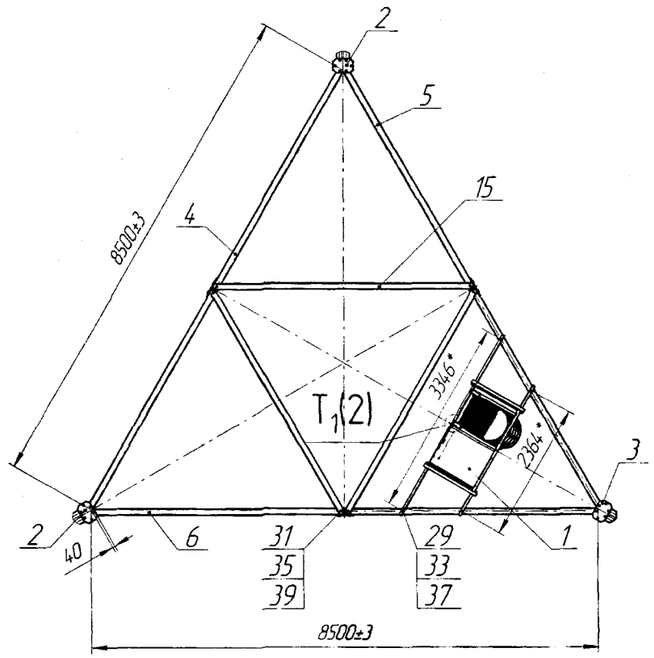

Б1–Б1

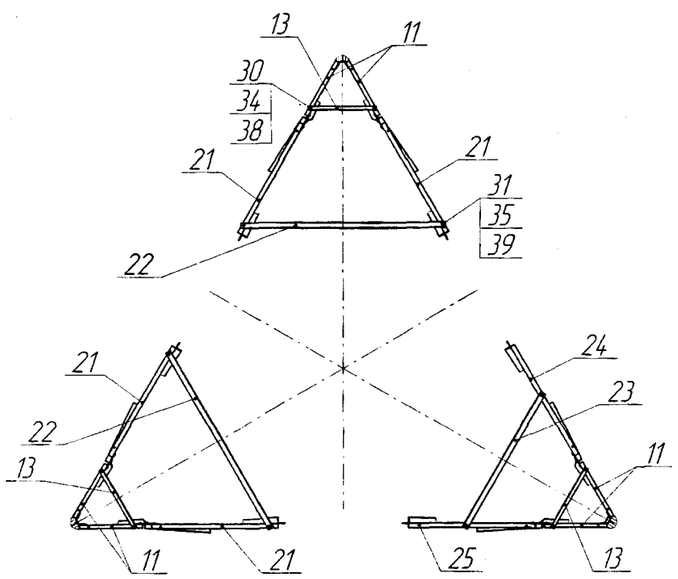

В1–В1

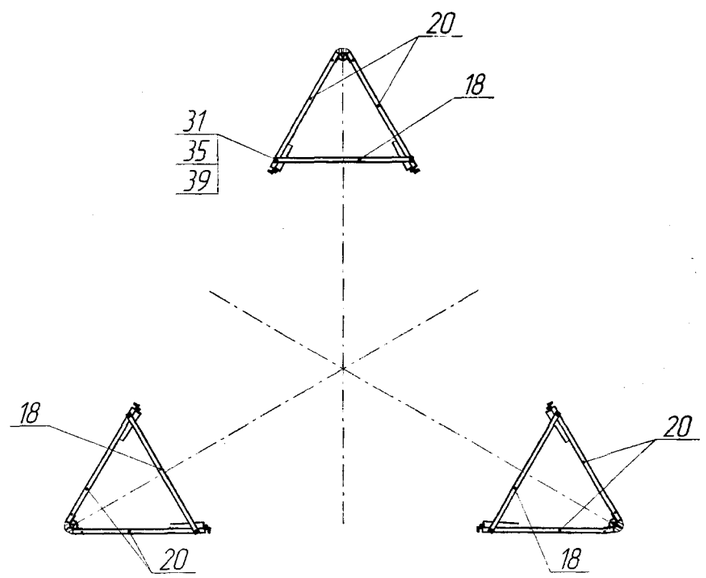

№ п/п	Обозначение	Наименование	Кол.	Масса, кг 1 поз.	Масса, кг всех	Маркировка	Упаковка
1.	УРИВ.301224.028СБ	Площадка	1	14,9	14,9	1С2	О56
2.	УРИВ.301421.037СБ	Стойка С2	2	303,3	606,6	2С2	О49
3.	-01	Стойка С2	1	305,1	305,1	3С2	О49
4.	УРИВ.301712.036СБ	Распорка	1	110,6	110,6	4С2	О51
5.	-01	Распорка	1	110,6	110,6	5С2	О51
6.	-02	Распорка	1	110,6	110,6	6С2	О51
7.	УРИВ.301712.040СБ	Уголок	3	26,8	80,4	7С2	О54
8.	-01	Уголок	3	26,8	80,4	8С2	О54
9.	УРИВ.305161.041-01СБ	Лестница	1	111,4	111,4	9С2	О53
10.	УРИВ.746112.391-01	Уголок	6	5,2	31,2	10С2	О54
11.	-02	Уголок	6	4,9	29,4	11С2	О54
12.	УРИВ.746112.392-02	Уголок	3	5,7	17,1	12С2	О54
13.	-03	Уголок	3	5,4	16,2	13С2	О54
14.	УРИВ.746112.394-01	Уголок	6	13,5	81	14С2	О54
15.	УРИВ.746112.396-01	Уголок	3	52,9	158,7	15С2	О54
16.	УРИВ.746112.420	Раскос	3	108,5	325,5	16С2	О52
17.	-01	Раскос	3	108,5	325,5	17С2	О52
18.	УРИВ.746112.421-02	Уголок	3	13,4	40,2	18С2	О54
19.	-03	Уголок	6	12,1	72,6	19С2	О54
20.	УРИВ.746112.422-02	Уголок	6	12,7	76,2	20С2	О54
21.	-03	Уголок	4	12,2	48,8	21С2	О54
22.	УРИВ.746112.434-01	Уголок	2	28,5	57	22С2	О54
23.	-02	Уголок	1	21,7	21,7	23С2	О54
24.	УРИВ.746112.443	Уголок	1	12,2	12,2	24С2	О54
25.	-01	Уголок	1	12,2	12,2	25С2	О54
		Болты ГОСТ 7798-70					
29.		М12.6gх40.56.019	6	0,054	0,324		К2
30.		М16.6gх50.88.019	38	0,117	4,446		К2
31.		М20.6gх60.88.019	96	0,225	21,6		К2
32.		Болт М24.6gх120.110.40Х					
		Селект'Х/П.019 ГОСТ 22353-77	18	0,578	10,404		К2
		Гайки ГОСТ 5915-70					
33.		М12.6Н.5.019	12	0,0154	0,185		К2
34.		М16.6Н.6.019	76	0,0332	2,523		К2
35.		М20.6Н.6.019	192	0,0626	12,019		К2
36.		Гайка М24.6Н.110.Х/П.019					
		ГОСТ 22354-77	36	0,171	6,156		К2
		Шайбы ГОСТ 11371-78					
37.		А12.04.019	6	0,00627	0,0752		К2
38.		А16.04.019	38	0,011295	0,949		К2
39.		А20.04.019	108	0,017156	0,549		К2
40.		Шайба 24.019 ГОСТ 22355-77	36	0,0758	2,729		К2
				Итого:	3035		

Изм.	Лист	№ докум.	Подп.	Дата	УРИВ.301329.009ПС	Лист 20

Копировал Формат

УРИВ.301329.009ПС

Продолжение приложения А
(обязательное)

А1.2 Секция №2 лист 2

$Г_1$–$Г_1$(1)

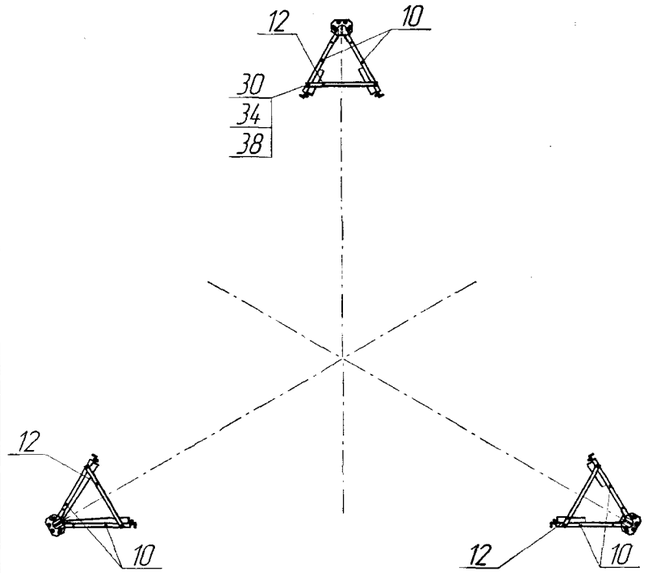

$Д_1$–$Д_1$(1)

отм. 8.000м

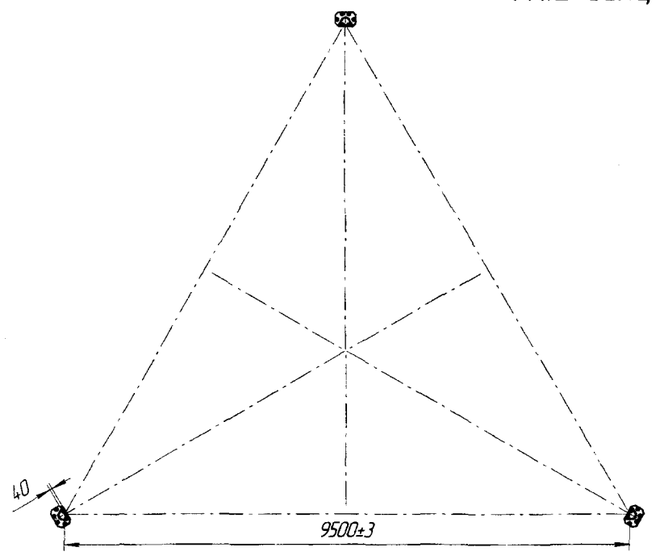

$Е_1$(1:5)

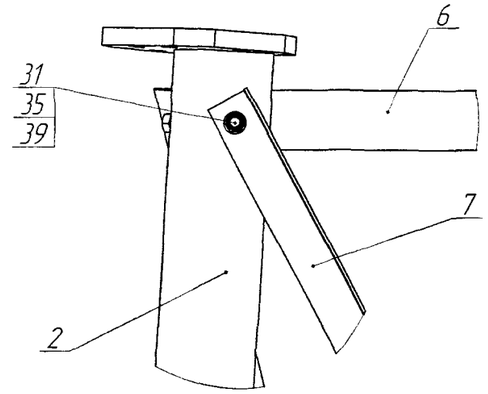

$Ж_1$(1:5)

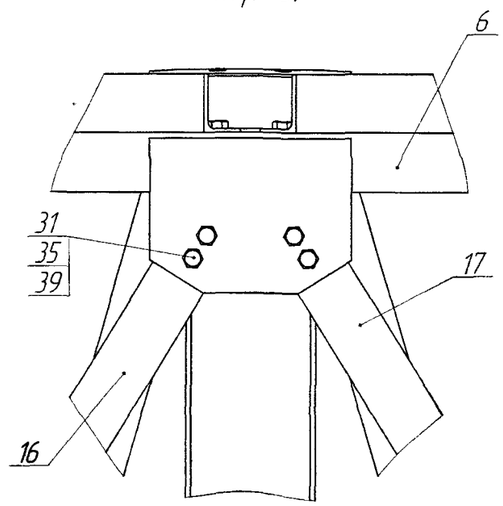

$З_1$(1:5) (1)

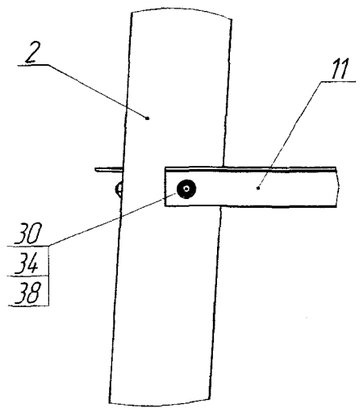

$И_1$(1:5) (1)

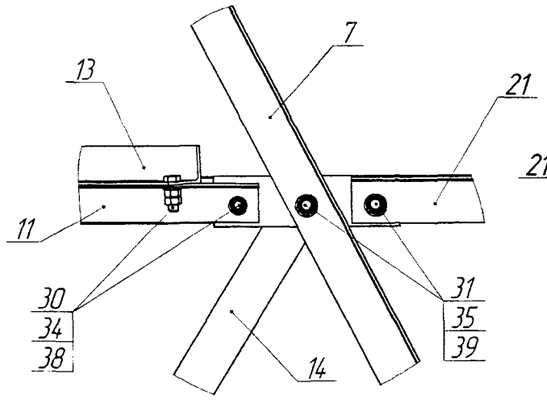

$К_1$(1:5) (1)

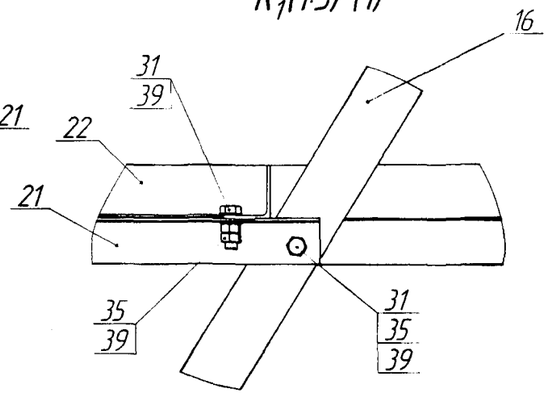

$Л_1$(1:5) (1)

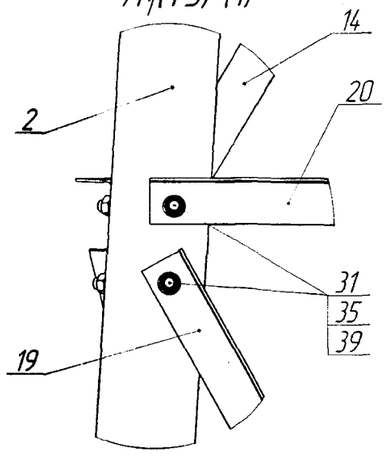

$М_1$(1:5) (1)

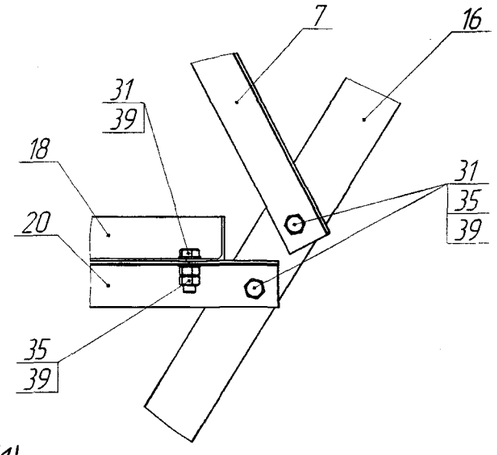

$Н_1$(1:5) (1)

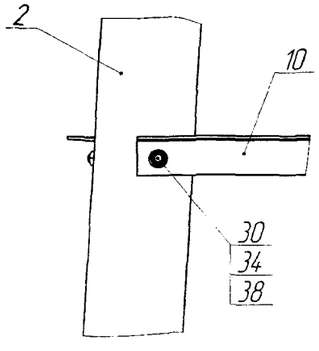

$П_1$(1:5) (1)

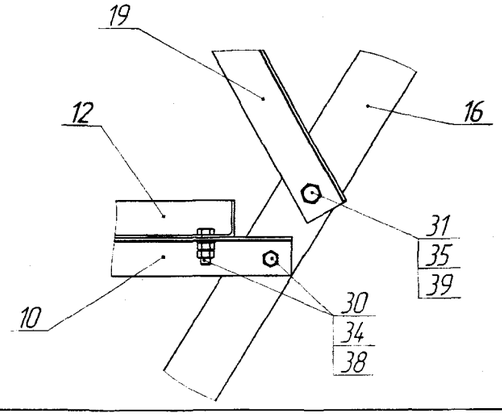

$Р_1$(1:5) (1)

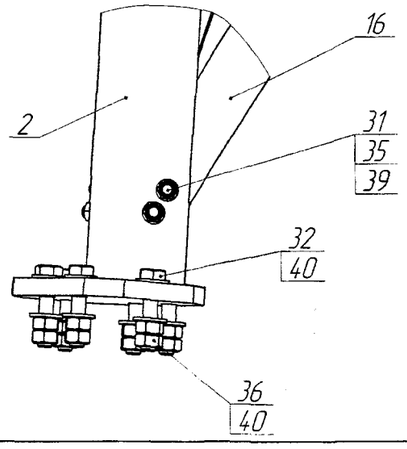

$С_1$(1:5) (1)

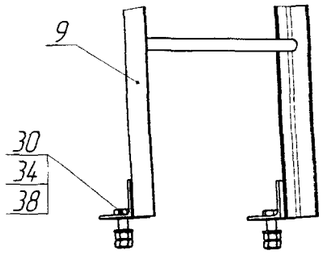

$Т_1$(1:5) (1)

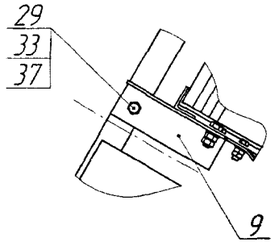

Изм.	Лист	№ докум.	Подп.	Дата	УРИВ.301329.009ПС	Лист 21

Копировал Формат

УРИВ.301329.009ПС

Продолжение приложения А
(обязательное)

А1.3 Секция №3 лист 1

Г (1:50)(17)

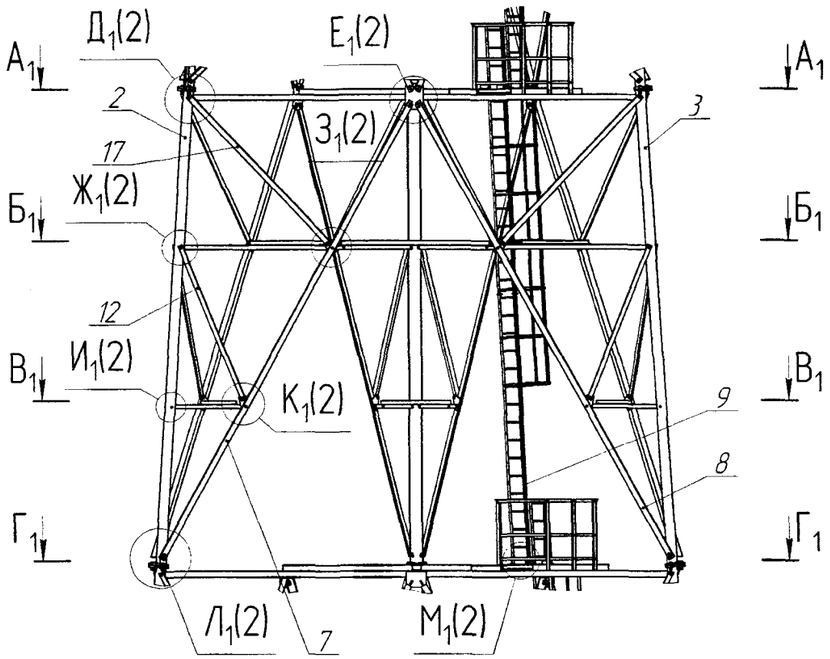

А1–А1
отм. 24.000 м

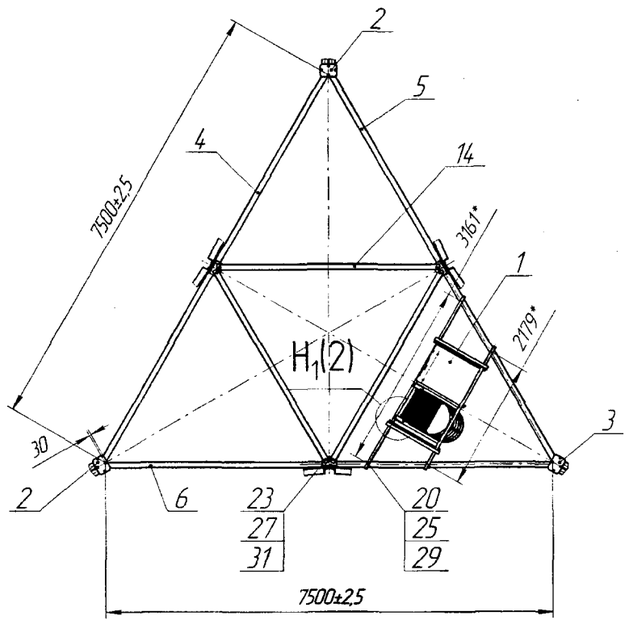

Б1–Б1

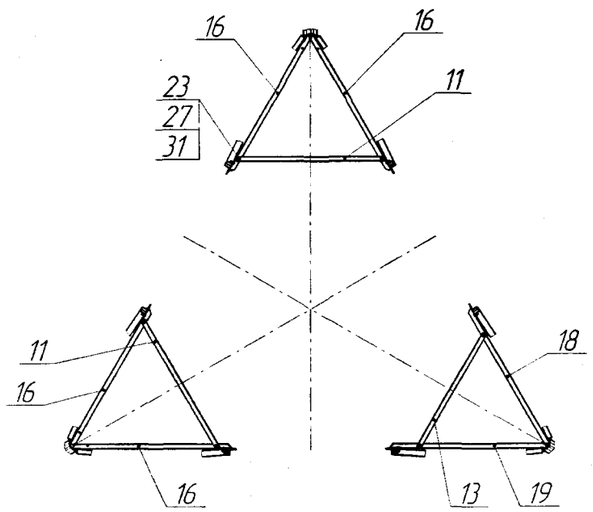

В1–В1

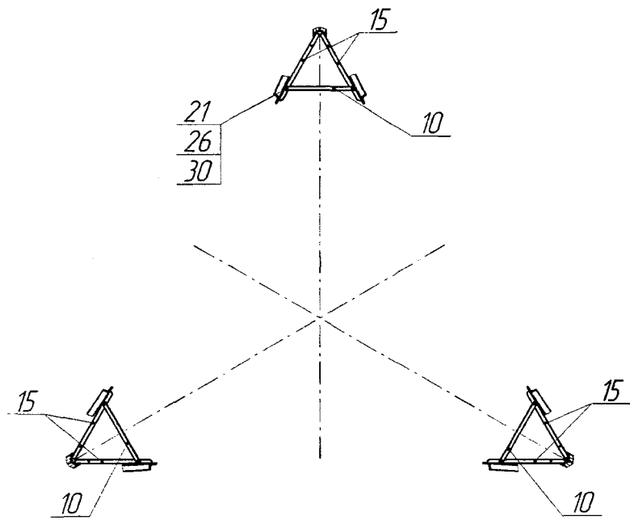

Г1–Г1
отм. 16.000 м

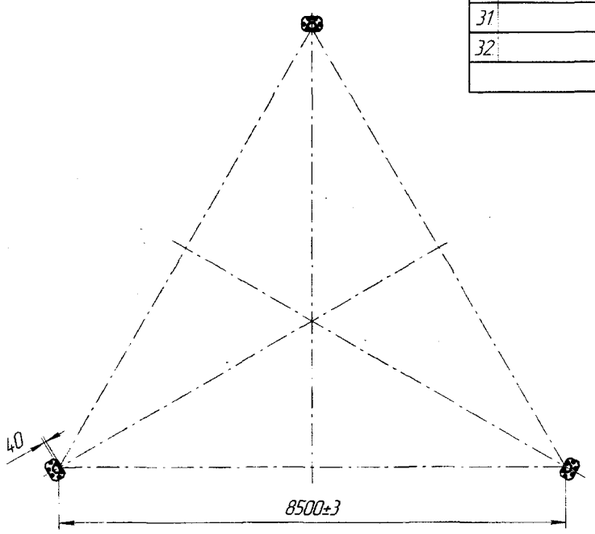

№ п/п	Обозначение	Наименование	Кол.	Масса, кг 1 поз	Масса, кг всех	Маркировка	Упаковка
1.	УРИВ.301224.029СБ	Площадка	1	14,6	14,6	1СЗ	0,56
2.	УРИВ.301421.038СБ	Стойка СЗ	2	234,2	468,4	2СЗ	050
3.	-01	Стойка СЗ	1	236	236	3СЗ	050
4.	УРИВ.301712.044СБ	Распорка	1	74,5	74,5	4СЗ	053
5.	-01	Распорка	1	74,5	74,5	5СЗ	053
6.	-02	Распорка	1	74,5	74,5	6СЗ	053
7.	УРИВ.301712.045СБ	Раскос	3	111,8	335,4	7СЗ	052
8.	-01	Раскос	3	111,8	335,4	8СЗ	052
9.	УРИВ.305161.041-02	Лестница	1	111,6	111,6	9СЗ	053
10.	УРИВ.746112.392-04	Уголок	3	5,6	16,8	10СЗ	057
11.	УРИВ.746112.421-04	Уголок	2	14,2	28,4	11СЗ	057
12.	-08	Уголок	6	16,1	96,6	12СЗ	057
13.	-10	Уголок	1	12,7	12,7	13СЗ	057
14.	УРИВ.746112.436	Уголок	3	30,8	92,4	14СЗ	057
15.	УРИВ.746112.440	Уголок	6	6,1	36,6	15СЗ	057
16.	УРИВ.746112.442	Уголок	4	14,9	59,6	16СЗ	057
17.	УРИВ.746112.444	Уголок	6	28,3	169,8	17СЗ	057
18.	УРИВ.746112.451	Уголок	1	15	15	18СЗ	057
19.	-01	Уголок	1	15	15	19СЗ	057
		Болты ГОСТ 7798-70					
20.		М12.6дх40.56.019	6	0,054	0,324		КЗ-1/КЗ-2
21.		М16.6дх50.88.019	14	0,117	1,638		КЗ-1/КЗ-2
22.		М16.6дх60.88.019	6	0,132	0,792		КЗ-1/КЗ-2
23.		М20.6дх60.88.019	66	0,225	14,85		КЗ-1/КЗ-2
24.		Болт М24.6дх120.110.40Х					
		"Селект" Х11019 ГОСТ 22353-77	18	0,578	10,404		КЗ-1/КЗ-2
		Гайки ГОСТ 5915-70					
25.		М12.6Н.5.019	12	0,0154	0,185		КЗ-1/КЗ-2
26.		М16.6Н.6.019	40	0,0332	1,328		КЗ-1/КЗ-2
27.		М20.6Н.6.019	132	0,0626	8,263		КЗ-1/КЗ-2
28.		Гайка М24.6Н.110.Х/11.019					
		ГОСТ 22354-77	36	0,171	6,156		КЗ-1/КЗ-2
		Шайбы ГОСТ 11371-78					
29.		А12.04.019	6	0,00627	0,038		КЗ-1/КЗ-2
30.		А16.04.019	20	0,011295	0,226		КЗ-1/КЗ-2
31.		А20.04.019	72	0,017156	1,235		КЗ-1/КЗ-2
32.		Шайба 24.019 ГОСТ 22355-77	36	0,0758	2,729		КЗ-1/КЗ-2
				Итого:	2448		

Продолжение приложения А
(обязательное)

А1.3 Секция №3 лист 2

Д$_1$(1:5) (1)

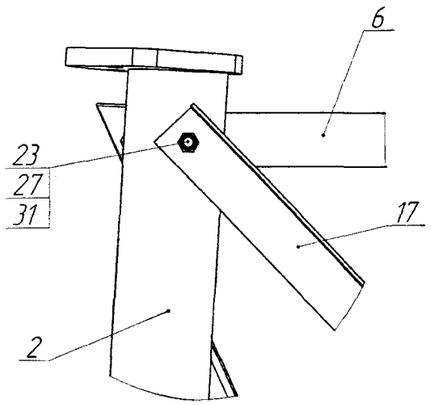

Е$_1$(1:5) (1)

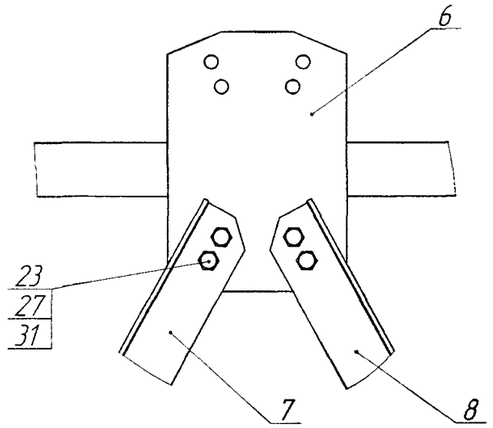

Ж$_1$(1:5) (1)

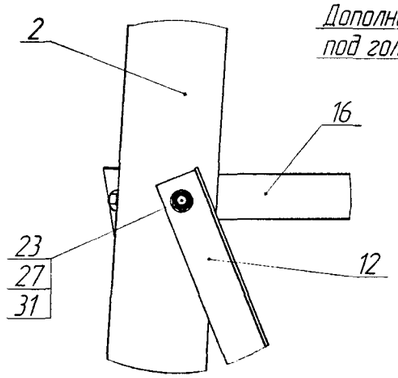

З$_1$(1:5) (1)

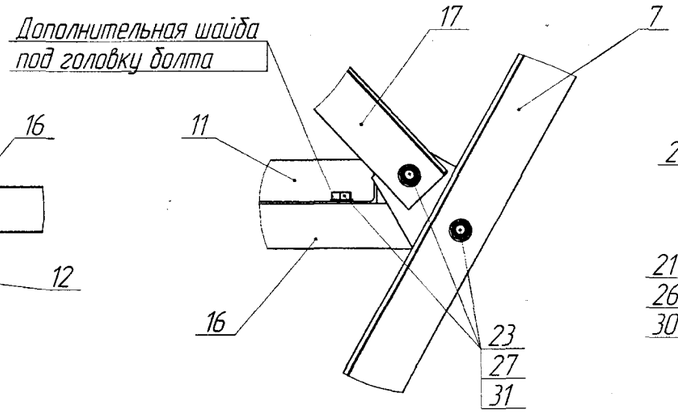

И$_1$(1:5) (1)

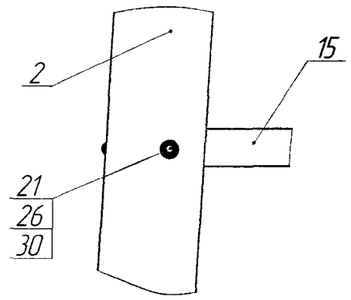

К$_1$(1:5) (1)

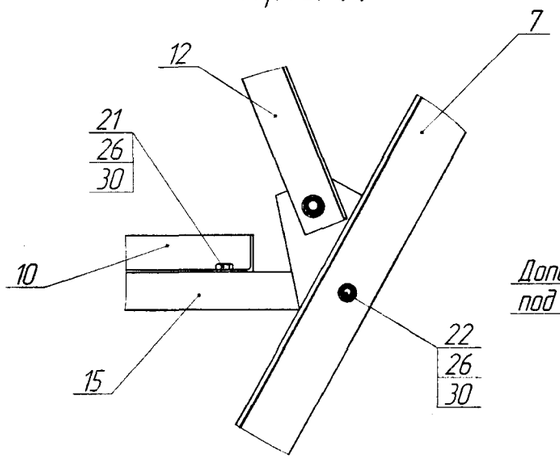

Л$_1$(1:5) (1)

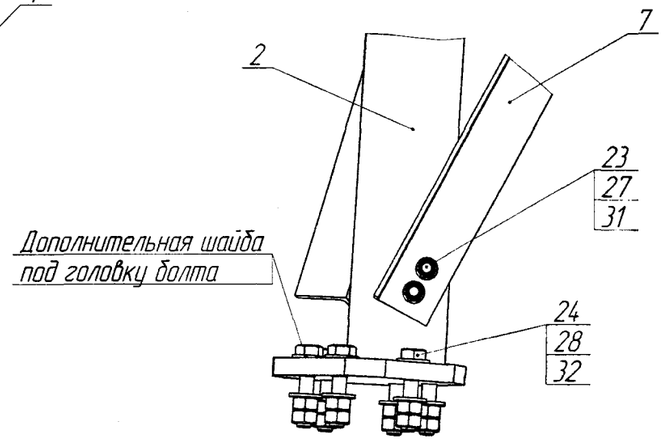

М$_1$(1:5) (1)

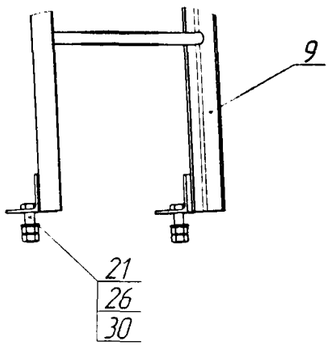

Н$_1$(1:5) (1)

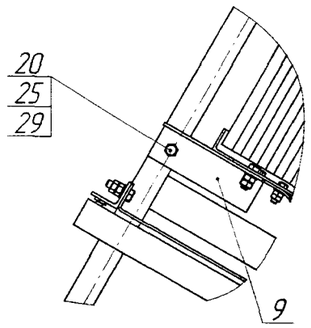

УРИВ.301329.009ПС

Продолжение приложения А
(обязательное)

А1.4 Секция №4 лист 1

Д (1:40)(17)

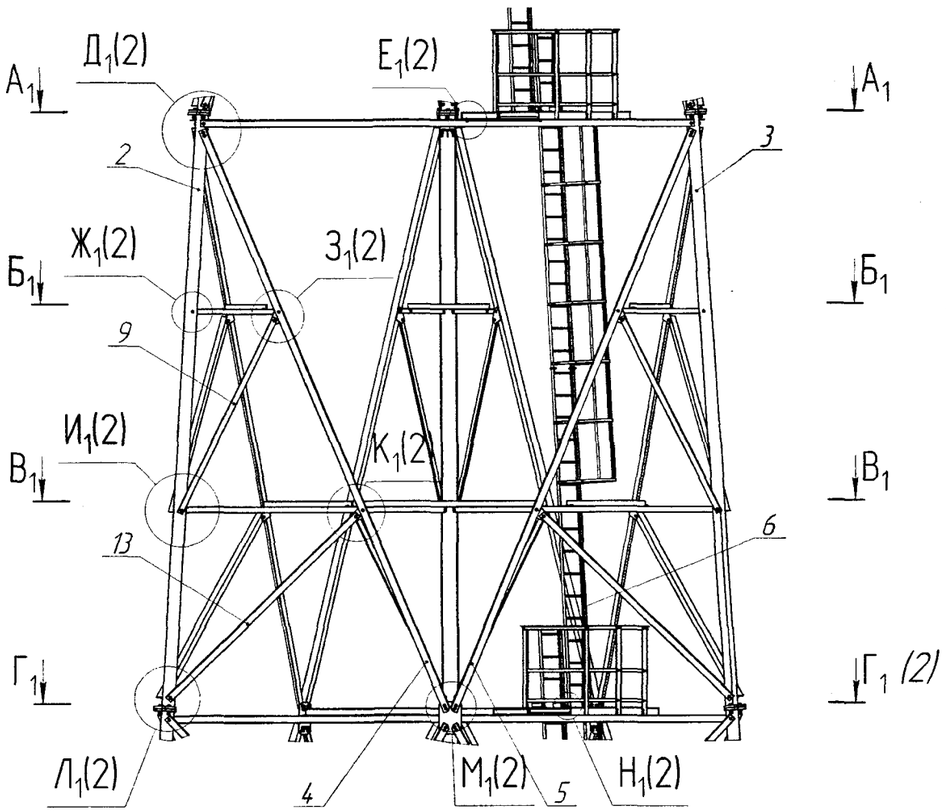

А1–А1

отм. 32.000 м

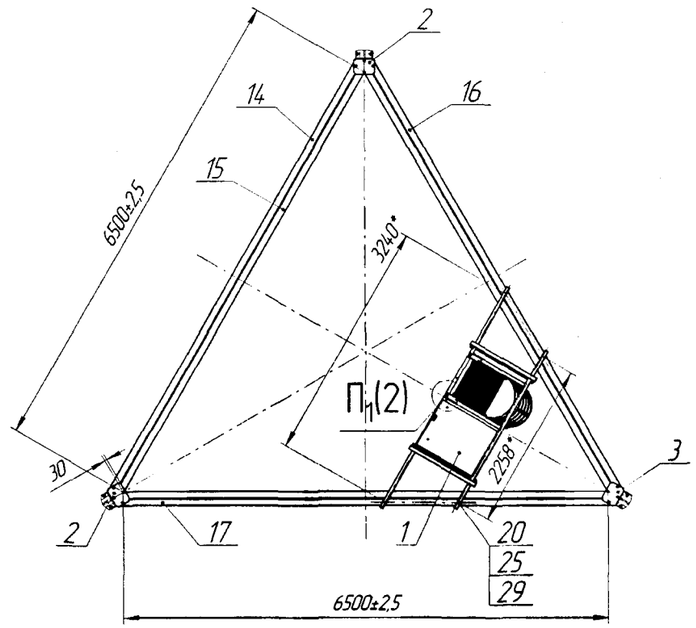

Б1–Б1

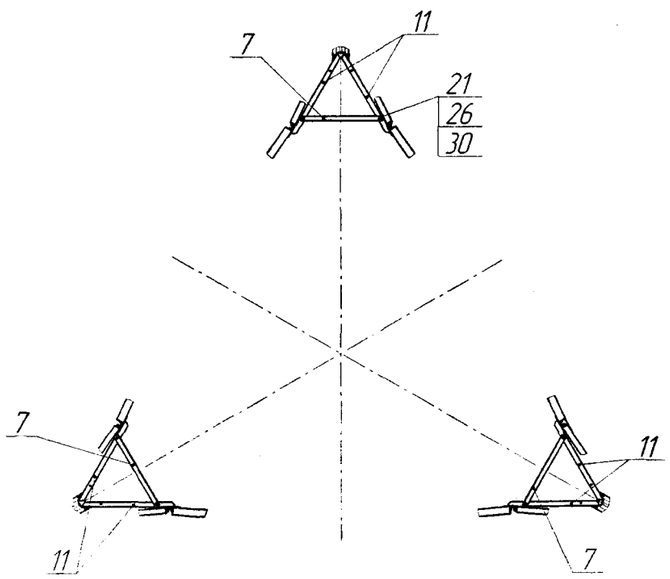

В1–В1

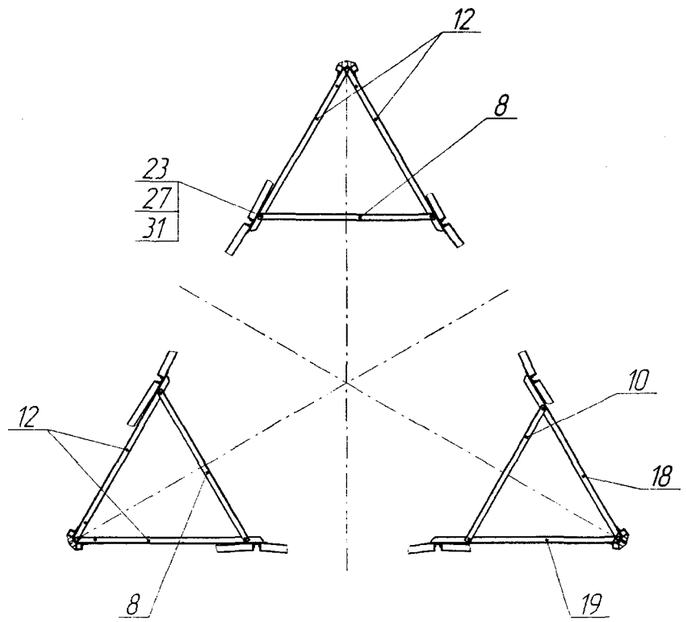

№ п/п	Обозначение	Наименование	Кол	Масса, кг 1 поз.	Масса, кг всех	Маркировка	Упаковка
1	УРИВ.301224.030СБ	Площадка	1	147,8	147,8	1С4	056
2	УРИВ.301421.039СБ	Стойка С4	2	230,2	460,4	2С4	050
3	-01	Стойка С4	1	232	232	3С4	050
4	УРИВ.301712.048СБ	Раскос	3	107,4	322,2	4С4	052
5	-01	Раскос	3	107,4	322,2	5С4	052
6	УРИВ.305161.041-01	Лестница	1	111,6	111,6	6С4	053
7	УРИВ.746112.392-05	Уголок	3	5,2	15,6	7С4	057
8	УРИВ.746112.421-05	Уголок	2	13,6	27,2	8С4	057
9	-06	Уголок	6	16,8	100,8	9С4	057
10	-11	Уголок	1	12,1	12,1	10С4	057
11	УРИВ.746112.440-01	Уголок	6	5,7	34,2	11С4	057
12	УРИВ.746112.442-01	Уголок	4	14,3	57,2	12С4	057
13	УРИВ.746112.444-02	Уголок	6	29,4	176,4	13С4	057
14	УРИВ.746112.447	Распорка	1	54,7	54,7	14С4	048
15	-01	Распорка	3	54,5	163,5	15С4	048
16	-02	Распорка	1	54,7	54,7	16С4	048
17	-03	Распорка	1	54,7	54,7	17С4	048
18	УРИВ.746112.451-02	Уголок	1	14,3	14,3	18С4	057
19	-03	Уголок	1	14,3	14,3	19С4	057
		Болты ГОСТ 7798-70					
20		М12.6gх40.56.019	6	0,054	0,324		К4-1/К4-2
21		М16.6gх50.88.019	14	0,117	1,638		К4-1/К4-2
22		М16.6gх60.88.019	6	0,132	0,792		К4-1/К4-2
23		М20.6gх60.88.019	66	0,225	14,85		К4-1/К4-2
24		Болт М24.6gх120.110.40Х					
		"Селект" Х/П.019 ГОСТ 22353-77	12	0,578	6,936		К4-1/К4-2
		Гайки ГОСТ 5915-70					
25		М12.6Н.5.019	12	0,0154	0,185		К4-1/К4-2
26		М16.6Н.6.019	40	0,0332	1,328		К4-1/К4-2
27		М20.6Н.6.019	132	0,0626	8,263		К4-1/К4-2
28		Гайка М24.6Н.110.Х/П.019					
		ГОСТ 22354-77	24	0,171	4,104		К4-1/К4-2
		Шайбы ГОСТ 11371-78					
29		А12.04.019	6	0,00627	0,038		К4-1/К4-2
30		А16.04.019	20	0,011295	0,226		К4-1/К4-2
31		А20.04.019	72	0,017156	1,235		К4-1/К4-2
32		Шайба 24.019 ГОСТ 22355-77	24	0,0758	1,819		К4-1/К4-2
				Итого:	2418		

Продолжение приложения А
(обязательное)

А1.4 Секция №4 лист 2

$Г_1$–$Г_1$(1)

отм. 24.000 м

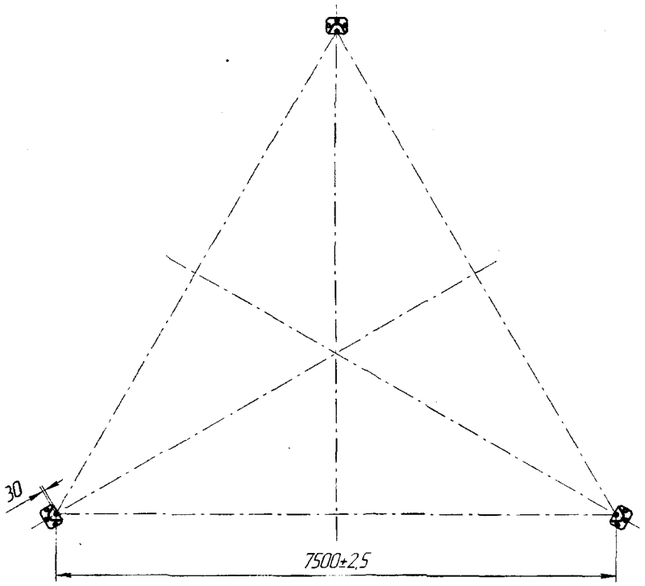

$Д_1$(1:5) (1)

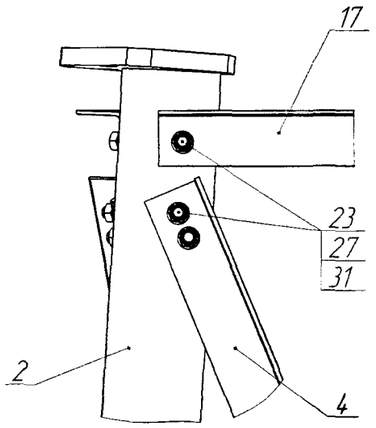

$Е_1$(1:5) (1)

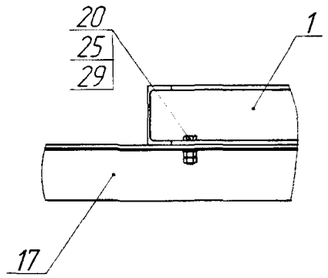

$Ж_1$(1:5) (1)

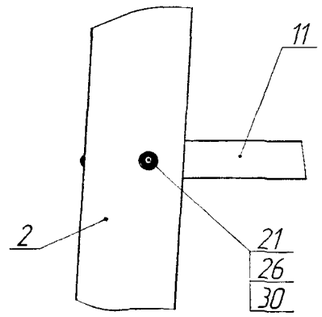

$З_1$(1:5) (1)

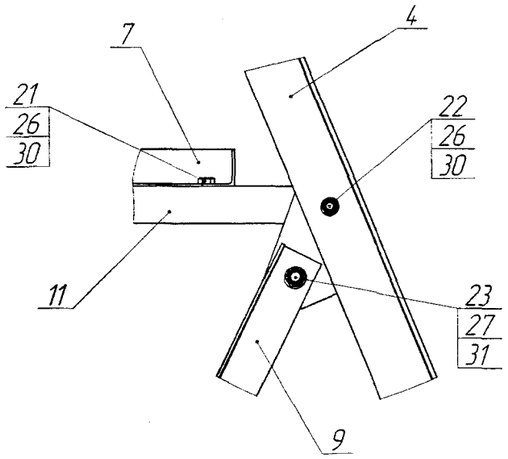

$И_1$(1:5) (1)

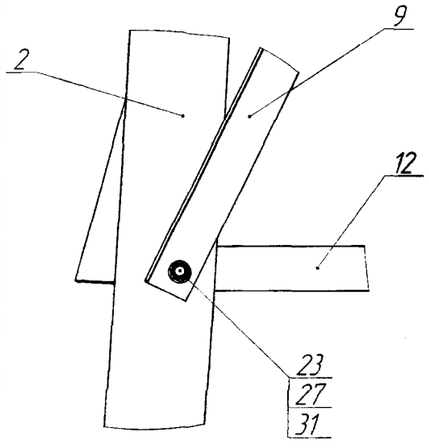

$К_1$(1:5) (1)

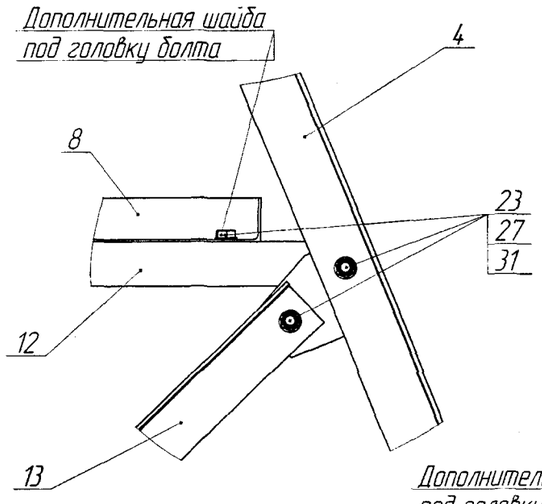

$Л_1$(1:5) (1)

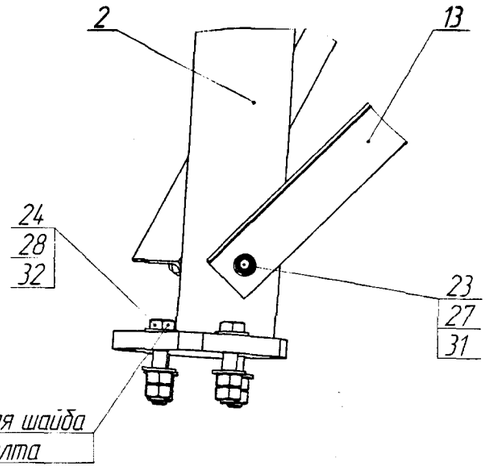

$М_1$(1:5) (1)

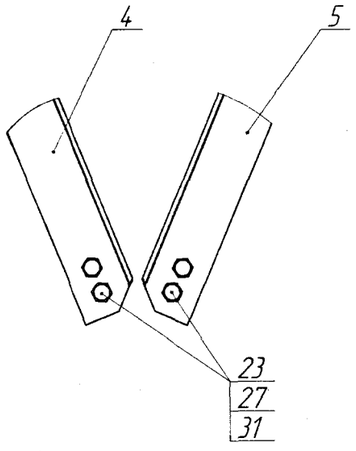

$Н_1$(1:5) (1)

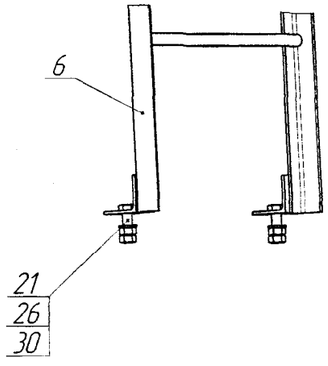

$П_1$(1:5) (1)

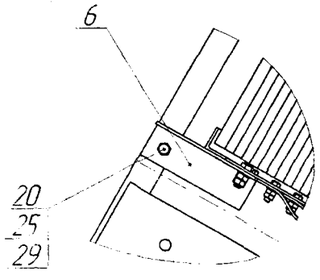

УРИВ.301329.009ПС

Продолжение приложения А
(обязательное)

А1.5 Секция №5 лист 1

Е (1:50)(17)

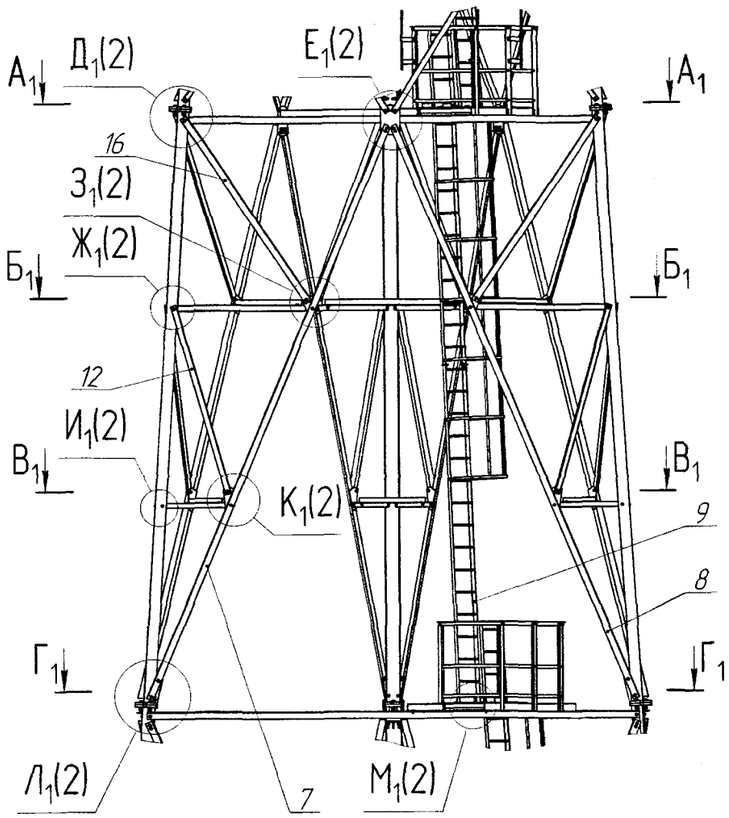

А1–А1
отм. 40.000 м

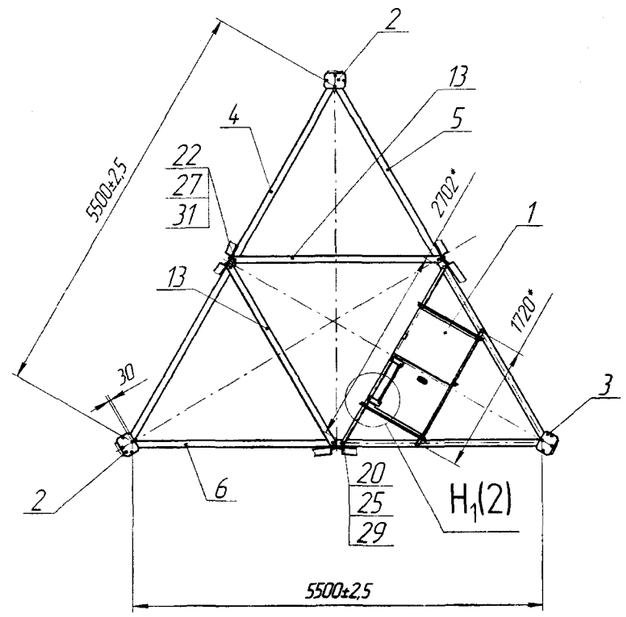

№ п/п	Обозначение	Наименование	Кол	Масса,кг 1 поз.	Масса,кг всех	Маркировка	Упаковка
1.	УРИВ.301224.031СБ	Площадка	1	142,3	142,3	1С5	056
2.	УРИВ.301421.040СБ	Стойка С5	2	175,9	351,8	2С5	050
3.	-01	Стойка С5	1	177,7	177,7	3С5	050
4.	УРИВ.301712.049СБ	Распорка	1	51,8	51,8	4С5	048
5.	-01	Распорка	1	51,8	51,8	5С5	048
6.	-02	Распорка	1	51,8	51,8	6С5	048
7.	УРИВ.301712.050СБ	Раскос	3	74,2	222,6	7С5	051
8.	-01	Раскос	3	74,2	222,6	8С5	051
9.	УРИВ.305161.041-01СБ	Лестница	1	111,6	111,6	9С5	053
10.	УРИВ.746112.392-06	Уголок	3	4,2	12,6	10С5	015
11.	УРИВ.746112.421-07	Уголок	3	10,3	30,9	11С5	059
12.	-09	Уголок	6	15,2	91,2	12С5	057
13.	УРИВ.746112.432	Уголок	2	23,1	46,2	13С5	057
14.	УРИВ.746112.440-02	Уголок	6	4,6	27,6	14С5	057
15.	УРИВ.746112.442-02	Уголок	6	11	66	15С5	057
16.	УРИВ.746112.444-03	Уголок	6	24,7	148,2	16С5	057
		Болты ГОСТ 7798-70					
20.		М12.6дх40.56.019	6	0,054	0,324		К5-1/К5-2
21.		М16.6дх50.88.019	20	0,117	2,34		К5-1/К5-2
22.		М20.6дх60.88.019	58	0,225	13,05		К5-1/К5-2
23.		Болт М24.6дх120.110.40Х					
		"Селект" Х/П.019 ГОСТ 22353-77	12	0,578	6,936		К5-1/К5-2
		Гайки ГОСТ 5915-70					
24.		М12.6Н.5.019	12	0,0154	0,185		К5-1/К5-2
25.		М16.6Н.6.019	40	0,0332	1,328		К5-1/К5-2
26.		М20.6Н.6.019	116	0,0626	7,262		К5-1/К5-2
27.		Гайка М24.6Н.110.Х/П.019					
		ГОСТ 22354-77	24	0,171	4,104		К5-1/К5-2
		Шайбы ГОСТ 11371-78					
28.		А12.04.019	6	0,00627	0,038		К5-1/К5-2
29.		А16.04.019	20	0,011295	0,226		К5-1/К5-2
30.		А20.04.019	64	0,017156	1,098		К5-1/К5-2
31.		Шайба 24.019 ГОСТ 22355-77	24	0,0758	1,819		К5-1/К5-2
				Итого:	1845		

Б1–Б1

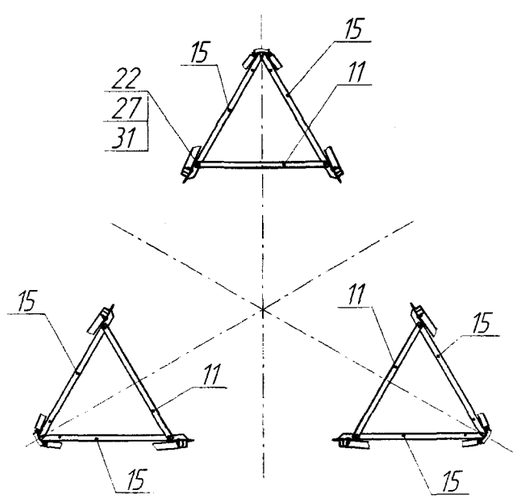

В1–В1

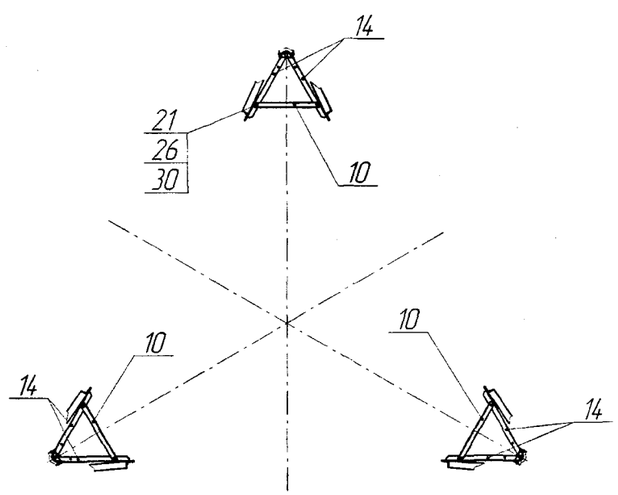

Г1–Г1
отм. 16.000 м

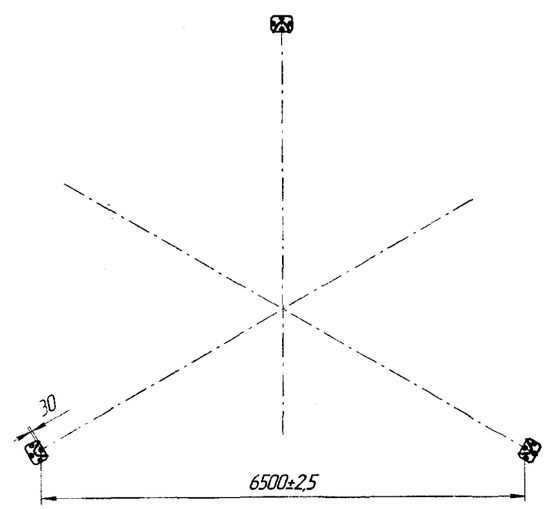

Изм.	Лист	№ докум.	Подп.	Дата	УРИВ.301329.009ПС	Лист 26

Копировал Формат

Продолжение приложения А
(обязательное)

А1.5 Секция №5 лист 1

$Д_1$(1:5) (1)

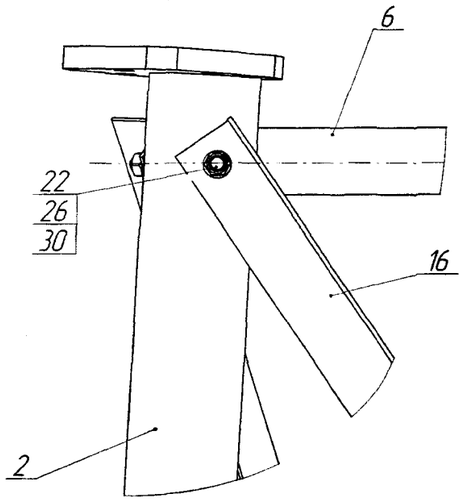

$Е_1$(1:5) (1)

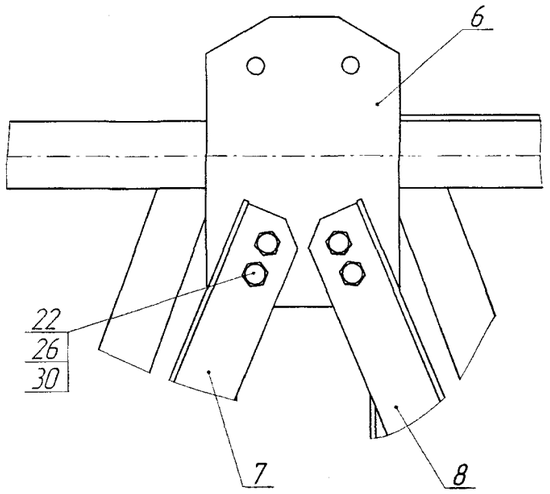

$Ж_1$(1:5) (1)

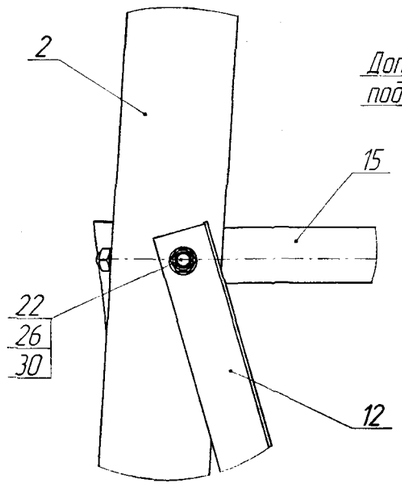

$З_1$(1:5) (1)

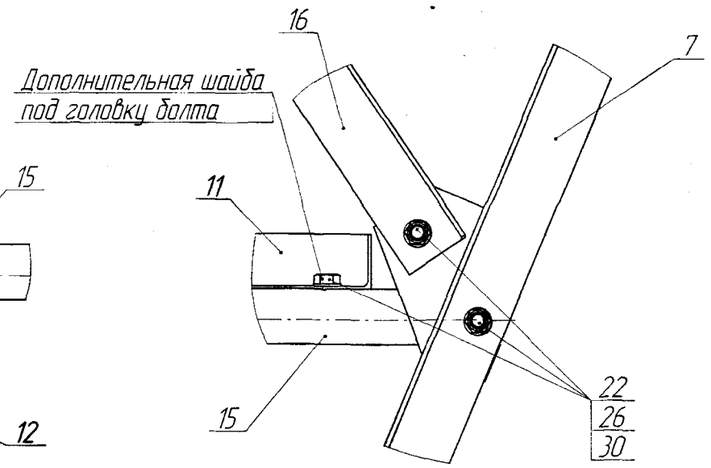

$И_1$(1:5) (1)

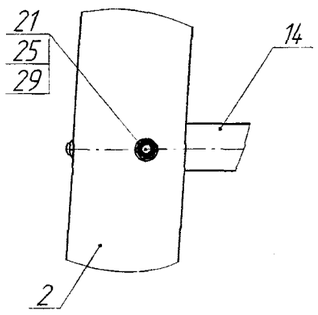

$К_1$(1:5) (1)

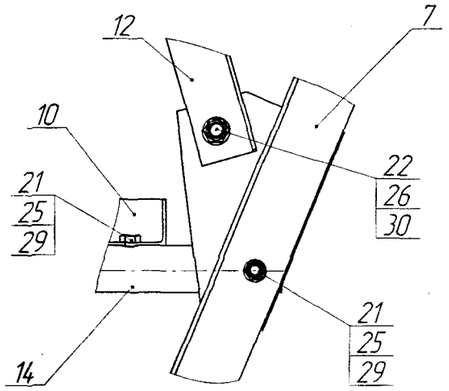

$Л_1$(1:5) (1)

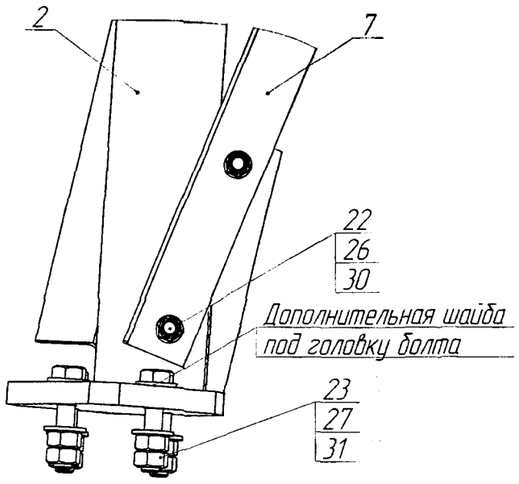

$М_1$(1:5) (1)

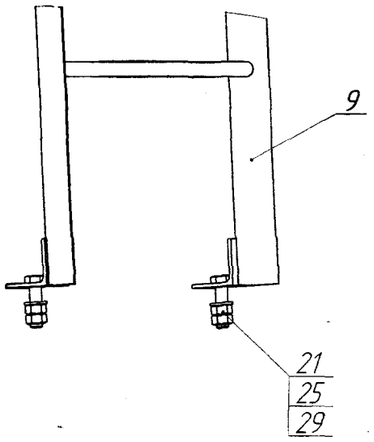

$Н_1$(1:5) (1)

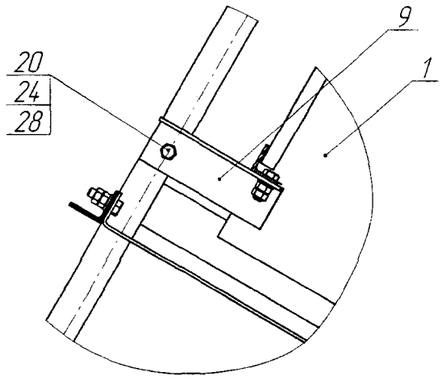

УРИВ.301329.009ПС

Продолжение приложения А
(обязательное)

А1.6 Секция №6 лист 1

Ж (1:40)(17)

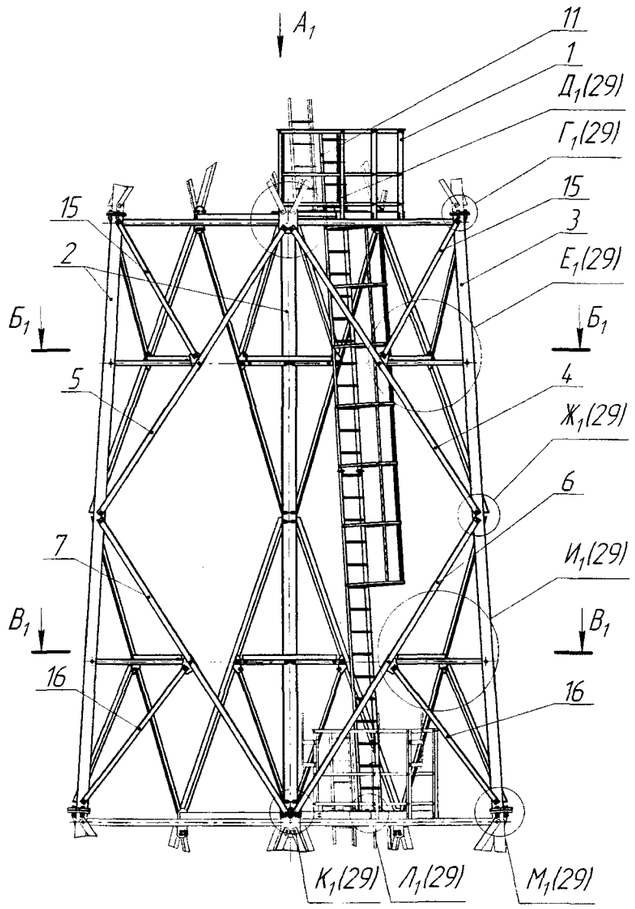

$Б_1$–$Б_1$

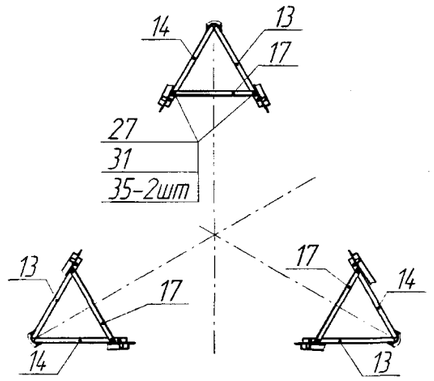

$В_1$–$В_1$

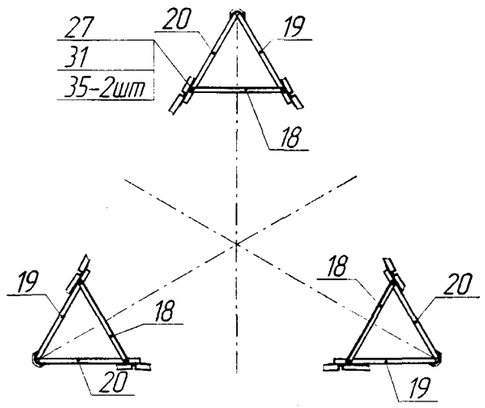

A_1

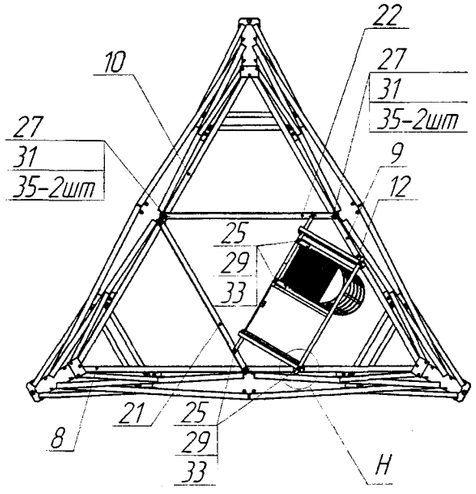

№ п/п	Обозначение	Маркировка	Наименование	Кол.	Масса, кг 1 поз.	Масса, кг всех	Упаковка
1	УРИВ.301224.032СБ	1 С6	Площадка	1	112	112	056
2	УРИВ.301421.041СБ	2 С6	Стойка	2	165,6	331,2	048
3	УРИВ.301421.041-01СБ	3 С6	Стойка	1	167,9	167,9	
4	УРИВ.301712.033СБ	4 С6	Раскос	3	28,4	85,2	058
5	УРИВ.301712.033-01СБ	5 С6	Раскос	3	28,4	85,2	
6	УРИВ.301712.034СБ	6 С6	Раскос	3	29,1	87,3	
7	УРИВ.301712.034-01СБ	7 С6	Раскос	3	29,1	87,3	
8	УРИВ.301712.035СБ	8 С6	Распорка	1	31,5	31,5	
9	УРИВ.301712.035-01СБ	9 С6	Распорка	1	31,5	31,5	
10	УРИВ.301712.035-02СБ	10 С6	Распорка	1	31,5	31,5	
11	УРИВ.305161.041-04	11 С6	Лестница	1	112	112	060
12	УРИВ.741424.123	12 С6	Пластина	2	0,34	0,68	015
13	УРИВ.746112.398	13 С6	Шпренгель	3	5,9	17,7	058
14	УРИВ.746112.398-01	14 С6	Шпренгель	3	5,9	17,7	
15	УРИВ.746112.399	15 С6	Шпренгель	6	10	60	
16	УРИВ.746112.399-01	16 С6	Шпренгель	6	11	66	
17	УРИВ.746112.400	17 С6	Шпренгель	3	5,4	16,2	
18	УРИВ.746112.400-01	18 С6	Шпренгель	3	6,0	18	
19	УРИВ.746112.402	19 С6	Шпренгель	3	6,5	19,5	
20	УРИВ.746112.402-01	20 С6	Шпренгель	3	6,5	19,5	
21	УРИВ.746112.403	21 С6	Диафрагма	1	13,3	13,3	
22	УРИВ.746112.403-01	22 С6	Диафрагма	1	13,3	13,3	
			Болты ГОСТ 7798-70				
25			М12.6дх40.56.019	6	0,054	0,32	
26			М16.6дх50.88.019	2	0,117	0,23	
27			М20.6дх60.88.019	88	0,225	19,8	
28			Болт М24.6дх120.110.40Х				
			"Селект" Х/П.019ГОСТ 22353-77	12	0,578	6,94	
			Гайки ГОСТ 5915-70				
29			М12.6Н.5.019	12	0,0154	0,19	015 (К6-1, К6-2)
30			М16.6Н.6.019	4	0,0332	0,13	
31			М20.6Н.6.019	176	0,0626	11,0	
32			Гайка М24.6Н.110.Х/П.019				
			ГОСТ 22354-77	24	0,171	4,1	
			Шайбы ГОСТ 11371-78				
33			А12.04.019	6	0,00627	0,037	
34			А16.04.019	2	0,011295	0,22	
35			А20.04.019	104	0,017156	1,78	
36			Шайба 24.019 ГОСТ 22355-77	24	0,0758	1,82	
	Итого:					1490	

Продолжение приложения А
(обязательное)

А1.6 Секция №6 лист 2

$Г_1$(1:5)(28)

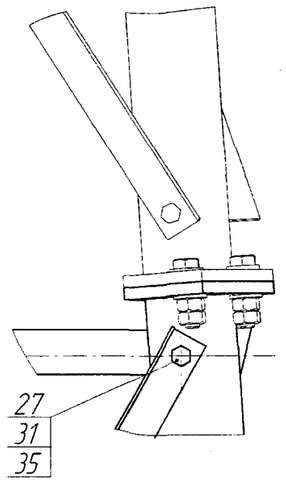

$Д_1$(1:5)(28)

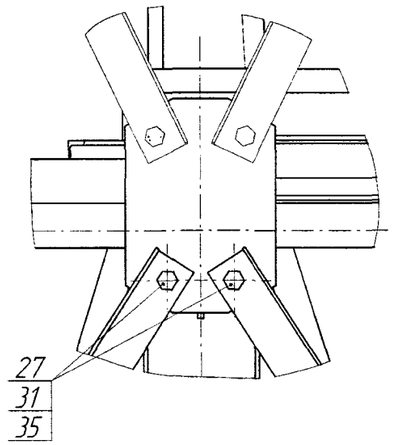

$Е_1$(1:5)(28)

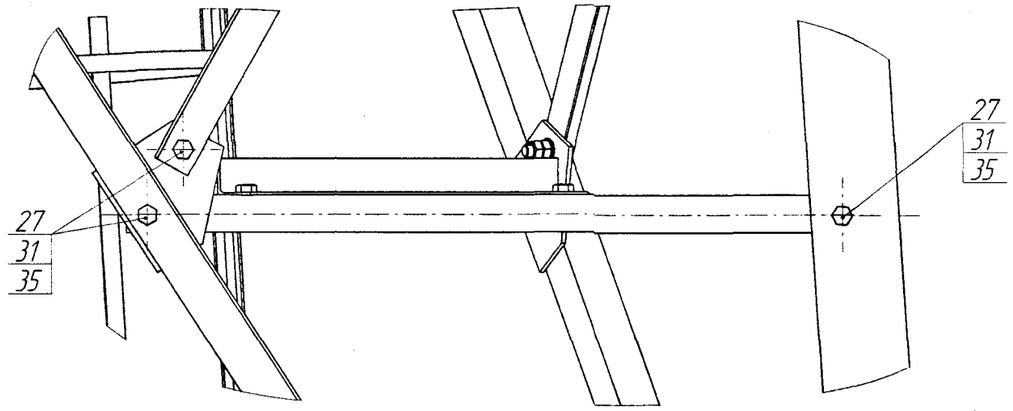

$Ж_1$(1:5)(28)

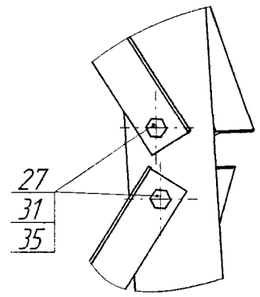

$И_1$(1:5)(28)

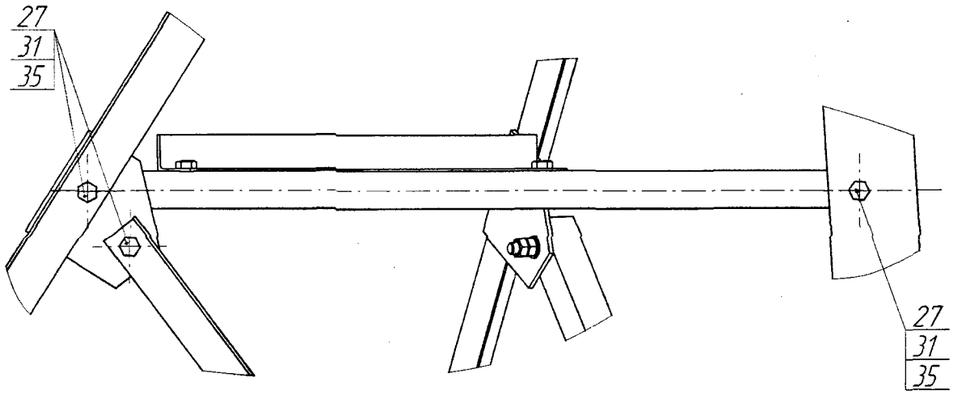

$К_1$(1:5)(28)

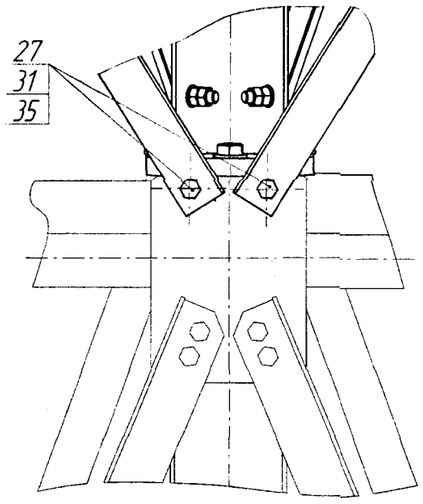

$Л_1$(1:5)(28)

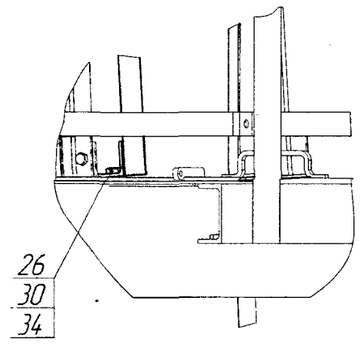

$М_1$(1:5)(28)

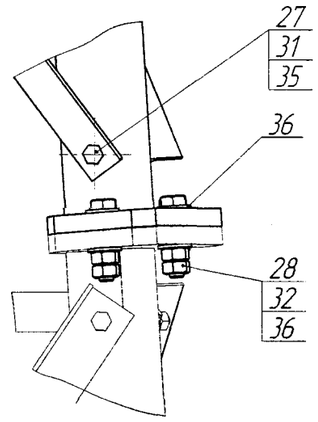

$Н_1$(1:5)(28)

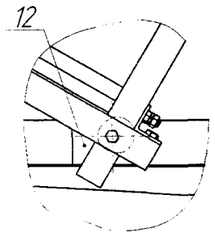

Продолжение приложения А
(обязательное)

А1.7 Секция №7 лист 1

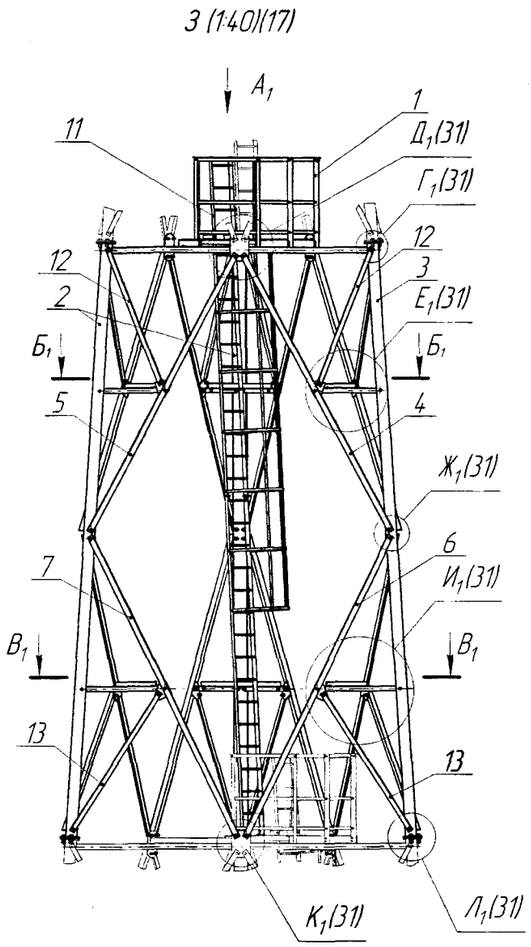

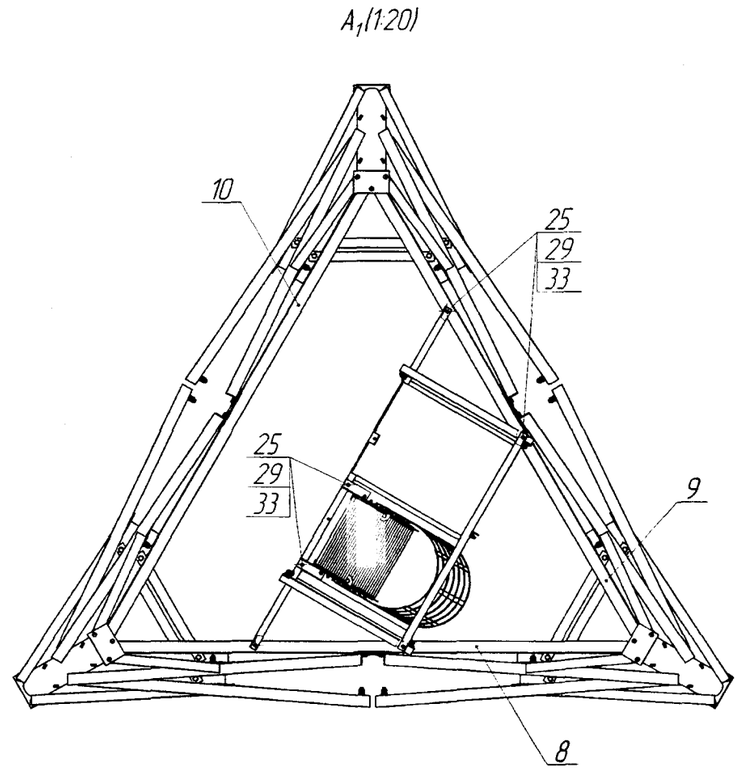

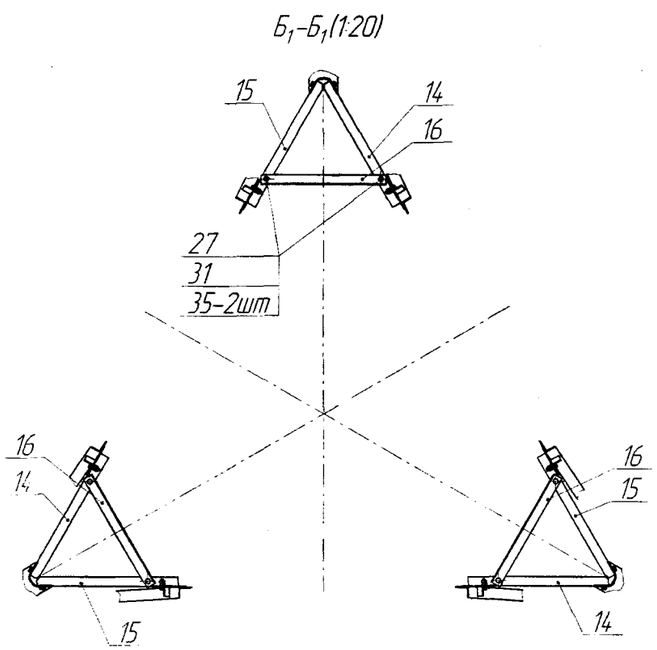

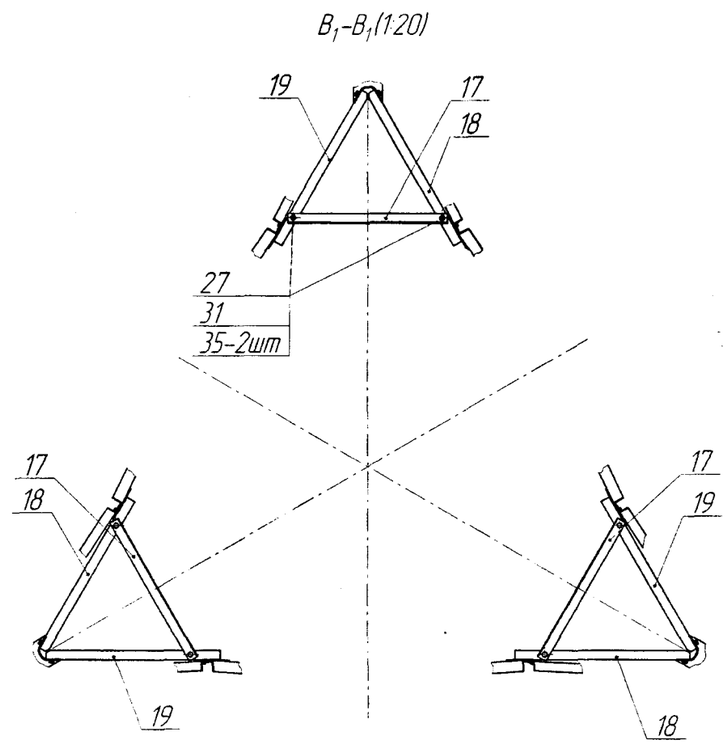

№ п/п	Обозначение	Маркировка	Наименование	Кол.	Масса,кг 1 поз.	Масса,кг всех	Упаковка
1.	УРИВ.301224.033СБ	1 С7	Площадка	1	117	117	056
2.	УРИВ.301421.042СБ	2 С7	Стойка	2	158,3	316,6	048
3.	УРИВ.301421.042-01СБ	3 С7	Стойка	1	160,1	160,1	
4.	УРИВ.301712.037СБ	4 С7	Раскос	3	26,3	78,9	058
5.	УРИВ.301712.037-01СБ	5 С7	Раскос	3	26,3	78,9	
6.	УРИВ.301712.038СБ	6 С7	Раскос	3	28	84	
7.	УРИВ.301712.038-01СБ	7 С7	Раскос	3	28	84	
8.	УРИВ.301712.039СБ	8 С7	Распорка	1	25,7	25,7	
9.	УРИВ.301712.039-01СБ	9 С7	Распорка	1	25,7	25,7	
10.	УРИВ.301712.039-02СБ	10 С7	Распорка	1	25,7	25,7	
11.	УРИВ.305161.041-02	9 С3	Лестница	1	112	112	060
12.	УРИВ.746112.413	12 С7	Шпрангель	6	9,4	56,4	058
13.	УРИВ.746112.413-01	13 С7	Шпрангель	6	10,5	63	
14.	УРИВ.746112.414	14 С7	Шпрангель	3	4,5	13,5	
15.	УРИВ.746112.414-01	15 С7	Шпрангель	3	4,5	13,5	
16.	УРИВ.746112.415	16 С7	Шпрангель	3	4,0	12	
17.	УРИВ.746112.415-01	17 С7	Шпрангель	3	5,1	15,3	
18.	УРИВ.746112.416	18 С7	Шпрангель	3	5,6	16,8	
19.	УРИВ.746112.416-01	19 С7	Шпрангель	3	5,6	16,8	
			Болты ГОСТ 7798-70				015 (К7-1, К7-2)
25.			М12.6gх40.56.019	6	0,054	0,324	
26.			М16.6gх50.88.019	2	0,117	0,234	
27.			М20.6gх60.88.019	84	0,225	19	
28.			Болт М24.6gх100.110.40Х				
			"Селект" Х/11019ГОСТ 22353-77	9	0,578	5,2	
			Гайки ГОСТ 5915-70				
29.			М12.6Н.5.019	12	0,0154	0,18	
30.			М16.6Н.6.019	4	0,0332	0,13	
31.			М20.6Н.6.019	168	0,0626	10,5	
32.			Гайка М24.6Н.110.Х/11.019				
			ГОСТ 22354-77	18	0,171	3,1	
			Шайбы ГОСТ 11371-78				
33.			А12.04.019	6	0,00627	0,04	
34.			А16.04.019	2	0,011295	0,03	
35.			А20.04.019	96	0,017156	1,6	
36.			Шайба 24.019 ГОСТ 22355-77	18	0,0758	1,4	
	Итого:					1370	

Продолжение приложения А
(обязательное)

А1.9 Секция №9 лист 1

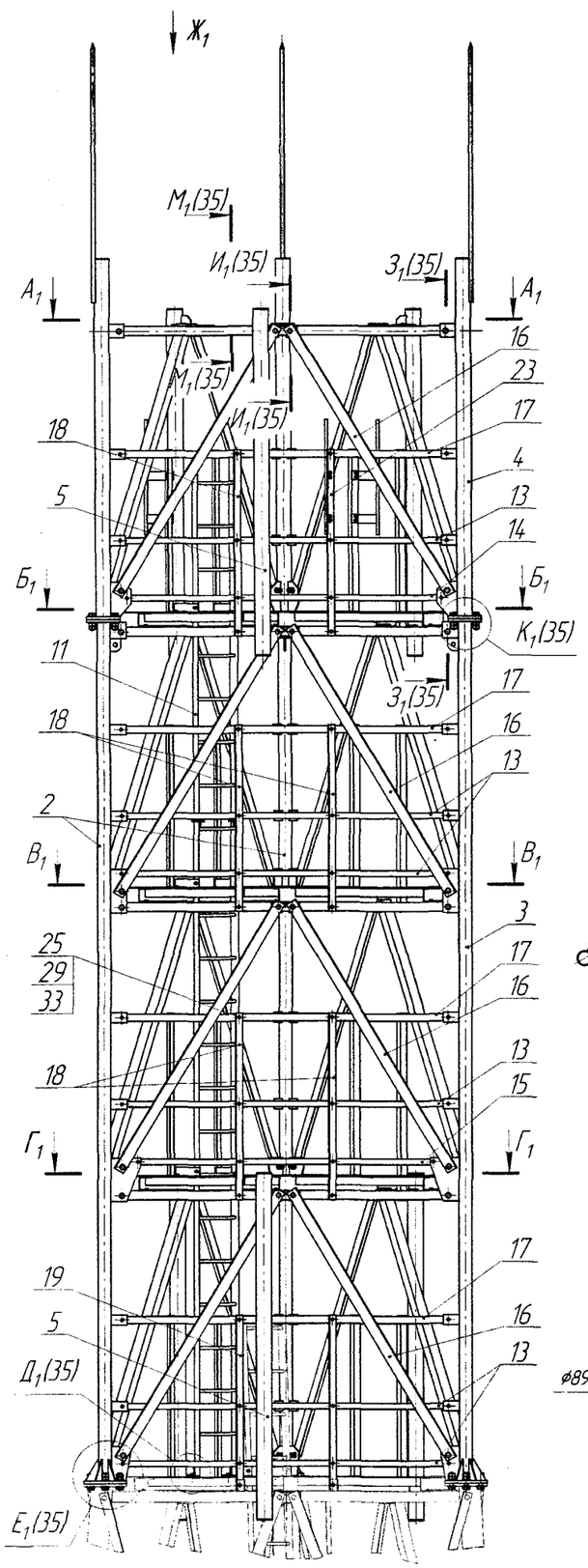

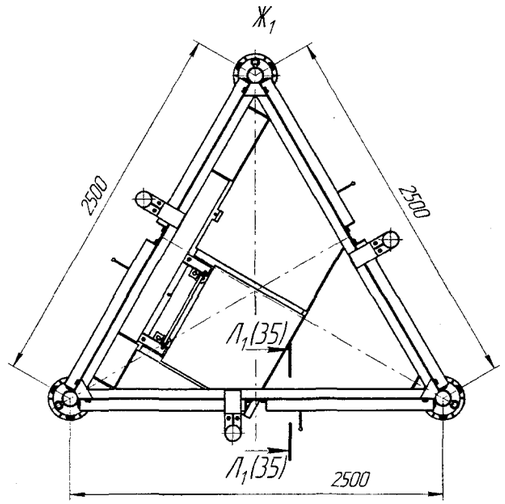

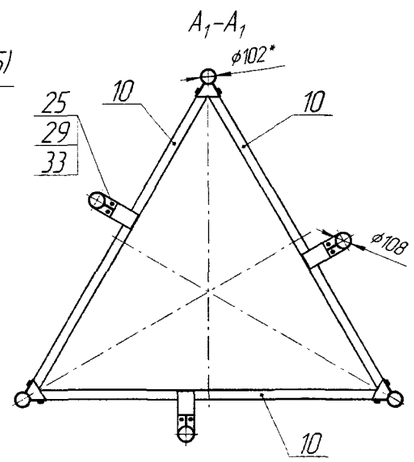

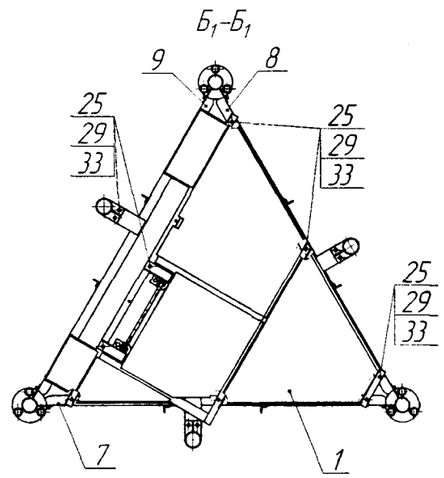

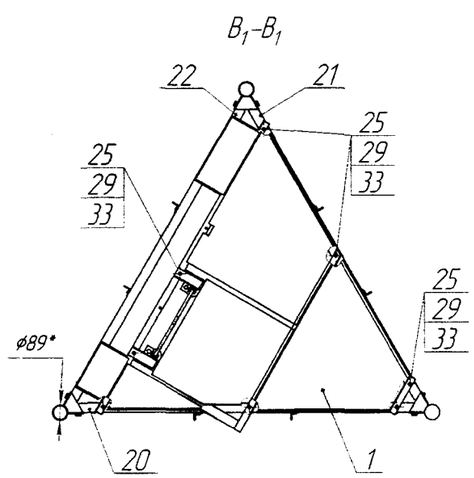

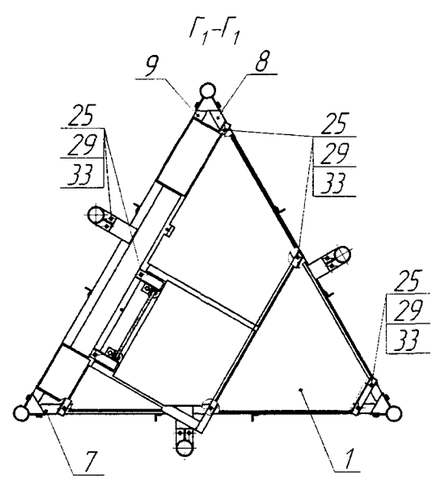

№ п/п	Обозначение	Маркировка	Наименование	Кол.	Масса, кг 1 поз	Масса, кг всех	Упаковка
1	УРИВ.301224.035СБ	1 С9	Площадка	1	111	111	055
2	УРИВ.301421.044СБ	2 С9	Стойка	2	95	190	049
3	УРИВ.301421.044-01СБ	3 С9	Стойка	1	96,6	96,6	
4	УРИВ.301421.045СБ	4 С9	Стойка	3	41,7	125,1	
5	УРИВ.301421.046СБ	5 С9	Стойка антенны	6	27	162	057
6	УРИВ.301421.047СБ	6 С9	Стойка фонаря	3	2	6	056
7	УРИВ.301712.046СБ	7 С9	Распорка	2	12,6	25,2	059
8	УРИВ.301712.046-01СБ	8 С9	Распорка	2	12,6	25,2	
9	УРИВ.301712.046-02СБ	9 С9	Распорка	2	12,6	25,6	
10	УРИВ.301712.046-03СБ	10 С9	Распорка	3	12,6	37,8	
11	УРИВ.305161.050	11 С9	Лестница	1	71	71	060
12	УРИВ.741424.099-01	12 С9	Пластина	12	0,7	8,4	015
13	УРИВ.741424.115	13 С9	Пластина	18	2,9	52,2	056
14	УРИВ.741424.115-01	14 С9	Пластина	3	2,8	8,4	
15	УРИВ.741424.115-02	15 С9	Пластина	3	2,6	7,8	
16	УРИВ.746112.494	16 С9	Раскос	24	12,5	300	059
17	УРИВ.746112.448	17 С9	Уголок ограждения	12	8,7	104,4	
18	УРИВ.746112.449	18 С9	Уголок ограждения	15	4,8	72	058
19	УРИВ.746112.455	19 С9	Уголок ограждения	6	4,5	27	
20	УРИВ.746112.466	20 С9	Распорка	1	11	11	059
21	УРИВ.746112.466-01	21 С9	Распорка	1	11	11	
22	УРИВ.746112.466-02	22 С9	Распорка	1	11	11	
23	УРИВ.746112.486	23 С9	Уголок ограждения	3	4,8	144	058
			Болты ГОСТ 7798-70				
25			М12.6дх40.56.019	108	0,054	5,8	015 (К9)
26			М16.6дх50.88.019	2	0,117	0,2	
27			М20.6дх60.88.019	72	0,225	16,2	
28			Болт М24.6дх100.110.40Х				
			"Селект" Х/11.019ГОСТ 22353-77	24	0,578	13,9	
			Гайки ГОСТ 5915-70				
29			М12.6Н.5.019	216	0,0154	3,3	
30			М16.6Н.6.019	4	0,0332	0,1	
31			М20.6Н.6.019	144	0,0626	9	
32			Гайка М24.6Н.110.Х/11.019				
			ГОСТ 22354-77	48	0,171	8,2	
			Шайбы ГОСТ 11371-78				
33			А12.04.019	108	0,00627	0,67	
34			А16.04.019	2	0,011295	0,1	
35			А20.04.019	120	0,017156	2	
36			Шайба 24.019 ГОСТ 22355-77	48	0,0758	3,6	
	Итого:					1880	

Продолжение приложения А
(обязательное)

А1.8 Секция №8 лист 1

И (1:20)(17)

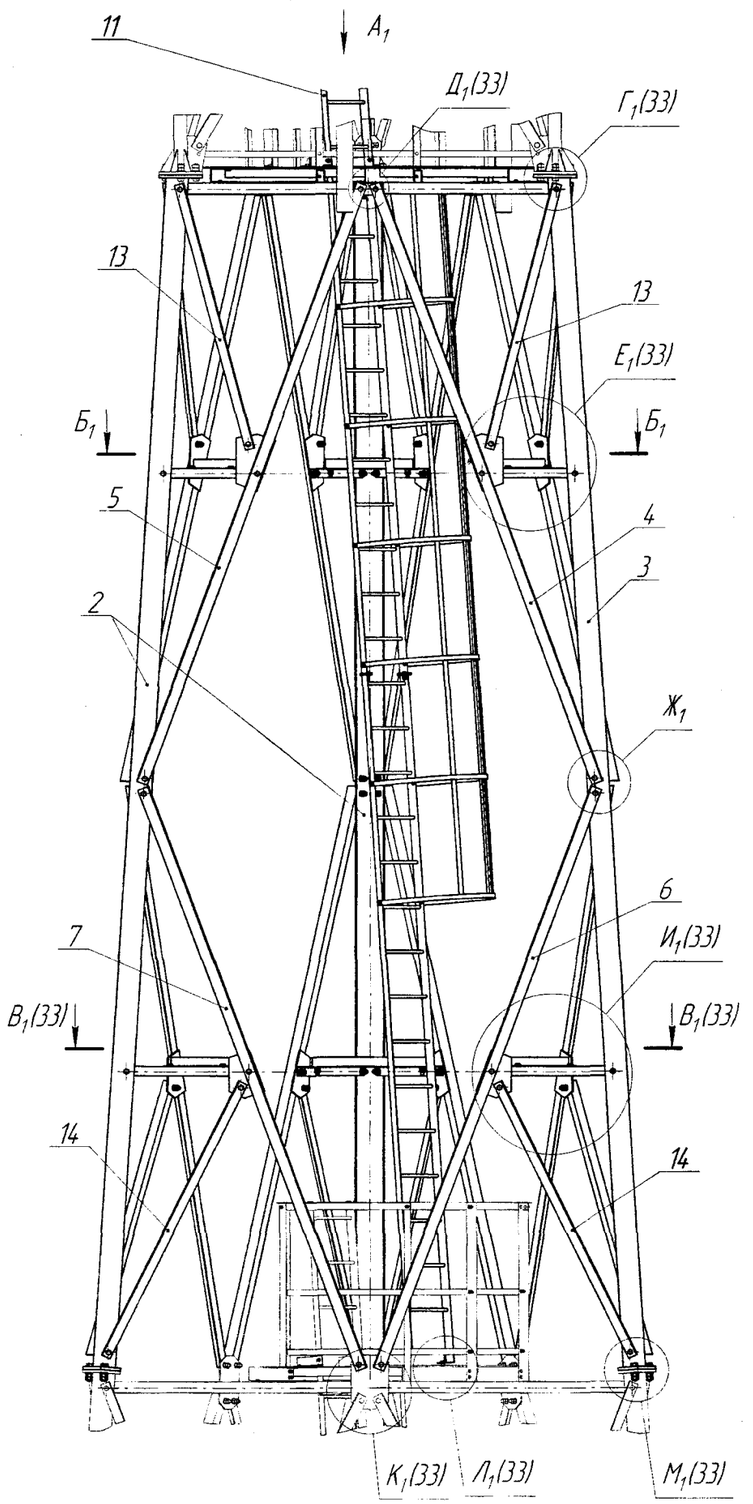

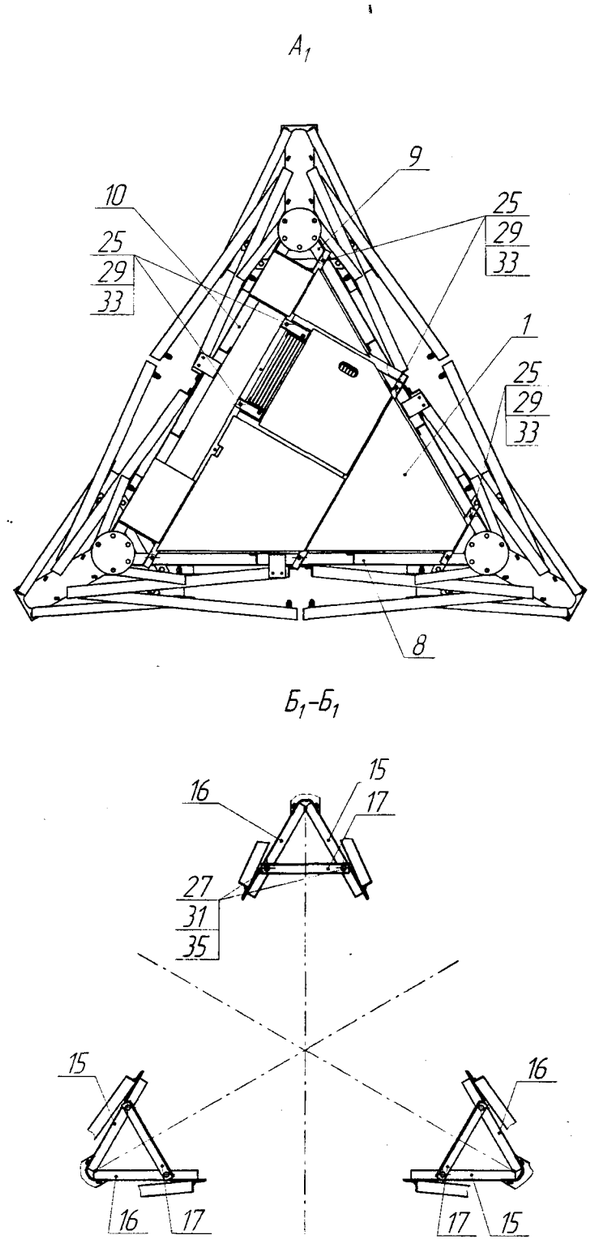

№ п/п	Обозначение	Маркировка	Наименование	Кол.	Масса, кг 1 поз.	Масса, кг всех	Упаковка
1	УРИВ.301224.034СБ	1 С8	Площадка	1	111,2	111,2	055
2	УРИВ.301421.043СБ	2 С8	Стойка	2	162,7	325,4	048
3	УРИВ.301421.043-01СБ	3 С8	Стойка	1	164,6	164,6	
4	УРИВ.301712.041СБ	4 С8	Раскос	3	29	87	058
5	УРИВ.301712.041-01СБ	5 С8	Раскос	3	29	87	
6	УРИВ.301712.042СБ	6 С8	Раскос	3	27,2	81,6	057
7	УРИВ.301712.042-01СБ	7 С8	Раскос	3	27,2	81,6	
8	УРИВ.301712.043СБ	8 С8	Распорка	1	16,5	16,5	059
9	УРИВ.301712.043-01СБ	9 С8	Распорка	1	16,5	16,5	
10	УРИВ.301712.043-02СБ	10 С8	Распорка	1	16,5	16,5	
11	УРИВ.305161.041-03	11 С8	Лестница	1	112	112	060
12	УРИВ.741424.099	12 С8	Пластина	3	0,9	2,7	015
13	УРИВ.746112.427	13 С8	Шпренгель	6	8,7	52,2	058
14	УРИВ.746112.427-01	14 С8	Шпренгель	6	9,8	58,8	
15	УРИВ.746112.428	15 С8	Шпренгель	3	3,3	9,9	015
16	УРИВ.746112.428-01	16 С8	Шпренгель	3	3,3	9,9	
17	УРИВ.746112.429	17 С8	Шпренгель	3	2,8	8,4	
18	УРИВ.746112.429-01	18 С8	Шпренгель	3	3,7	11,1	
19	УРИВ.746112.430	19 С8	Шпренгель	3	4,2	12,6	
20	УРИВ.746112.430-01	20 С8	Шпренгель	3	4,2	12,6	
			Болты ГОСТ 7798-70				
25			М12.6gх40.56.019	8	0,054	0,4	
26			М16.6gх50.88.019	2	0,117	0,2	
27			М20.6gх60.88.019	84	0,225	19	
28			Болт М24.6gх100.110.40Х				
			"Селект".Х/П.019ГОСТ 22353-77	9	0,578	5,2	
			Гайки ГОСТ 5915-70				
29			М12.6Н.5.019	16	0,0154	0,3	015 (К8-1, К8-2)
30			М16.6Н.6.019	4	0,0332	0,1	
31			М20.6Н.6.019	168	0,0626	10,5	
32			Гайка М24.6Н.110.Х/П.019				
			ГОСТ 22354-77	18	0,171	3,1	
			Шайбы ГОСТ 11371-78				
33			А12.04.019	8	0,00627	0,1	
34			А16.04.019	2	0,011295	0,1	
35			А20.04.019	84	0,017156	1,5	
36			Шайба 24.019 ГОСТ 22355-77	18	0,0758	1,4	
	Итого:					1360	

Продолжение приложения А
(обязательное)

А1.8 Секция №8 лист 2

$В_1$–$В_1$(32)

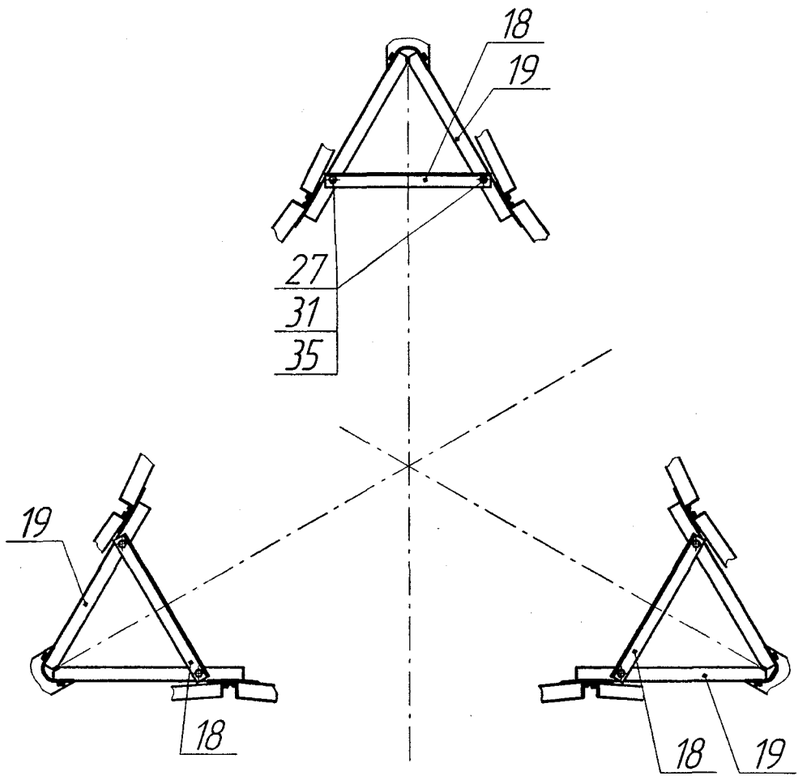

$Г_1$(1:5)(32)

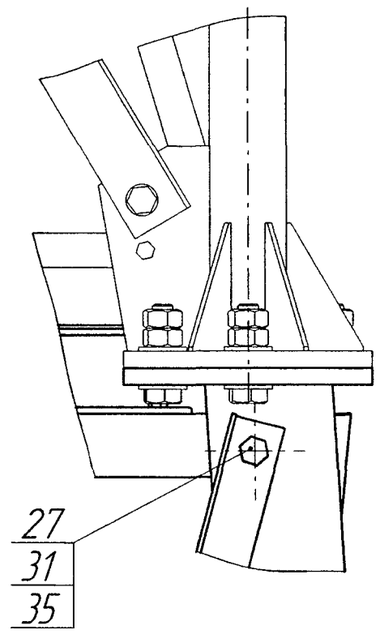

$Д_1$(1:5)(32)

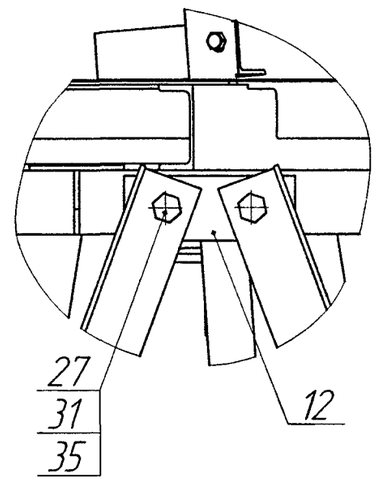

$Е_1$(1:5)(32)

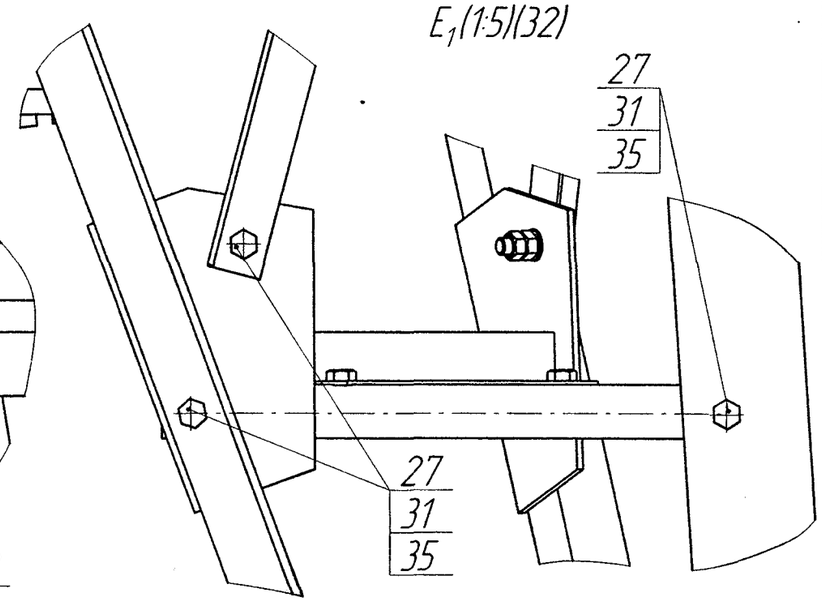

$И_1$(1:5)(32)

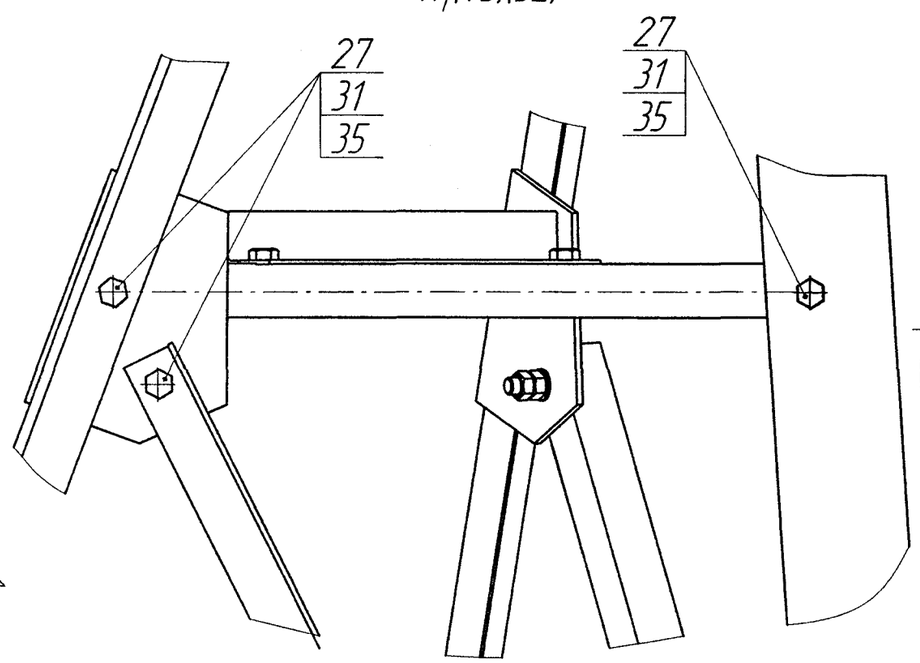

$К_1$(1:5)(32)

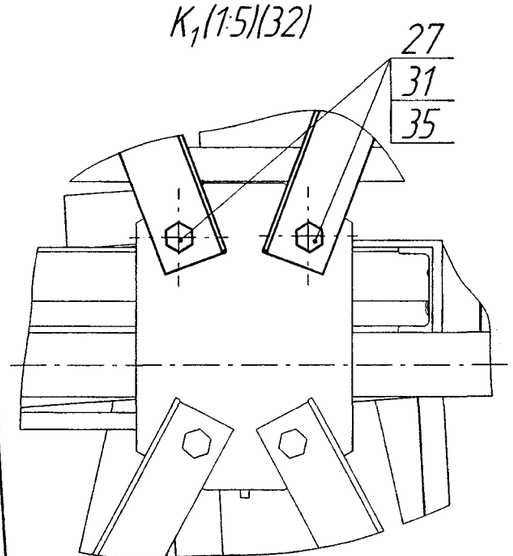

$Л_1$(1:5)(32)

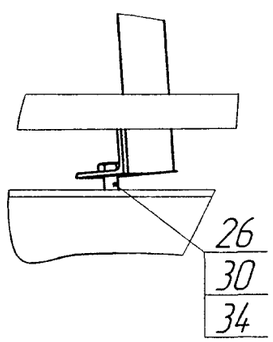

$Ж_1$(1:5)(32)

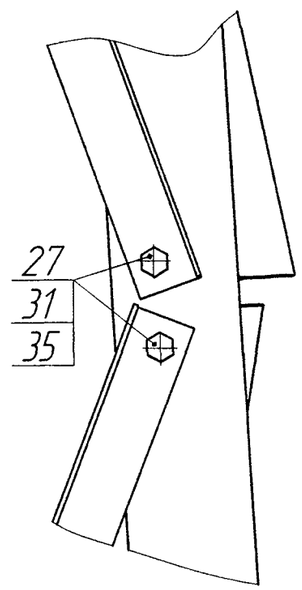

$М_1$(1:5)(32)

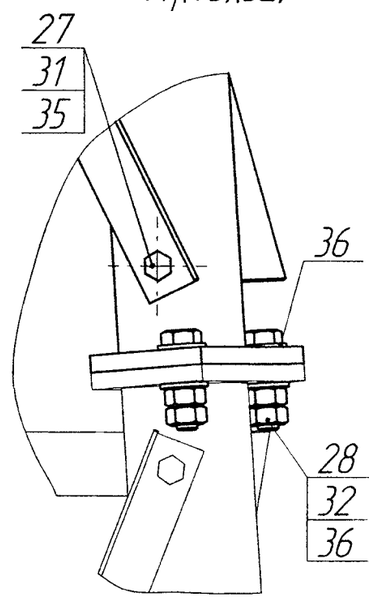

Продолжение приложения А
(обязательное)

А1.7 Секция №7 лист 2

Г$_1$(1:5)(30)

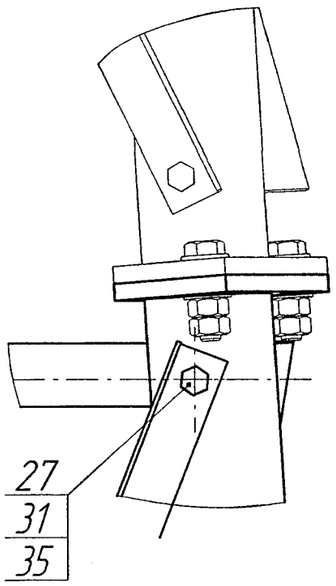

Д$_1$(1:5)(30)

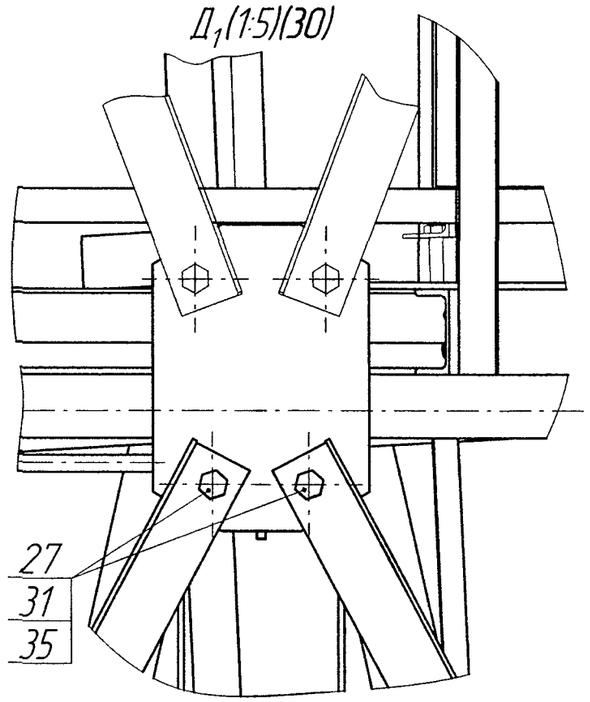

Е$_1$(1:5)(30)

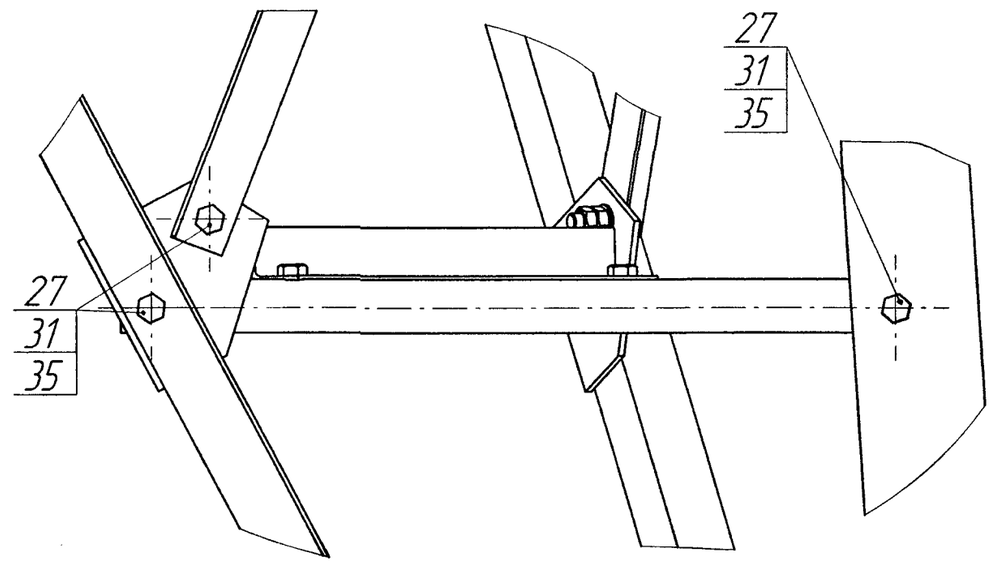

Ж$_1$(1:5)(30)

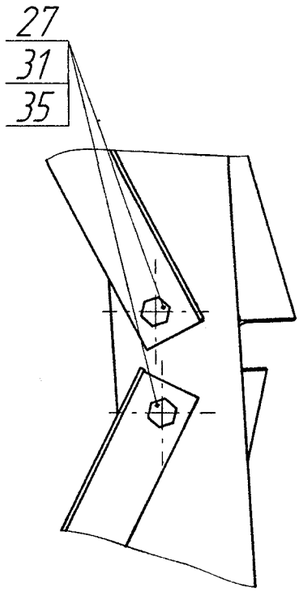

И$_1$(1:5)(30)

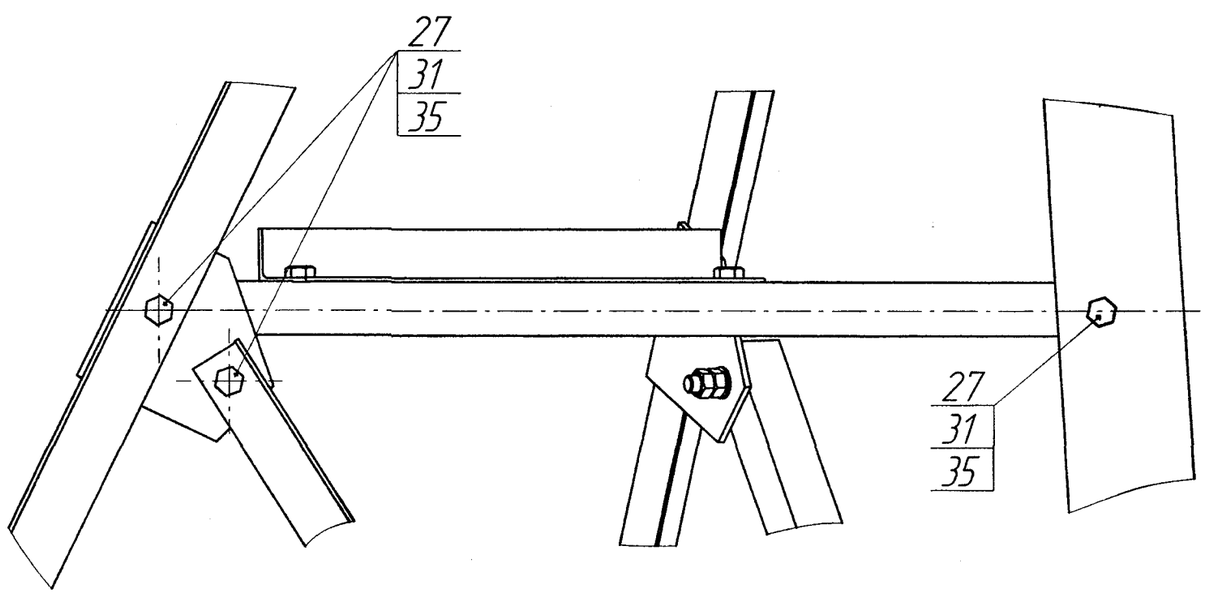

К$_1$(1:5)(30)

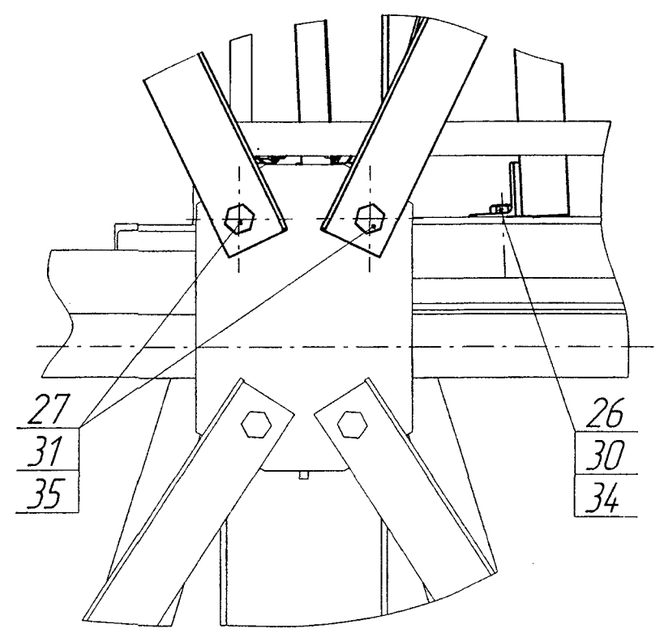

Л$_1$(1:5)(30)

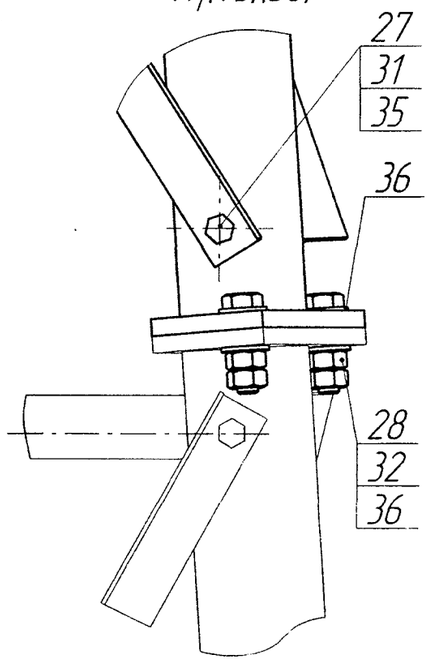

Изм.	Лист	№ докум.	Подп.	Дата	УРИВ.301329.009ПС	Лист 31

Инв. № подл. | Подп. и дата | Взам. инв. № | Инв. № дубл. | Подп. и дата

Продолжение приложения А
(обязательное)

А1.9 Секция №9 лист 2

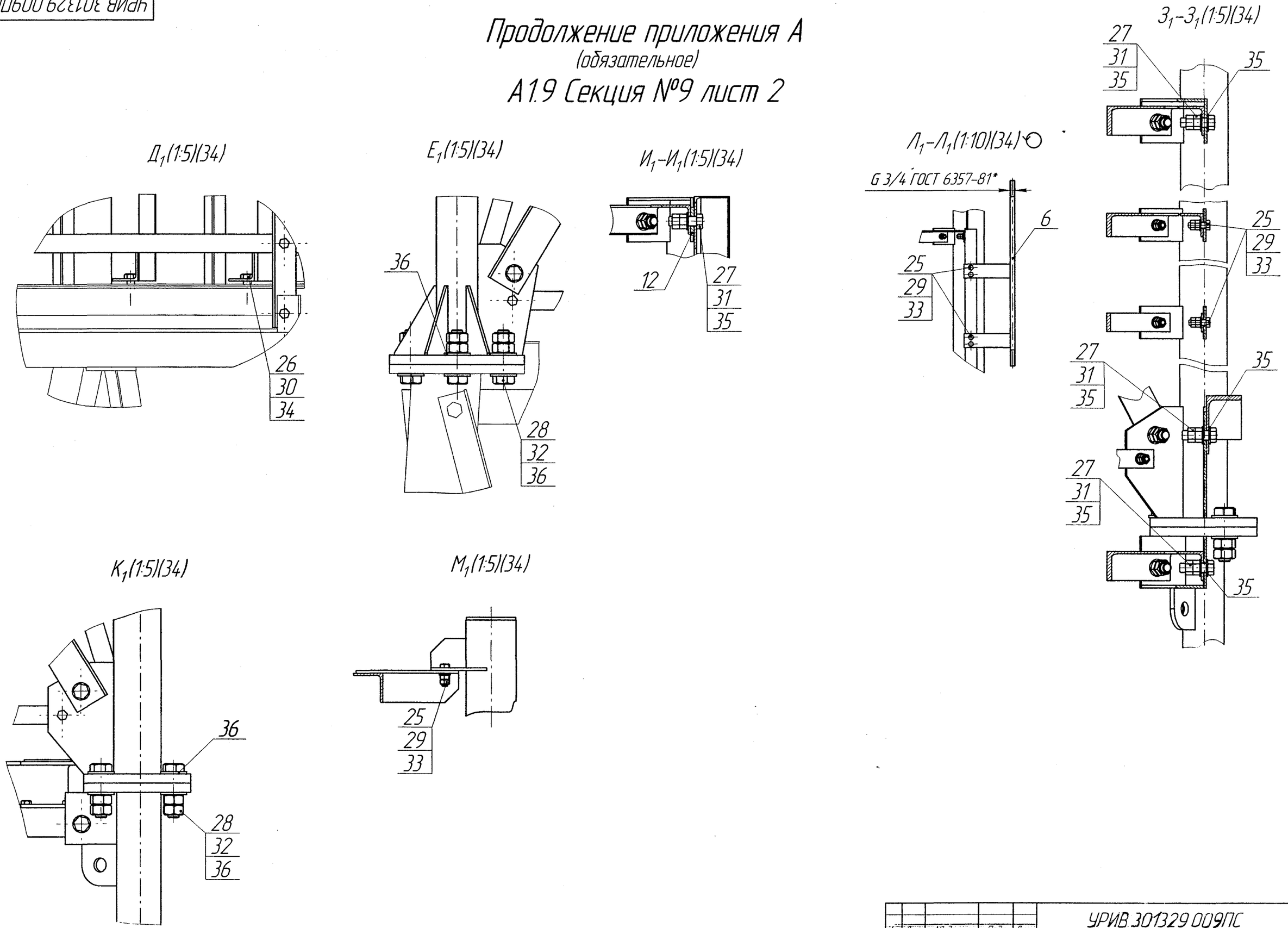

Изм	Лист	№ докум	Подп	Дата	УРИВ.301329.009ПС	Лист 35

Инв. № подл. | Подп. и дата | Взам. инв. № | Инв. № дубл. | Подп. и дата

Продолжение приложения А
(обязательное)

А 1.10 Переходные площадки лист1

Рис.1

Переходная площадка секции №1 на отметке 8м (1:20)
(Маркировка 1С1)

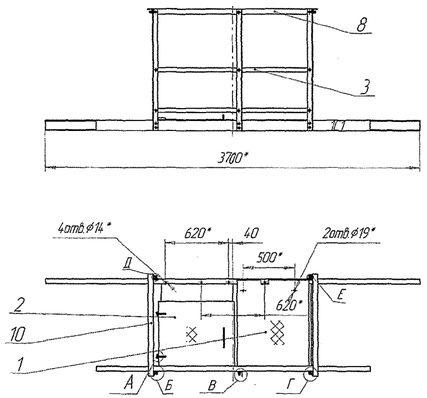

№ п/п	Обозначение	Маркировка	Наименование	Кол	Масса,кг 1 поз.	Масса,кг всех	Упаковка
1	УРИВ.305163.027	1С1-1	Настил	1	84	84	
2	УРИВ.305354.006	1С1-2	Люк	1	8,5	8,5	
3	УРИВ.741434.051	1С1-3	Пластина	2	1,937	3,874	
4	УРИВ.741434.052	1С1-4	Пластина	4	1,232	4,928	
5	УРИВ.746112405	1С1-5	Уголок	1	4,42	4,42	
6	УРИВ.746112406	1С1-6	Уголок	1	4,42	4,42	
7	УРИВ.746112407	1С1-7	Уголок	1	4,42	4,42	056
8	УРИВ.746112408	1С1-8	Уголок	1	5,913	5,913	
9	УРИВ.746112417	1С1-9	Уголок	1	4,42	4,42	
10	УРИВ.746112418	1С1-10	Уголок	2	3,779	7,558	
11	УРИВ.746112423	1С1-11	Уголок	1	4,42	4,42	
			Болты ГОСТ7798-70				
12			М8.6gх40.56.019	2	0,021	0,042	
13			М12.6gх40.56.019	27	0,054	1,458	015 (Сумка 062 К1-1)
			Гайки ГОСТ5915-70				
14			М8.6Н.5.019	4	0,0055	0,022	056
15			М12.6Н.5.019	54	0,00627	0,83	015 (Сумка 062 К1-1)
			Шайбы ГОСТ11371-78				
16			А8.04.019	2	0,0018	0,0036	056
17			А12.04.019	27	0,00627	0,169	015 (Сумка 062 К1-1)
					Итого:	148,63	

Рис.2
Аналогичное рис.1

Переходная площадка секции №2 на отметке 16м (1:20)
(Маркировка 1С2)

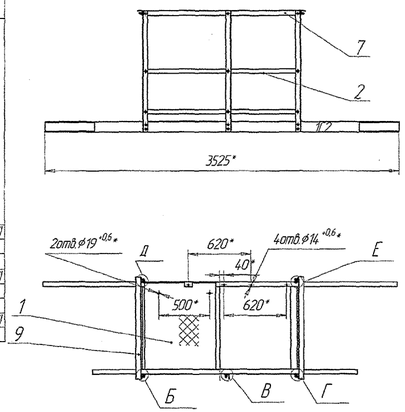

№ п/п	Обозначение	Маркировка	Наименование	Кол	Масса,кг 1 поз.	Масса,кг всех	Упаковка
1	УРИВ.305163.028	1С2-1	Настил	1	79,7	79,7	
2	УРИВ.741434.051-01	1С2-2	Пластина	2	1,937	3,874	
3	УРИВ.741434.052-01	1С2-3	Пластина	4	1,232	4,928	
4	УРИВ.746112405-01	1С2-4	Уголок	1	4,42	4,42	
5	УРИВ.746112406-01	1С2-5	Уголок	1	4,42	4,42	056
6	УРИВ.746112407-01	1С2-6	Уголок	1	4,42	4,42	
7	УРИВ.746112408-01	1С2-7	Уголок	1	5,913	5,913	
8	УРИВ.746112417-01	1С2-8	Уголок	1	4,42	4,42	
9	УРИВ.746112418-01	1С2-9	Уголок	2	3,779	7,558	
10	УРИВ.746112423-01	1С2-10	Уголок	1	4,42	4,42	
11			Болт М12бgх40.56.019				
			ГОСТ7798-70	27	0,054	1,458	
12			Гайка М12.6Н.5.019				015 (Сумка 062 К1-1)
			ГОСТ5915-70	54	0,0154	0,83	
13			Шайба А12.04.019				
			ГОСТ11371-78	27	0,00627	0,169	
					Итого:	130,63	

Переходная площадка секции №4 на отметке 32м (1:20)
(Маркировка 1С4)

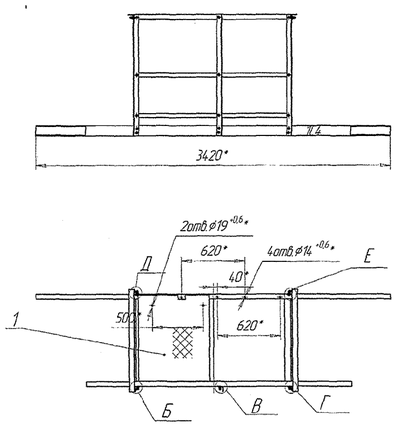

№ п/п	Обозначение	Маркировка	Наименование	Кол	Масса,кг 1 поз.	Масса,кг всех	Упаковка
1	УРИВ.305163.030	1С4-1	Настил	1	76,8	76,8	
2	УРИВ.741434.051-01	1С2-2	Пластина	2	1,937	3,874	
3	УРИВ.741434.052-01	1С2-3	Пластина	4	1,232	4,928	
4	УРИВ.746112405-01	1С2-4	Уголок	1	4,42	4,42	
5	УРИВ.746112406-01	1С2-5	Уголок	1	4,42	4,42	056
6	УРИВ.746112407-01	1С2-6	Уголок	1	4,42	4,42	
7	УРИВ.746112408-01	1С2-7	Уголок	1	5,913	5,913	
8	УРИВ.746112417-01	1С2-8	Уголок	1	4,42	4,42	
9	УРИВ.746112418-01	1С2-9	Уголок	2	3,779	7,558	
10	УРИВ.746112423-01	1С2-10	Уголок	1	4,42	4,42	
11			Болт М12бgх40.56.019				
			ГОСТ7798-70	27	0,054	1,458	
12			Гайка М12.6Н.5.019				015 (Сумка 067 К4-1)
			ГОСТ5915-70	54	0,0154	0,83	
13			Шайба А12.04.019				
			ГОСТ11371-78	27	0,00627	0,169	
					Итого:	123,8	

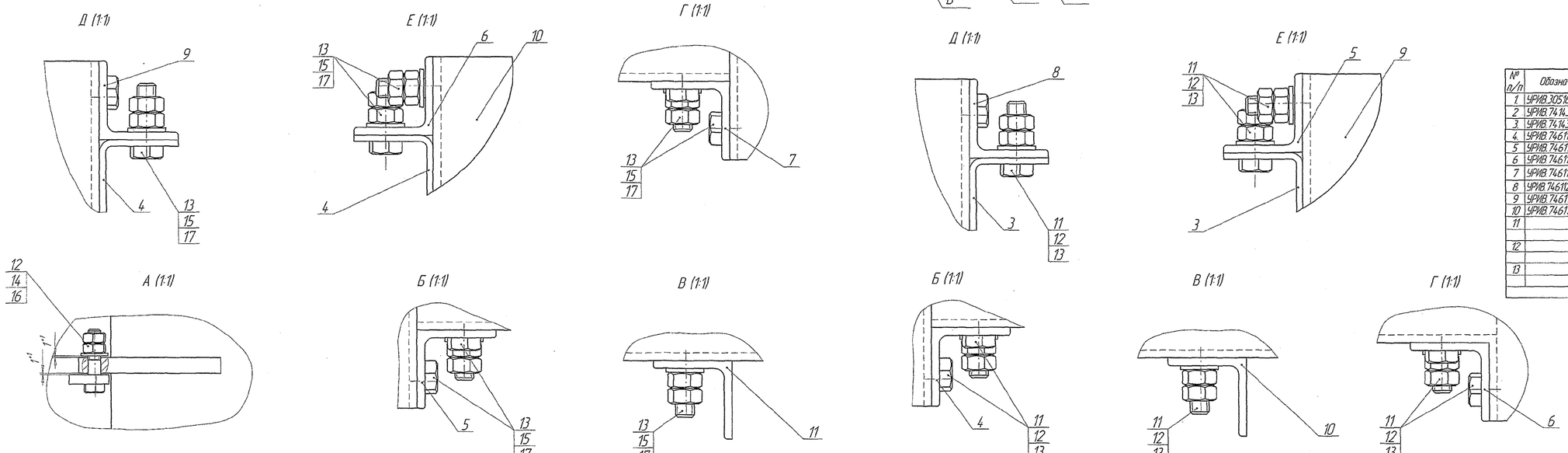

УРИВ.301329.009ПС

Продолжение приложения А
(обязательное)

А 1.10 Переходные площадки лист 2

Рис.3

Переходная площадка секции №3 на отметке 24 м (1:20)
(Маркировка 1С3)

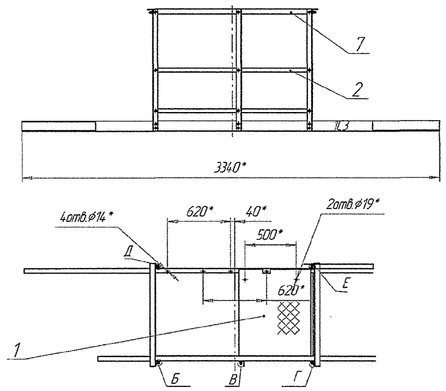

№ п/п	Обозначение	Маркировка	Наименование	Кол.	Масса,кг 1 поз.	Масса,кг всех	Упаковка
1.	УРИВ.305163.029	1С3-1	Настил	1	79,7	79,7	056
2	УРИВ.741434.051	1С1-3	Пластина	2	1,937	3,874	
3.	УРИВ.741434.052	1С1-4	Пластина	4	1,232	4,928	
4.	УРИВ.746112.405	1С1-5	Уголок	1	4,42	4,42	
5	УРИВ.746112406	1С1-6	Уголок	1	4,42	4,42	
6	УРИВ.746112.407	1С1-7	Уголок	1	4,42	4,42	
7	УРИВ.746112.408	1С1-8	Уголок	1	5,913	5,913	
8	УРИВ.746112.417	1С1-9	Уголок	1	4,42	4,42	
9	УРИВ.746112.418	1С1-10	Уголок	2	3,779	7,558	
10	УРИВ.746112.423	1С1-11	Уголок	1	4,42	4,42	
11			Болт М12.6gх40.56.019				015 (Сумка 065 К3-1)
			ГОСТ7798-70	27	0,054	1,458	
12			Гайка М12.6Н.5.019				
			ГОСТ5915-70	54	0,0154	0,83	
13			Шайба А12.04.019				
			ГОСТ11371-78	27	0,00627	0,169	
					Итого:	126,7	

Переходная площадка секции №5 на отметке 40м (1:20)
(Маркировка 1С5)

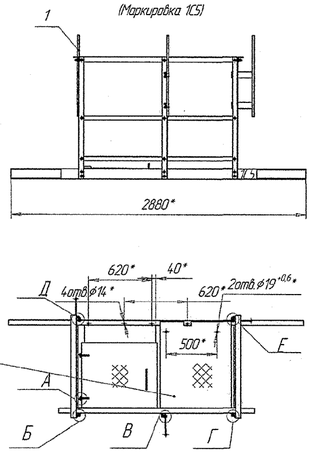

№ п/п	Обозначение	Маркировка	Наименование	Кол.	Масса,кг 1 поз.	Масса,кг всех	Упаковка
1.	УРИВ.301421047	6С9	Стойка фонаря	3	2	6	056
2	УРИВ.305163.031	1С5-2	Настил	1	72,46	72,46	
3.	УРИВ.305354.006	1С1-2	Люк	1	8,5	8,5	
4	УРИВ.741434.051	1С1-3	Пластина	2	1,937	3,874	
5	УРИВ.741434.052	1С1-4	Пластина	4	1,232	4,928	
6	УРИВ.746112.405	1С1-5	Уголок	1	4,42	4,42	
7.	УРИВ.746112406-02	1С5-7	Уголок	1	4,42	4,42	
8	УРИВ.746112.407	1С1-7	Уголок	1	4,42	4,42	
9	УРИВ.746112.408	1С1-8	Уголок	1	5,913	5,913	
10	УРИВ.746112.417-02	1С5-10	Уголок	1	4,42	4,42	
11	УРИВ.746112.418	1С1-10	Уголок	2	3,779	7,558	
12	УРИВ.746112.423-02	1С5-11	Уголок	1	4,42	4,42	
			Болты ГОСТ7798-70				
13			М8.6gх40.56.019	2	0,021	0,042	
14			М12.6gх40.56.019	39	0,054	2,1	015 Сумка 069 К5-1)
			Гайки ГОСТ5915-70				
15			М8.6Н.5.019	4	0,0055	0,022	056
16			М12.6Н.5.019	68	0,0154	1,05	015 (Сумка 069 К5-1)
			Шайбы ГОСТ11371-78				
17			А8.04.019	2	0,0018	0,0036	056
18			А12.04.019	39	0,00627	0,24	015 (Сумка 069 К5-1)
					Итого:	148,63	

Д (1:1)

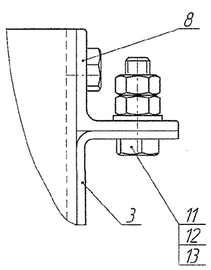

Е (1:1)

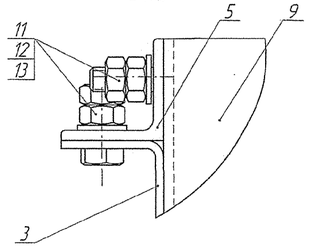

Б (1:1)

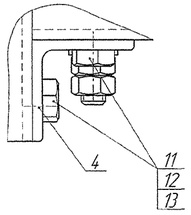

В (1:1)

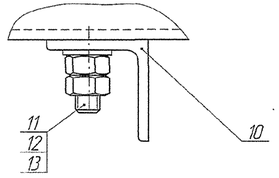

Г (1:1)

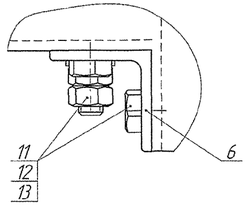

Д (1:1)

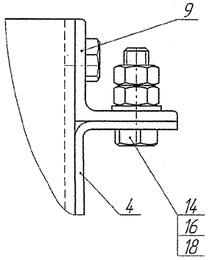

Е (1:1)

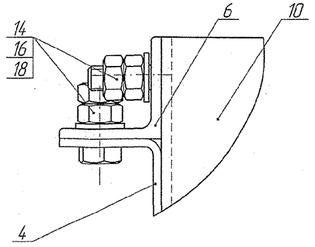

Г (1:1)

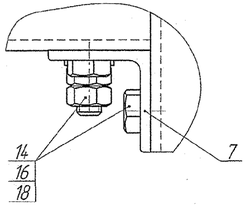

А (1:1)

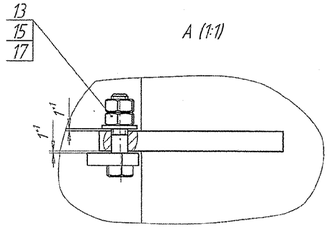

Б (1:1)

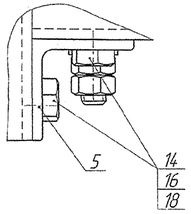

В (1:1)

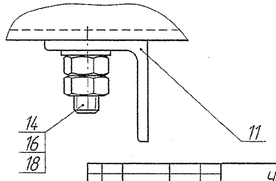

Изм.	Лист	№ докум.	Подп.	Дата	УРИВ.301329.009ПС	Лист 37

Копировал Формат А2×3

УРИВ301329009ПС

Продолжение приложения А
(обязательное)

А 1.10 Переходные площадки лист 3

Рис4
Остальное рис 1.

Переходная площадка секции №6 на отметке 48м (1:20)

(Маркировка 1С6)

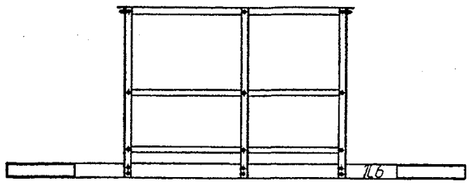

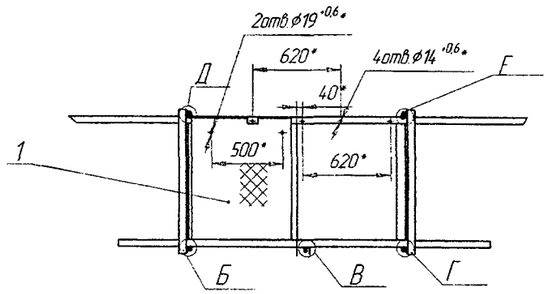

№ п/п	Обозначение	Маркировка	Наименование	Кол	Масса,кг 1 поз.	Масса,кг всех	Упаковка
1	УРИВ.305163.032	1С6-1	Настил	1	65	65	056
2	УРИВ.741434.051-01	1С2-2	Пластина	2	1,937	3,874	
3	УРИВ.741434.052-01	1С2-3	Пластина	4	1,232	4,928	
4	УРИВ.746112.405-01	1С2-4	Уголок	1	4,42	4,42	
5	УРИВ.746112.406-01	1С2-5	Уголок	1	4,42	4,42	
6	УРИВ.746112.407-01	1С2-6	Уголок	1	4,42	4,42	
7	УРИВ.746112.408-01	1С2-7	Уголок	1	5,913	5,913	
8	УРИВ.746112.417 -01	1С2-8	Уголок	1	4,42	4,42	
9	УРИВ.746112.418-01	1С2-9	Уголок	2	3,779	7,558	
10	УРИВ.746112.423-01	1С2-10	Уголок	1	4,42	4,42	
11			Болт М12бqх40.56.019				015 (Сумка 071 К6-1)
			ГОСТ7798-70	27	0,054	1,458	
12			Гайка М12.6Н.5.019				
			ГОСТ5915-70	54	0,0154	0,83	
13			Шайба А12.04.019				
			ГОСТ11371-78	27	0,00627	0,169	
					Итого:	112,03	

Рис 5
Остальное рис.3

Переходная площадка секции №7 на отметке 56м (1:20)

(Маркировка 1С7)

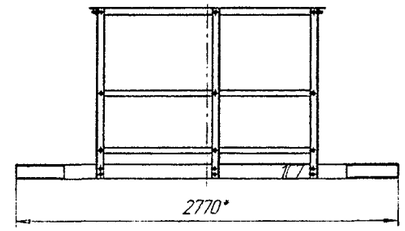

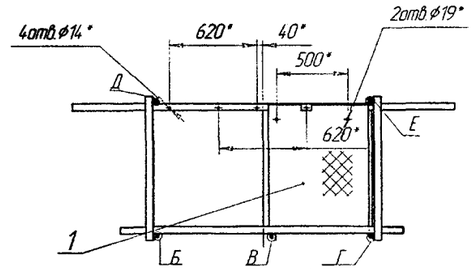

№ п/п	Обозначение	Маркировка	Наименование	Кол	Масса,кг 1 поз.	Масса,кг всех	Упаковка
1	УРИВ.305163.033	1С7-1	Настил	1	70,36	70,36	056
2	УРИВ.741434.051	1С1-3	Пластина	2	1,937	3,874	
3	УРИВ.741434.052	1С1-4	Пластина	4	1,232	4,928	
4	УРИВ.746112.405	1С1-5	Уголок	1	4,42	4,42	
5	УРИВ.746112.406	1С1-6	Уголок	1	4,42	4,42	
6	УРИВ.746112.407	1С1-7	Уголок	1	4,42	4,42	
7	УРИВ.746112.408	1С1-8	Уголок	1	5,913	5,913	
8	УРИВ.746112.417	1С1-9	Уголок	1	4,42	4,42	
9	УРИВ.746112.418	1С1-10	Уголок	2	3,779	7,558	
10	УРИВ.746112.423	1С1-11	Уголок	1	4,42	4,42	
11			Болт М12бqх40.56.019				015 (Сумка 073 К7-1)
			ГОСТ7798-70	27	0,054	1,458	
12			Гайка М12.6Н.5.019				
			ГОСТ5915-70	54	0,0154	0,83	
13			Шайба А12.04.019				
			ГОСТ11371-78	27	0,00627	0,169	
					Итого:	117,36	

Инв.№ подл. | Подп. и дата | Взам. инв.№ | Инв.№ дубл. | Подп. и дата

Продолжение приложения А
(обязательное)

А1.11 Лестницы

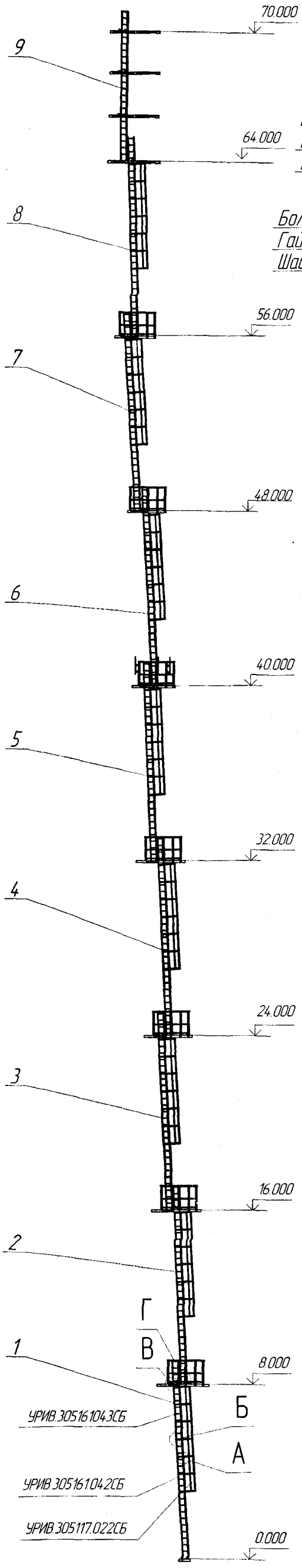

А (1:1)

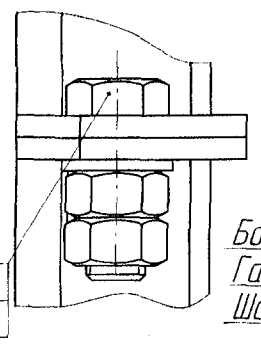

Болт М16.6gх50.88.019 ГОСТ7798-70-18шт.
Гайка М16.6Н.5.019 ГОСТ5915-70-36шт.
Шайба А16.04.019 ГОСТ11371-78-18шт.

Б (1:1)

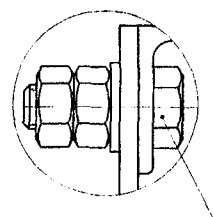

Болт М10.6gх30.56.019 ГОСТ7798-70-112шт.
Гайка М10.6Н.5.019 ГОСТ5915-70-224шт.
Шайба А10.04.019 ГОСТ11371-78-112шт.

В (1:1)

Болт М12.6gх40.56.019 ГОСТ7798-70-22шт.
Гайка М12.6Н.5.019 ГОСТ5915-70-44шт.
Шайба А12.04.019 ГОСТ11371-78-22шт.

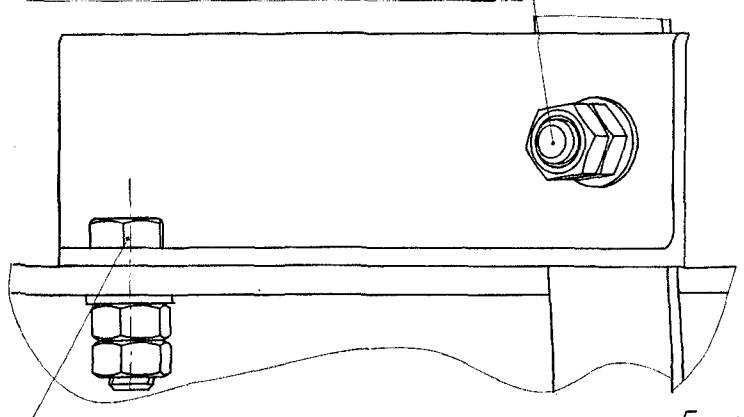

Болт М12.6gх40.56.019 ГОСТ7798-70-22шт. *
Гайка М12.6Н.5.019 ГОСТ5915-70-44шт. *
Шайба А12.04.019 ГОСТ11371-78-22шт. *

Г (1:1)

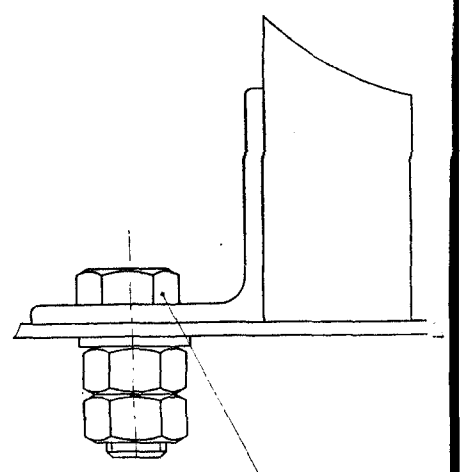

Болт М16.6gх50.88.019 ГОСТ7798-70-16шт. *
Гайка М16.6Н.5.019 ГОСТ5915-70-32шт. *
Шайба А16.04.019 ГОСТ11371-78-16шт. *

Обозначение	Маркировка	№ секц.	Составные части лестницы	Кол-во	Маркировка	Упаковка	Масса, кг
УРИВ.305161.041	9С1	1	УРИВ.305117.022	1	9С1-1	053	111,8
			УРИВ.305161.042	1	9С1-2		
			УРИВ.305161043	1	9С1-3		
			УРИВ.746112.437	1	9С1-4		
			-02	1	9С1-5		
УРИВ.305161.041-01	9С2	2	УРИВ.305117.022-01	1	9С2-1	053	112
			УРИВ.305161.042-01	1	9С2-2		
			УРИВ.305161043-01	1	9С2-3		
			УРИВ.746112.437-01	1	9С2-4		
			-03	1	9С2-5		
УРИВ.305161.041-02	9С3	3	УРИВ.305117.022	1	9С1-1	053	112
			УРИВ.305161.042	1	9С1-2		
			УРИВ.305161043-02	1	9С3-3		
			УРИВ.746112.437	1	9С1-4		
			-02	1	9С1-5		
УРИВ.305161.041-01	9С2	4	УРИВ.305117.022-01	1	9С2-1	053	112
			УРИВ.305161.042-01	1	9С2-2		
			УРИВ.305161043-01	1	9С2-3		
			УРИВ.746112.437-01	1	9С2-4		
			-03	1	9С2-5		
УРИВ.305161.041-02	9С3	5	УРИВ.305117.022	1	9С1-1	060	112
			УРИВ.305161.042	1	9С1-2		
			УРИВ.305161043-02	1	9С3-3		
			УРИВ.746112.437	1	9С1-4		
			-02	1	9С1-5		
УРИВ.305161.041-04	11С6	6	УРИВ.305161.022-01	1	9С2-1	060	112,2
			УРИВ.305161.042-01	1	9С2-2		
			УРИВ.305161043-04	1	11С6-3		
			УРИВ.746112.437-01	1	9С2-4		
			-03	1	9С2-5		
УРИВ.305161.041-02	9С3	7	УРИВ.305117.022	1	9С1-1	060	112
			УРИВ.305161.042	1	9С1-2		
			УРИВ.305161043-02	1	9С3-3		
			УРИВ.746112.437	1	9С1-4		
			-02	1	9С1-5		
УРИВ.305161.041-03	11С8	8	УРИВ.305161.022-01	1	9С2-1	060	112,1
			УРИВ.305161.042-01	1	9С2-2		
			УРИВ.305161043-03	1	11С8-3		
			УРИВ.746112.437-01	1	9С2-4		
			-03	1	9С2-5		
УРИВ.305161.050	11С9	9	УРИВ.305161.048	1	11С9-1	060	70,9
			УРИВ.305161.049	1	11С9-2		
			УРИВ.746112.437	3	9С1-4		
			-02	3	9С1-5		
*Крепеж для установки лестниц			-	-	К1-2	015	7,0±0,8

Инв. № подл. | Подп. и дата | Взам. инв. № | Инв. № дубл. | Подп. и дата

Продолжение приложения А
(обязательное)

112 Лестницы фидерные

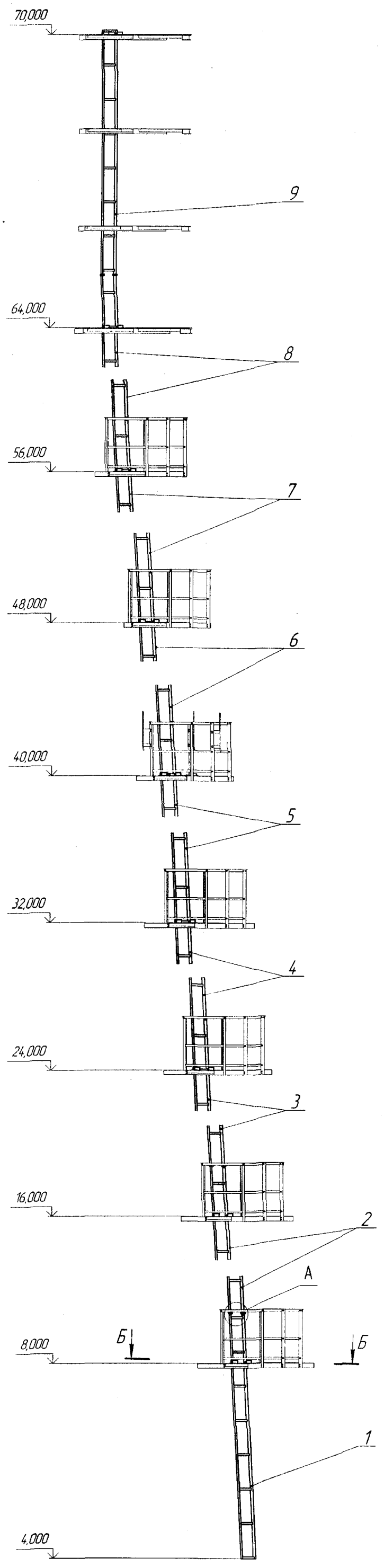

А (1:2)

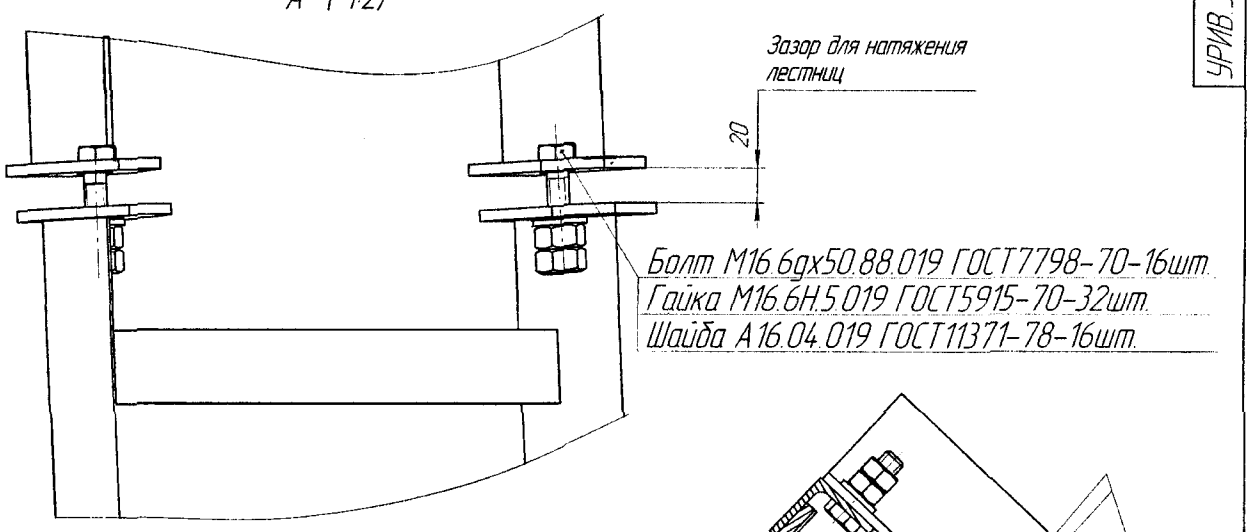

Б-Б (1:2)

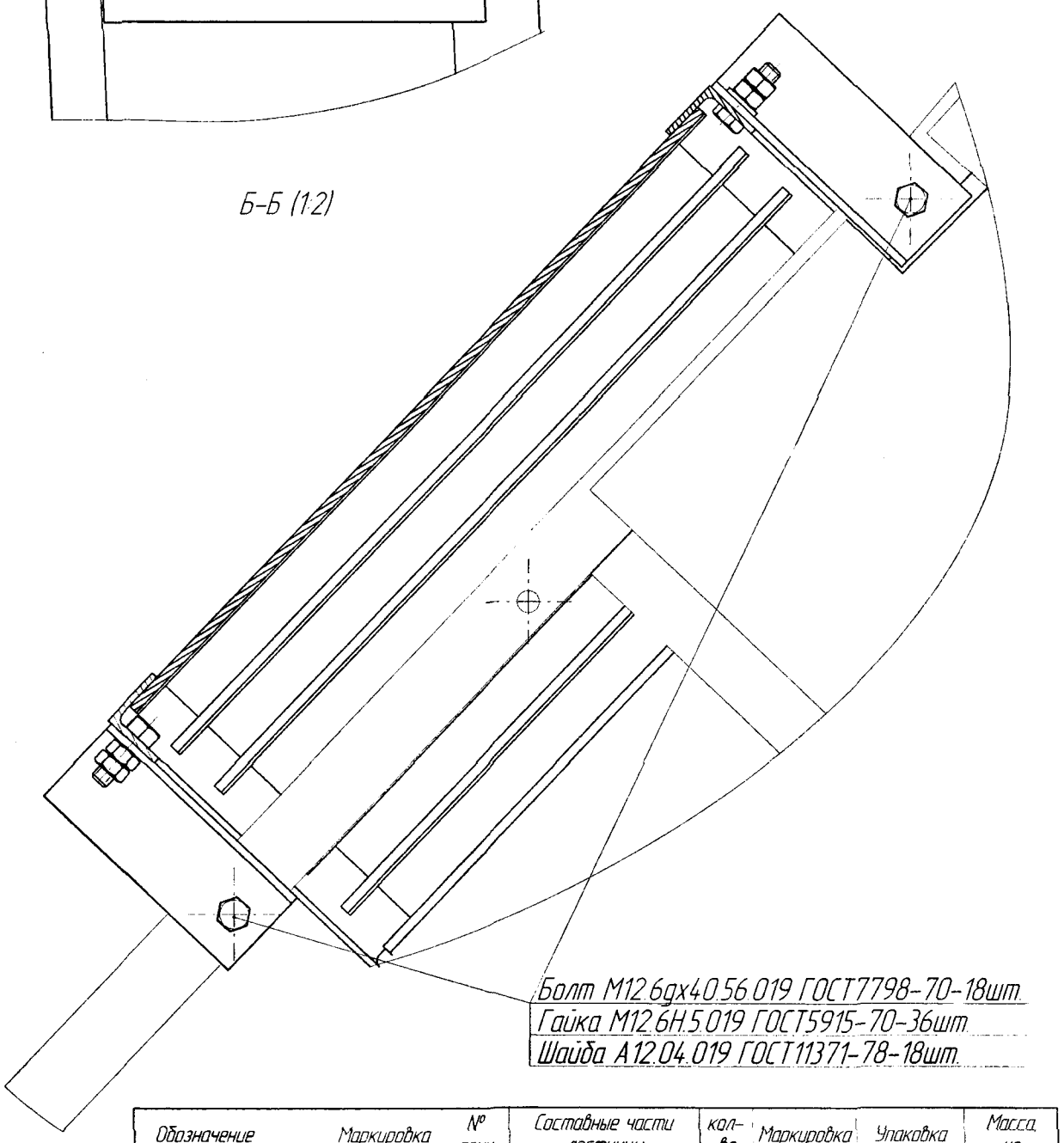

Обозначение	Маркировка	№ секц.	Составные части лестницы	кол-во	Маркировка	Упаковка	Масса, кг
УРИВ.305161051	1Ф	1	УРИВ.305161.053	1	1Ф-1	053	34,012
			УРИВ.746112.438	1	–		
			-01	1	–		
УРИВ.305161052	3Ф	2	УРИВ.305161.054	1	3Ф-1	053	52,346
			УРИВ.746112.438	1	–		
			-01	1	–		
УРИВ.305161052-01	4Ф	3	УРИВ.305161.054-01	1	4Ф-1	053	52,346
			УРИВ.746112.438	1	–		
			-01	1	–		
УРИВ.305161052-02	5Ф	4	УРИВ.305161.054-02	1	5Ф-1	053	52,346
			УРИВ.746112.438	1	–		
			-01	1	–		
УРИВ.305161052-02	5Ф	5	УРИВ.305161.054-02	1	5Ф-1	053	52,346
			УРИВ.746112.438	1	–		
			-01	1	–		
УРИВ.305161052-01	4Ф	6	УРИВ.305161.054-01	1	4Ф-1	05[illegible]	52,346
			УРИВ.746112.438	1	–		
			-01	1	–		
УРИВ.305161052-02	5Ф	7	УРИВ.305161.054-02	1	5Ф-1	053	52,346
			УРИВ.746112.438	1	–		
			-01	1	–		
УРИВ.305161052-02	5Ф	8	УРИВ.305161.054-02	1	5Ф-1	053	52,346
			УРИВ.746112.438	1	–		
			-01	1	–		
УРИВ.305161051-01	2Ф	9	УРИВ.305161.053-01	1	2Ф-1	053	[illegible]
			УРИВ.746112.438	1	–		
			-01	1	–		
Крепеж для установки лестниц	–	–	–	1	К1-2	015	1592

Инв. № подл. | Подп. и дата | Взам. инв. № | Инв. № дубл. | Подп. и дата

Приложение Б

(справочное)

Размещение отправочных элементов башни по транспортным упаковкам.

Маркировка отправочных элементов.

Металлоконструкция башни состоит из девяти укрупненных сборок – секций С1, С2, С3, С4, С5, С6, С7, С8 и С9. Поэтому комплектность башни складывается из комплектностей отдельных секций, которая приведена в спецификациях монтажных чертежей (приложение А, спецификации на каждую секцию).

Составные части башни (пояса, элементы решетки, лестницы, площадки, метизы и др.) поставляются в виде отправочных элементов, уложенных в транспортную упаковку (тару).

Все отправочные элементы распределены по упаковкам в соответствии с упаковочными листами, составляемыми на каждую транспортную тару.

Маркировка отправочных элементов указана в упаковочном листе. Она составляется следующим образом: позиция сборочной единицы или детали по спецификации монтажного чертежа на секцию и номер секции. Например, марка 2С1 обозначает: «2» - позиция стойки С1 (чертеж УРИВ.301421.036 СБ) по монтажному чертежу секции 1 (С1).

В качестве транспортной тары используются упаковки трех типов: открытые, ящики и потребительские тары (сумки). Открытая упаковка используется для транспортирования длинномерных и объемных частей башни (лестницы, площадки, пояса и т.д.). В ящиках уложены малоразмерные детали типа пластин, коротких стержней, кронштейнов и т.д. В потребительской таре (сумках) перевозятся метизы и мелкие детали.

Все отправочные элементы башни указаны в следующих упаковочных листах: УРИВ.754465.123…УРИВ.754465.133 и УРИВ.754465.135…УРИВ.754465.154.

Приложение В

(обязательное)

Перечень и нормы расхода лакокрасочных материалов

Обозначение башни	Место укладки	Марки эмали	Кол. кг	Примечание
УРИВ.301329.009	Упаковка Ящ	Эмаль Белая Красная Грунт		Количество и марка определяется предприятием-изготовителем

Лист регистрации изменений

Изм.	Номера листов (страниц)				Всего листов (страниц) в докум.	№ докум.	Входящий № сопроводительного документа и дата	Подпись	Дата
	Изменённых	Заменённых	Новых	Аннулированных					

Подп. и дата | Инв. № дубл. | Взам. инв. № | Подп. и дата 19.04.06 | Инв. № подл. 2480151